ВАКУУМНАЯ ТЕХНИКА

К вакуумной технике относятся пневматические устройства, которые используют сжатый воздух для создания отрицательного давления. Благодаря простой конструкции и легкой эксплуатации они широко используются в различных применениях: вакуумных захватах, манипуляторах и т.п.

05

Все права защищены
www.smarta.ru
8 (800) 550 3487

Содержание

5. Вакуумная техника

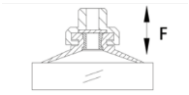	Описание и руководство по выбору	5.6
	Обзор продукции	5.11
	EZU Генератор вакуума	5.12
	EZH Генератор вакуума	5.15
	EBM / EBX Генератор вакуума	5.26
	EVC Генератор вакуума	5.29
	EZL1 Генератор вакуума	5. 33
	EZL3 / EZL6 Генератор вакуума	5.39
	EJM Генератор вакуума	5.49
	EZA Генератор вакуума	5.52
	EZHV Генератор вакуума	5.63
	EXL Угловой клапан высокого вакуума	5.67
	ENT Захват Бернулли	5.73

Все права защищены

Содержание

	KE5 Держатель захвата с компенсатором высоты	5.75
	KI5 Держатель захвата с компенсатором высоты	5.76
	KE18 Держатель захвата с компенсатором высоты	5.77
	KI18 Держатель захвата с компенсатором высоты	5.78
	KE14 Держатель захвата с компенсатором высоты	5.79
	KI14 Держатель захвата с компенсатором высоты	5.80
	KE38 Держатель захвата с компенсатором высоты	5.81
	KI38 Держатель захвата с компенсатором высоты	5.82
	KE12 Держатель захвата с компенсатором высоты	5.83
	KI12 Держатель захвата с компенсатором высоты	5.84
	FR Вакуумный фильтр	5.85
	FB Вакуумный фильтр	5.86
	FD Вакуумный фильтр	5.87

Все права защищены

Содержание

	FC Вакуумный фильтр	5.88
	VP Вакуумный клапан безопасности	5.89
	VK Вакуумный клапан безопасности	5.91
	VT Вакуумный дроссель	5.92
	SZF Вакуумный захват	5.93
	SZB Вакуумный захват	5.96
	SZP Вакуумная присоска	5.99
	SZPT Вакуумный захват	5.101
	SZPT Вакуумный захват с держателем с компенсатором высоты	5.107
	SZPR Вакуумный захват с держателем	5.119
	SZPR Вакуумный захват с держателем с компенсатором высоты	5.126
	SZPY Вакуумный захват с держателем	5.133
	SZPY Вакуумный захват с держателем с компенсатором высоты	5.141

Версия 06.2026
Все права защищены

Содержание

	SZP2 Вакуумный захват	5.148
	SZP Вакуумная присоска для тяжелых применений	5.150
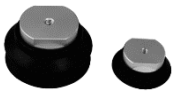	SZPT/X Вакуумный захват для тяжелых применений	5.153
	SZPT/X Вакуумный захват для тяжелых применений с компенсатором высоты	5.157
	SZP2-T/X Вакуумный захват для тяжелых применений с компенсатором угла	5.161
	SZP2-T/X Вакуумный захват для тяжелых применений с компенсаторами высоты и угла	5.164
	SZP, SZP2, SZP3 Вакуумная присоска, антистатическая	5.168
	SZP Вакуумная присоска, не оставляющая следов	5.170
	SZP3E Вакуумная присоска для тяжёлых условий, не оставляющая следов	5.171
	SZP Вставка для вакуумной присоски, не оставляющая следов	5.172

Все права защищены

Описание терминов

1. Стандартное атмосферное давление. Значение барометрического давления, измеренное при стандартных окружающих условиях. (Стандартные окружающие условия: температура +20°C, относительная влажность 65%, атмосферное давление сухого воздуха на уровне моря 101.325 Па).
2. Вакуум. Состояние, при котором давление и плотность воздуха ниже, чем при стандартном атмосферном давлении.
3. Глубина вакуума. Разница между стандартным атмосферным давлением и абсолютным давлением в вакууме.
4. Пневматический генератор вакуума. Элемент, генерирующий вакуум за счет протекания сжатого воздуха через сопло Вентури.

Единицы измерения

1. Общие параметры, единицы измерения и обозначения

Название	Давление	Расход	Температура	Площадь	Масса	Усилие	Уровень шума
Символ	P	q	t	S	m	F	
Единица	МПа	нл/мин (ANR)	°C	см2	кг	Н	dB (A)

Примечание: ANR – стандартные окружающие условия (температура 20°C, относительная влажность 65%, давление сухого воздуха 101,325 Па).

2. Таблица перевода единиц измерения давления

	Па (Н/м^2)	кПа	бар	кГс/см^2	торр	psi (фт/дюйм^2)	Дюймы рт.ст.
1 Па	1	0,001	0,00001	10,1792×10^{-6}	7,50062×10^{-3}	0,145038×10^{-3}	0,3×10^{-3}
1 кПа	1,000	1	0,01	10,1792×10-3	7,50062	0,145038	0,3
1 бар	100 000	100	1	1,01972	750,062	14,5038	30
1 кГс/см2	98 066,5	98,0665	0,980665	1	735,559	14,2233	29,42
1 торр	133,322	0,133322	1,33322×10^{-3}	1,35951×10^{-3}	1	19,3368×10^{-3}	0,04
1 psi	6 894,76	6,89476	6,9476×10^{-3}	70,3096×10^{-3}	51,7149	1	2,07

3. Таблица перевода единиц измерения отрицательного давления

	мбар	кПа	- кПа	% вакуума	торр	-мм рт.ст.	-дюймы рт.ст.
Атмосферное давление	1,013	101,3	0	0	760	0	0
	913	91,3	10	9,9	685	75	3
	813	81,3	20	19,7	610	150	6
	713	71,3	30	29,6	535	225	9
	613	61,3	40	39,5	460	300	12
	513	51,3	50	49,3	385	375	15
	413	41,3	60	59,2	310	450	18
	313	31,3	70	69,1	235	525	21
	213	21,3	80	79	160	600	24
	113	11,3	90	89	85	675	27
Абсолютный вакуум	0	0	101.3	100	0	760	30

4. Таблица перевода единиц измерения расхода

	м^3/с	м^3/час	нл/мин	нл/с	фт^3/мин (scfm)
1 м^3/с	1	3,600	60,000	1,000	2 118,9
1 м^3/час	0,28×10^{-3}	1	16,6667	0,2778	0,5885
1 нл/мин.	16,67×10^{-6}	0,06	1	0,0167	0,035
1 нл/с	1×10^{-3}	3,6	60	1	2,1189
1 фт^3/мин.	0,472×10^{-3}	1,6992	28,32	0,4720	1

Версия 06.2026
Все права защищены

Руководство по выбору

1. Перед выбором изделий

Перед выбором вакуумных продуктов нашей компании проверьте окружающие условия (температура, концентрация пыли, масляных и водяных брызг и т. п.), а также размеры, вес, форму, материал, состояние поверхности захватываемого объекта, пространство и способ его перемещения.
Условия работы вакуумного захвата должны гарантировать отсутствие возможного нанесения вреда персоналу и оборудованию, поэтому необходимо обеспечить достаточный запас прочности при выборе модели и расчете, который может быть установлен по рабочим условиям.

Если во время расчета и выбора вы столкнетесь с необходимостью специального применения, пожалуйста, свяжитесь с нашей службой поддержки клиентов.

2. Процесс выбора вакуумных элементов

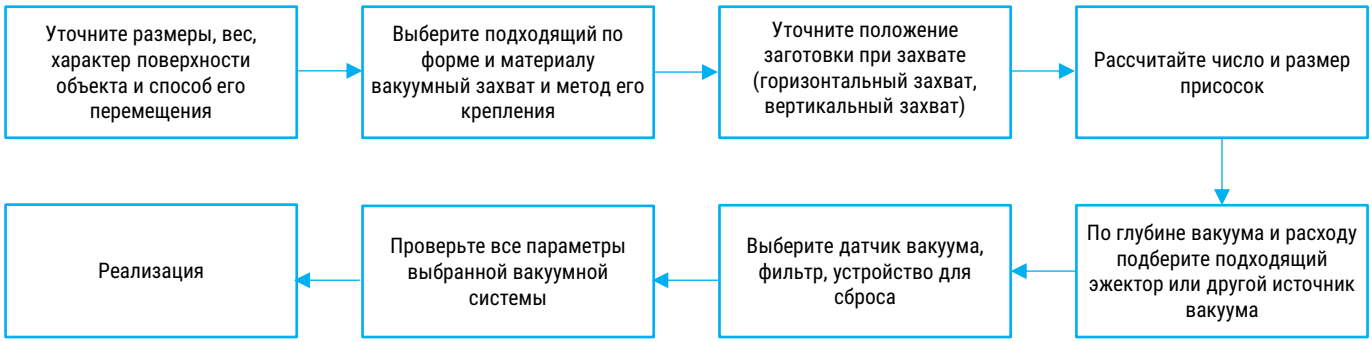

3. Выбор вакуумного захвата

Выбор подходящего типа вакуумного захвата по материалу и форме поверхности захватываемого объекта является ключевым звеном любого применения.

Тип		Применение	Тип	Структура	Применение
Плоский	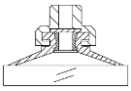	Поверхность объекта плоская, трудно деформируемая, возможен переворот объекта, большие нагрузки и другие применения.	Сильфонный 1,5 гофра		Захват имеет некоторый осевой ход для компенсации высоты объекта, умеренных нагрузок и неровных поверхностей.
Плоский с внутренними ребрами	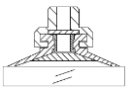	Поверхность объекта плоская, но деформируемая, поэтому внутренние ребра придают жесткости.	Сильфонный 3,5 гофра		Захват имеет большой осевой ход, который гарантирует хорошее прилегание и компенсацию высоты для нежестких поверхностей. Для небольших нагрузок.
Глубокий	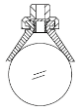	Поверхность объекта сильно выпуклая или сферическая.	Овальный	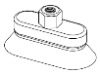	Поверхность объекта плоская, трудно деформируемая, но с ограничениями по размеру: тонкие, узкие, длинные объекты, которые могут переворачиваться при перемещении.

4. Расчет усилия удержания вакуумного захвата

4.1 Расчет теоретического усилия удержания (размер вакуумного захвата и глубина вакуума известны)

Вертикальный захват 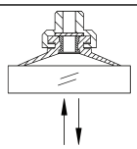	Боковой захват 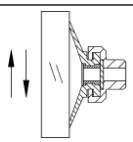
Направление всасывания совпадает с направлением перемещения	Направление всасывания перпендикулярно направлению перемещения
Теоретическое усилие удержания: **Fo = Pv x S x 0,1 x 1/t**	Теоретическое усилие удержания: **Fo = Pv x S x 0,1 x 1 /t x μ**
Fo - теоретическое усилие удержания (Н) Pv - глубина вакуума (-кПа) S - площадь контакта (см^2) t - коэффициент запаса: 4	Fo - теоретическое усилие удержания (N) Pv - глубина вакуума (-кПа) S - площадь контакта (см^2) T - коэффициент запаса: 8 μ - коэффициент трения (стекло, камень, пластик (сухие): 0,5…0,8 наждачная бумага (сухая): 1, мокрая / маслянистая поверхность: 0,1…0,4

Все права защищены

Руководство по выбору

4.2. Расчет диаметра захвата (известны вес и способ перемещения объекта)

1

$$\varnothing D = \sqrt{\frac{4}{3.14} \times \frac{1}{P} \times \frac{W}{n} \times t \times 1000}$$

ØD - диаметр присоски (мм) P - глубина вакуума(-кПа) W - усилие удержания (Н),
t: фактор безопасности (вертикальный захват = 4, боковой захват = 8 (включая переворот))

2 **Расчет усилия удержания - вертикальный захват, вертикальное перемещение**

W = m x **(g + a)**

W - усилие удержания m - масса заготовки
g - ускорение свободного падения (9,8 м/с^2)
a - внешнее ускорение (<1 м/с^2 можно не учитывать)

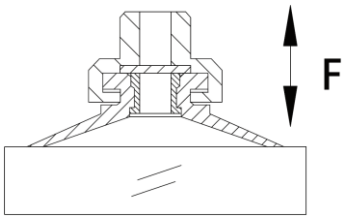

3 **Расчет усилия удержания - вертикальный захват, горизонтальное перемещение.**

W = m x **(g + a** x **1/μ)**

W - усилие удержания m – масса заготовки
g - ускорение свободного падения (9,8 м/с^2)
a - внешнее ускорение (<1 м/с^2 можно не учитывать)
μ - коэффициент трения (см. 4.1)

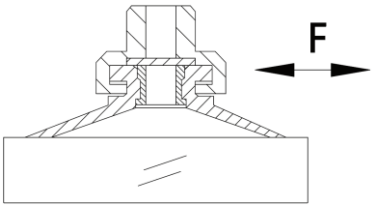

4 **Расчет усилия удержания - боковой захват, вертикальное перемещение.**

W = m x **1/μ** x **(g + a)**

W - усилие удержания m - масса заготовки
g - ускорение свободного падения (9,8 м/с^2)
a - внешнее ускорение (<1 м/с^2 можно не учитывать)
μ - коэффициент трения (см. 4.1)

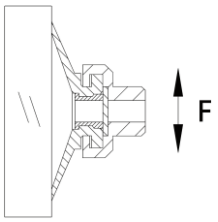

Пример расчета
Сухая стальная пластина массой 19 кг, размеры 1000×2000×1,2 мм, горизонтальный захват, цикл 15 с, максимальная скорость перемещения 0,3 м/с, расстояние переноса 3 м. Определить размер и число присосок.

Решение:
1) Средняя скорость: 3 м/15 с = 0,2 м/с, с учетом максимальной скорости 0,3 м/с внешнее ускорение будет менее 1 м/с^2, поэтому его можно игнорировать.
2) С учетом горизонтального захвата, гладкой сухой поверхности, что дает коэффициент трения 0,5, получаем значение усилия удержания W :
W= m x (g+a x 1/μ) = 19 x (9,8+1/0,5) = 224,2 (Н)
3) Согласно формуле:
При W = 224,2 Н, предполагаемой глубине вакуума -50 кПа, количестве присосок 12 штук и факторе безопасности t = 4 получаем диаметр каждой присоски ØD = 43,6 мм ≈ 45 мм

Результат:
Для вертикального перемещения стальной пластины массой 19 кг выбрана плоская присоска с диаметром D=45 мм в количестве 12 штук.

Примечание: выбор глубины вакуума -50 кПа основан на том факте, что объект непроницаем для воздуха и такой вакуум можно легко создать. Число присосок выбрано с учетом большого размера объекта, расстояния между присосками и прочими факторами.

Версия 06.2026
Все права защищены

Руководство по выбору

5. Выбор генератора вакуума

5.1. Ключевые факторы при выборе генератора вакуума

Фактор	Макс. Вакуум, -кПа	Расход, л/мин при макс. вакууме	Время вакуумирования при разной глубине вакуума, s/L	Падение вакуума при разной глубине, л/мин	Расход, л/мин
Использование	Основа для расчета усилия удержания	Условие поддержания уровня вакуума для удержания объекта	Основа для расчета времени цикла работы вакуумной системы	Основание для оценки уровня герметичности присоски и объекта	Основа для расчета потребления воздуха

5.2. Требуемая скорость всасывания для присосок разного диаметра (быстрый выбор)

Диаметр присоски, мм	Заготовки с низкой скоростью всасывания, л/мин [1]	Объект с высокой скоростью всасывания, л/мин [2]
≤10	5	10
11 ~ 20	10	20
21 ~ 35	17	34
36 ~ 50	34	64
51 ~ 85	50	100
86 ~ 110	67	134
111 ~ 200	84	168
201 ~ 300	100	200
301 ~ 360	135	270

Примечание:
1. Примеры заготовок, для которых требуется низкая скорость всасывания: стекло, сталь, пластик, деревянные доски, камень и т.п.
2. Примеры заготовок, для которых требуется высокая скорость всасывания: картон, бумага, пластиковые пакеты, сумки из ткани и т.п.
3. Проблемные случаи применения: если объектом являются пористые продукты (печатные платы, пищевые продукты), специальные продукты (кремниевые пластины, солнечные батареи и т.д.) с изогнутыми формами и т.п. Свяжитесь с нами, и мы подберём подходящее решение.

6. Выбор материала присоски

Тип	Материал	Диапазон температур (кратковременно ≤30 с), °C	Диапазон температур (длительно ≥30 с),°C	Стойкость к износу	Стойкость к маслу	Общая погодная стойкость	Сопротивление, Ом
N	NBR / бутадиен-нитрильный каучук	-20 ~ +110	-10 ~ +80	◎	◎	○	-
S	Силиконовый каучук	-40 ~ +250	- 30 ~ +200	×	×	◎	-
CN	Токопроводящий нитриловый каучук	-10 ~ +100	-10 ~ +70	◎	◎	○	105 … 109
CS	Токопроводящий силиконовый каучук	-30 ~ +200	-20 ~ +160	×	×	○	105 … 109
U	Полиуретан	+10 ~ +60	+10 ~ +40	◎	◎	◎	-
F	Фторэластомер	-10 ~ +350	- 5 ~ +300	◎	○	○	-
E	EPDM	-30 ~ +150	-20 ~ +120	○	×	◎	-
HS	Высоко температурный силиконовый каучук	-20 ~ +300	- 50 ~ +250	△	×	◎	-
HD	Высоко температурный немаркий материал	-10 ~ +180	-5 ~ +160	◎	◎	◎	-
NR	Натуральная резина	-20 ~ +80	-10 ~ +60	◎	×	△	-

Материал подходит:
◎ - отлично ○ - очень хорошо △ - хорошо x - плохо или удовлетворительно

Все права защищены

Профилактика / безопасность

1. Проектирование/выбор

В процессе проектирования и выбора системы следует тщательно выбирать изделия и разумно учитывать фактор безопасности, а также следует максимально исключать возможность травм и повреждений, вызванных падением объекта из-за внезапного отключения электроэнергии или подачи воздуха в месте эксплуатации.

При проектировании системы необходимо полностью учитывать соответствие размеров и количества генераторов вакуума и вакуумных захватов. Если скорость всасывания будет слишком высокой, потребление сжатого воздуха будет выше необходимого, а если глубина вакуума будет больше необходимой, то это приведет к снижению быстродействия системы и росту потреблению энергии. Стремясь обеспечить оптимальное функционирование оборудования, постарайтесь выбрать подходящие вакуумные компоненты.

2. Подготовка сжатого воздуха

Подаваемый на генератор вакуума сжатый воздух должен быть достаточно очищенным и осушенным. Для предотвращения засорения генератора вакуума, которое может привести к ухудшению его характеристик или выходу из строя, в трубопроводе между присоской и каналом вакуума генератора рекомендуется устанавливать вакуумный фильтр. Засорение генератора вакуума приводит к уменьшению глубины вакуума и к снижению способности захвата у присосок.

Для генератора вакуума со встроенным фильтром и глушителем необходимо регулярно проверять и, при необходимости, заменять фильтрующий элемент и центральную часть глушителя, чтобы избежать снижения производительности генератора вакуума из-за их засорения.

Номинальное рабочее давление генератора вакуума представляет собой наилучшее рабочее давление, при котором комплексный показатель производительности генератора является лучшим, а потребление энергии самым низким. Высокое давление подачи воздуха на генератор снижает его срок службы, а также может повредить его внутренние части. Если давление подачи воздуха слишком низкое, производительность не соответствует проектным требованиям, поэтому необходимо обеспечить для вакуумного генератора номинальное рабочее давление.

3. Монтаж/Эксплуатация

Монтаж и эксплуатация выполняются при условии, что персонал имеет достаточные знания и опыт эксплуатации пневматических продуктов. Перед установкой или техническим обслуживанием полностью отключите электропитание и подачу сжатого воздуха, опорожните трубопровод и убедитесь, что он соединен с атмосферой.

Перед установкой изделий проверьте и очистите от загрязнений и пыли места соединений и труб (шлангов). Герметизируйте соединения, но старайтесь не использовать при этом уплотнительную ленту, потому что это может привести к всасыванию кусочков ленты в генератор вакуума, в результате чего он заблокируется, потеряет производительность или выйдет из строя.

Для генераторов вакуума с функцией энергосбережения требования к герметичности особенно высоки, поэтому используйте для мест уплотнений уплотнительные кольца.

Выхлоп генератора вакуума оказывает прямое влияние на его производительность, поэтому в процессе установки обязательно необходимо обеспечивать надёжность выхлопа.

При обнаружении неисправности необходимо обратиться к поставщику для установления причин её возникновения и определения возможности ремонта/замены. Не разбирайте изделия самостоятельно, поскольку это затруднит установление причины неисправности.

Диаметр и длина подключаемых трубопроводов оказывают значительное влияние на производительность системы. В процессе монтажа необходимо обращать внимание на оптимизацию вакуумной системы.

4. Защита окружающей среды

Генераторы вакуума являются пневматическими элементами и, как и другие пневматические компоненты общепромышленного исполнения, могут использоваться только в среде с нормальной температурой, давлением и влажностью. В агрессивной газовой, легковоспламеняющейся и взрывоопасной среде, в среде с содержанием коррозионно-активных химических веществ, в морской воде, водяном паре, при высокой температуре и высокой влажности, при высокой запыленности, при сильном тепловом излучении, радиоактивном излучении, брызгах капель воды, брызгах жира, брызгах веществ с высокой температурой, агрессивных средах, а также в таких нестандартных условиях, как вибрация и удары, изделия использовать не рекомендуется.

Если изделие используется на открытом воздухе, необходимо принять меры защиты от солнечных лучей и осадков. Если изделие эксплуатируется в условиях повышенной влажности и высокой температуры, также необходимо принять специальные защитные меры. Если температура окружающей среды превышает диапазон рабочих температур изделия, использовать его не следует. При низких температурах окружающей среды, для предотвращения замерзания, следует обратить особое внимание на качество осушки используемого сжатого воздуха.

Изделия не следует выбрасывать после того, как они был использован. Рекомендуется перерабатывать и утилизировать их для повторного использования. Каждый несет ответственность за экономию энергии и защиту окружающей среды.

Все права защищены

Обзор продукции

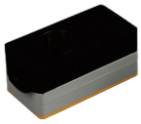

	EZU	EZH	EBM / EBX	EVC
Особенности	- Минимальный вес - Самые компактные размеры - Встроенный глушитель	- Лёгкий - Компактные размеры - Различные варианты пневматического присоединения - 7 типоразмеров	- Лёгкий - Компактный - Производительный - Встроенный глушитель	- Высокая производительность - Надёжная конструкция - Датчик давления в комплекте - Встроенный глушитель
Глубина вакуума, кПа	EZU…S: -90 EZU…L: -48	EZH…S: -89…-90 EZH…L: -48…-66	EBM: -84 EBX: -91	EVC…H: -92 EVC…L: -72
Максимальная скорость всасывания, л/мин	EZU…S 1,8 … 11 EZU…L 13 … 16	EZH…S 6 … 90 EZH…L 13 … 155	EBM 26 … 155 EBX 24 … 154	EVC…H 360 … 1 650 EVC…L 330 … 1 470
Индикация вакуума	-	-	-	Датчик вакуума
Клапан включения вакуума	-	-	-	-
Импульс сброса	-	-	-	-
Энергосбережение	-	-	-	-

	EJM	EZL	EZA	EZHV
Особенности	- Компактный генератор со встроенными основными функциями - Встроенный глушитель - Оптимизированная цена	- Высокая производительность - Множество опций - Встроенный фильтр	- Лёгкий - Функция экономии сжатого воздуха - Встроенный датчик вакуума	- Высокая производительность - Простая конструкция - Возможность регулировки сопла
Глубина вакуума, кПа	-84	-84 … -93	-84 / -91	- 35
Максимальная скорость всасывания, л/мин	EJM10: 70 EJM20: 140	100 / 300 / 600	26 … 74	600 … 6 000
Индикация вакуума	-	Вакуумметр / Датчик вакуума	Датчик вакуума	-
Клапан включения вакуума	+	+	+	-
Импульс сброса	+	+	+	-
Энергосбережение	-	-	+	-

Все права защищены

EZU

Генератор вакуума

Описание

- Лёгкая компактная конструкция отлично подходит для монтажа на перемещающихся частях оборудования;
- Четыре диаметра сопла позволяют выбрать генератор для конкретного применения;
- Линейный дизайн позволяет осуществлять установку в ограниченном пространстве;
- Встроенные цанговые фитинги обеспечивают лёгкое подключение.

Система обозначений

01	02	03	A	04

01 Серия

EZU	

02 Диаметр сопла

03	0,3 мм
04	0,4 мм
05	0,5 мм
07	0,7 мм

03 Исполнение

S	Глубокий вакуум
L	Высокая скорость всасывания

04 Пневматическое присоединение (1)

	Цанговый фитинг

(1) Соответствие типоразмера генератора вакуума и фитингов:
- Цанговый фитинг 4 мм для EZU03/04
- Цанговый фитинг 6 мм для EZU05/07

Пример заказа: серия EZU, диаметр сопла 0,7 мм, для глубокого вакуума.
Код заказа: **EZU07SA**

Конструкция

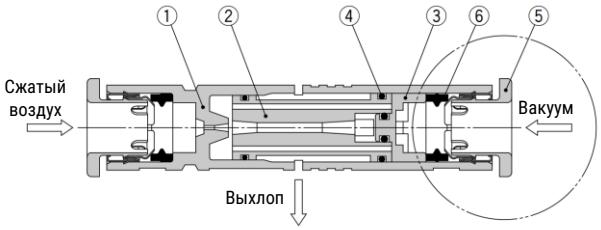

1. Корпус
2. Сопло
3. Крышка
4. Уплотнительное кольцо
5. Цанговый фитинг
6. Уплотнение для шланга

Технические характеристики

Основные характеристики		EZU03...	EZU04...	EZU05...	EZU07...
Диаметр сопла, мм		0,3	0,4	0,5	0,7
Рабочая среда		Сжатый воздух по ISO 8573-1:2010 [7:4:4]			
Рабочее давление, МПа		0,1... 0,6			
Оптимальное рабочее давление, МПа	EZU03/04	0,35			
	EZU05/07	0,45			
Максимальная глубина вакуума, кПа	исполнение L	-48			
	исполнение S	-90			
Материал корпуса		Полимер			
Материал уплотнений		NBR			
Рабочая температура, °C		-5 ... +50			

Производительность

Номер для заказа	Код заказа	Диаметр сопла, мм	Глубина вакуума, кПа	Макс скорость всасывания, л/мин	Расход сжатого воздуха, л/мин	Вес изделия, г
	EZU03SA	0,3	-85	1,8	3,7	2,4
	EZU04SA	0,4	-84	3,2	7,4	2,4
30071610	EZU05SA	0,5	-90	7	14	3,9
30072491	EZU05LA		-48	13		
30072050	EZU07SA	0,7	-90	11	28	4,3
30072096	EZU07LA		-48	16		

SMARTA
www.smarta.ru
8 (800) 550 3487
Версия 06.2026
Все права защищены

Технические характеристики

EZU03SA

Расходные характеристики

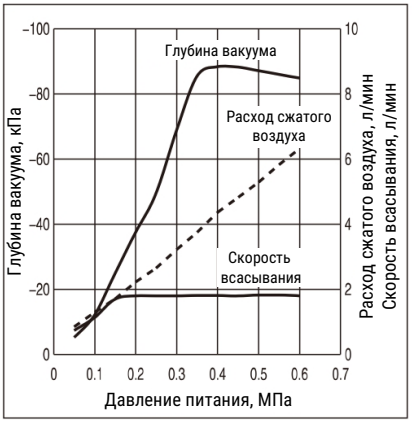

Скорость всасывания (при 0,35 МПа)

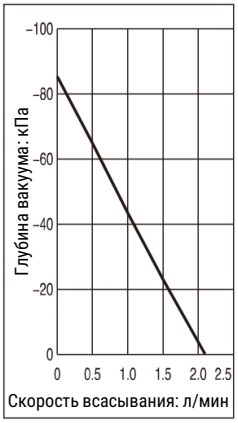

EZU04SA

Расходные характеристики

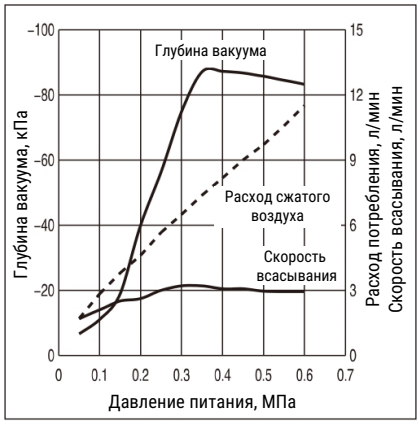

Скорость всасывания (при 0,35 МПа)

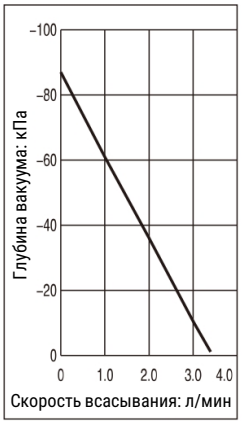

EZU05SA

Расходные характеристики

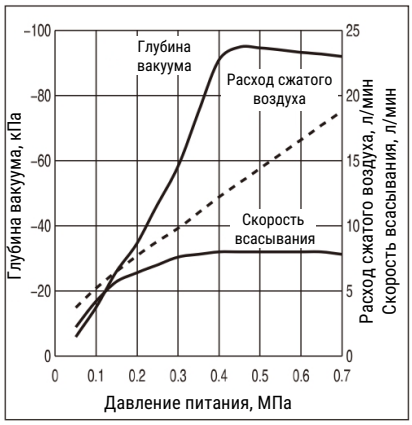

Скорость всасывания (при 0,35 МПа)

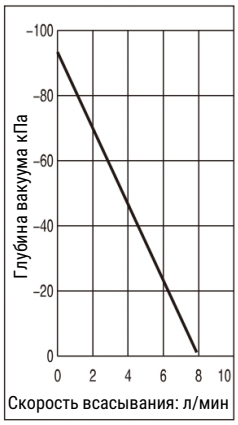

EZU05LA

Расходные характеристики

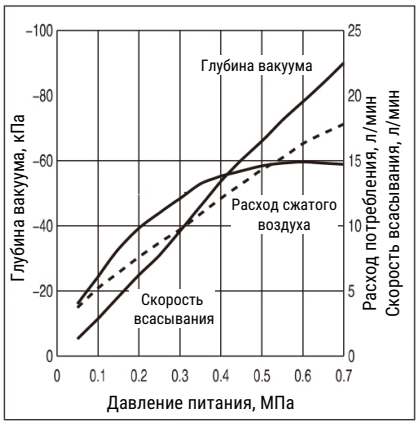

Скорость всасывания (при 0,35 МПа)

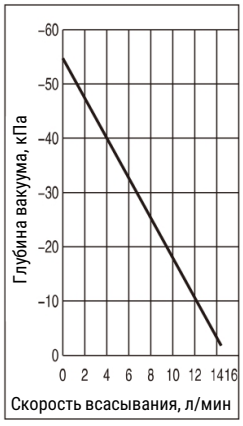

EZU07SA

Расходные характеристики

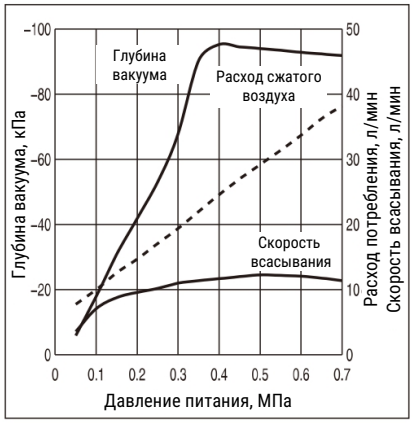

Скорость всасывания (при 0,35 МПа)

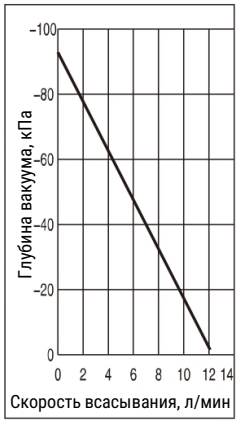

EZU07LA

Расходные характеристики

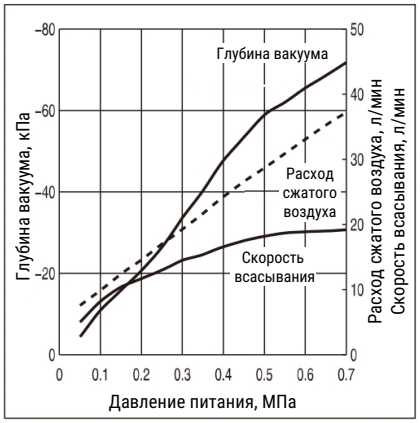

Скорость всасывания (при 0,35 МПа)

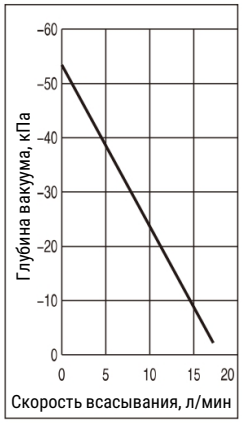

Все права защищены

Основные размеры

EZU03… / EZU04…

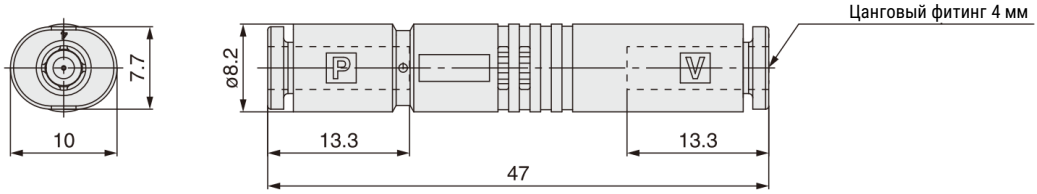

EZU05… / EZU07…

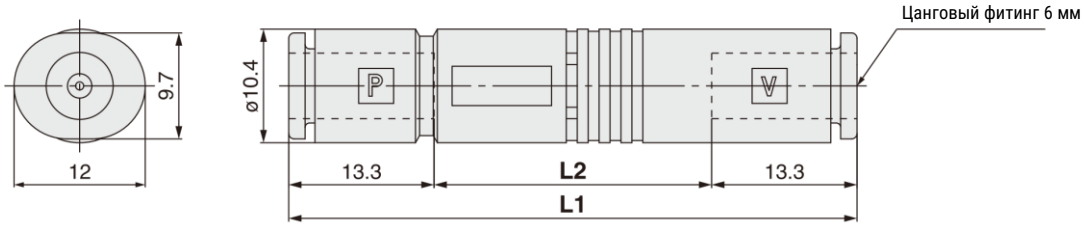

Модель	L1	L2
EZU05…	52	25,4
EZU07…	59	32,4

Версия 06.2026
Все права защищены

EZH

Генератор вакуума

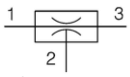

Трубный монтаж

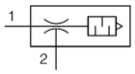

Блочный монтаж

Описание

- Генератор вакуума для простых применений
- Большой выбор типоразмеров и опций;
- Возможность группового монтажа;
- Встроенный цанговый фитинг для простоты подключения.

Технические характеристики

Основные характеристики		EZH05	EZH07	EZH10	EZH13	EZH15	EZH18	EZH20
Диаметр сопла, мм		0,5	0,7	1	1,3	1,5	1,8	2
Рабочая среда		Сжатый воздух по ISO 8573-1:2010 [7:4:4]						
Рабочее давление, МПа		0,1…0,6						
Оптимальное рабочее давление, МПа		0,45						
Максимальная глубина вакуума, кПа	исполнение L	-48…-66						
	исполнение S	-89…-90						
Материал корпуса		Полимер						
Материал уплотнений		NBR						
Рабочая температура, °C		-5 … +50						

Система обозначений

01	02	03	04	A	-	05	-	06	-	07	08

01 Серия

EZH	

02 Диаметр сопла

05	0,5 мм
07	0,7 мм
10	1 мм
13	1,3 мм
15	1,5 мм
18	1,8 мм
20	2 мм

03 Тип корпуса

B	Со встроенным глушителем
D	Без глушителя

04 Исполнение

S	Глубокий вакуум
L	Высокая скорость всасывания

05 Присоединение сжатого воздуха

06	Цанговый фитинг 6 мм
10	Цанговый фитинг 8 мм
12	Цанговый фитинг 10 мм
F01	Резьба G1/8 внутренняя
F02	Резьба G1/4 внутренняя
F03	Резьба G3/8 внутренняя

06 Присоединение вакуума

06	Цанговый фитинг 6 мм
10	Цанговый фитинг 10 мм
12	Цанговый фитинг 12 мм
F01	Резьба G1/8 внутренняя
F02	Резьба G1/4 внутренняя
F03	Резьба G3/8 внутренняя
F04	Резьба G1/2 внутренняя

07 Присоединение выхлопа [1]

06	Цанговый штуцер 6 мм
08	Цанговый штуцер 8 мм
10	Цанговый штуцер 10 мм
12	Цанговый штуцер 12 мм
F01	Резьба G1/8 внутренняя
F02	Резьба G1/4 внутренняя
F03	Резьба G3/8 внутренняя
F04	Резьба G1/2 внутренняя

08 Монтажный кронштейн [1]

	С монтажной скобой
N	Без скобы

[1] Опции доступны только для генераторов вакуума без глушителя.

Пример заказа: серия EZH, диаметр сопла 1 мм, без глушителя, глубокий вакуум, подвод сжатого воздуха - цанговый фитинг 6 мм, подвод вакуума - цанговый фитинг 6 мм, выхлоп - цанговый фитинг 8 мм, без монтажного кронштейна
Код заказа: **EZH10DSA-06-06-08N**

Все права защищены

Производительность

Тип	Тип	Диаметр сопла, мм	Глубина вакуума, кПа **		Макс. скорость всасывания, л/мин		Расход сжатого воздуха, л/мин	Вес изделия, г
			Исполнение S	Исполнение L	Исполнение S	Исполнение L		
Без глушителя EZH…D	EZH05D…A-…	0,5	-90	-48	6	13	13	5
	EZH07D…A-…	0,7			12	28	27	5,2
	EZH10D…A-…	1			26	52	52	6,1
	EZH13D…A-…	1,3			40	78	88	12,4
	EZH15D…A-…	1,5		-66	58	78	117	13,4
	EZH18D…A-…	1,8			76	128	165	22,2
	EZH20D…A-…	2			90	155	201	23,3
Встроенный глушитель EZH…B	EZH05B…A-…	0,5	-89	-48	6	13	13	12,3
	EZH07B…A-…	0,7			12	28	27	12,4
	EZH10B…A-…	1			26	52	52	13,6
	EZH13B…A-…	1,3			40	78	88	26,9
	EZH15B…A-…	1,5	-90	-66	58	78	117	28,7
	EZH18B…A-…	1,8			76	128	165	46,4
	EZH20B…A-…	2		-62	90	155	201	46,2

** **Примечание:** данные указаны при давлении питания 0,45 МПа

Варианты пневматического присоединения

Без глушителя			
Тип	P	V	E
EZH05D…A-… EZH07D…A-…	Ø6	Ø6	Ø6
EZH10D…A-…	Ø6	Ø6	Ø8
EZH13D…A-… EZH15D…A-…	Ø10	Ø10	Ø10
EZH18D…A-… EZH20D…A-…	Ø10	Ø12	Ø12

Встроенный глушитель			
Тип		P	V
EZH05B…A-… EZH07B…A-… EZH10B…A-…	06-06	Ø6	Ø6
EZH13B…A-… EZH15B…A-…	08-10	Ø10	Ø10
EZH18B…A-… EZH20B…A-…	10-12	Ø10	Ø12

Версия 06.2026
Все права защищены

Расходные характеристики

EZH05SA

Расходные характеристики

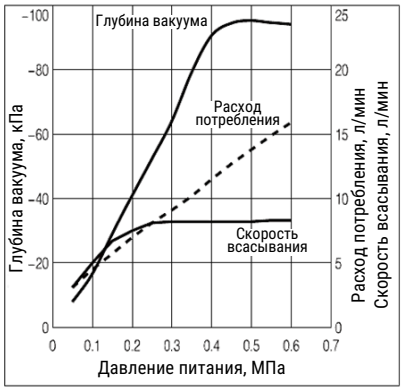

Скорость всасывания (при 0,35 МПа)

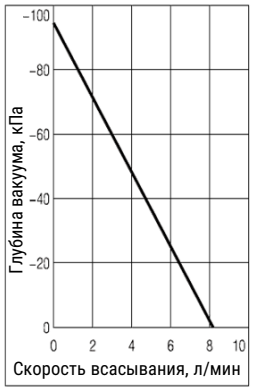

EZH05LA

Расходные характеристики

Скорость всасывания (при 0,35 МПа)

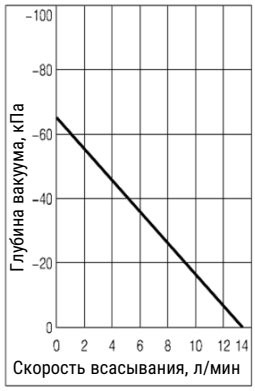

EZH07SA

Расходные характеристики

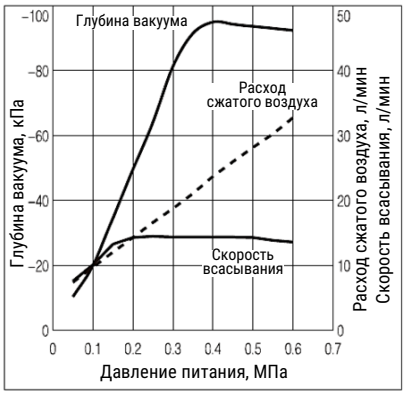

Скорость всасывания (при 0,35 МПа)

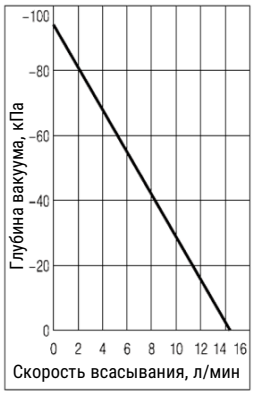

EZH07LA

Расходные характеристики

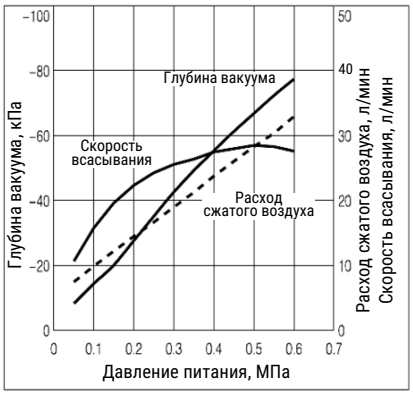

Скорость всасывания (при 0,35 МПа)

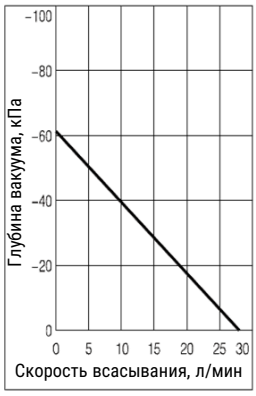

EZH10SA

Расходные характеристики

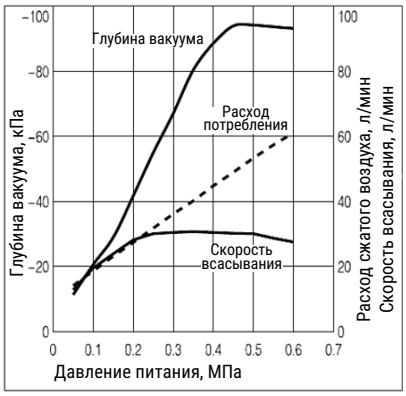

Скорость всасывания (при 0,35 МПа)

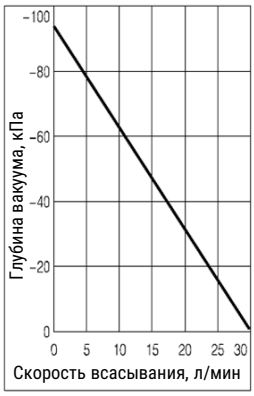

EZH10LA

Расходные характеристики

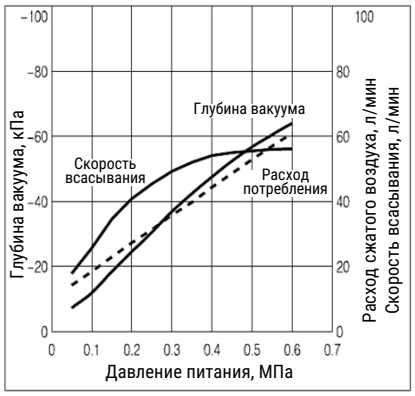

Скорость всасывания (при 0,35 МПа)

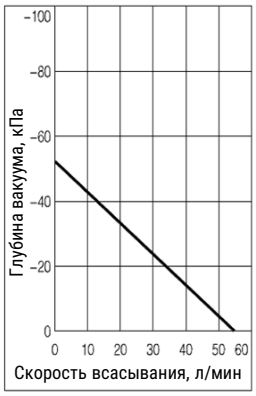

Все права защищены

Расходные характеристики

EZH13SA

Расходные характеристики

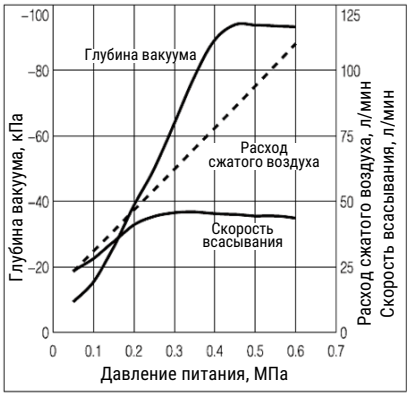

Скорость всасывания (при 0,35 МПа)

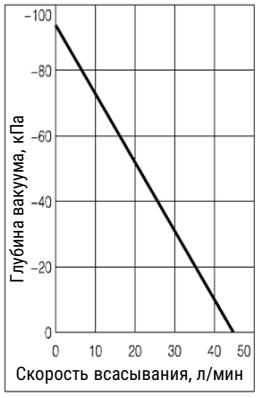

EZH13LA

Расходные характеристики

Скорость всасывания (при 0,35 МПа)

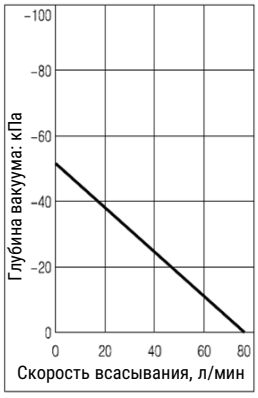

EZH15SA

Расходные характеристики

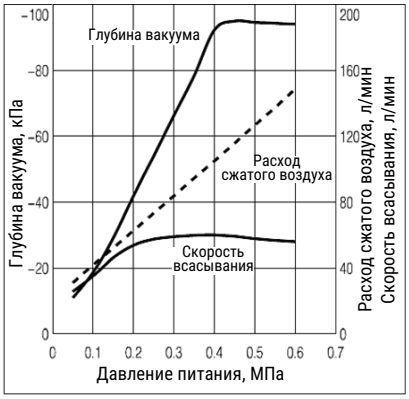

Скорость всасывания (при 0,35 МПа)

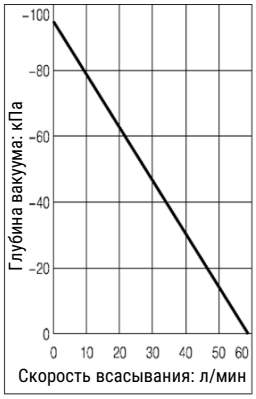

EZH15LA

Расходные характеристики

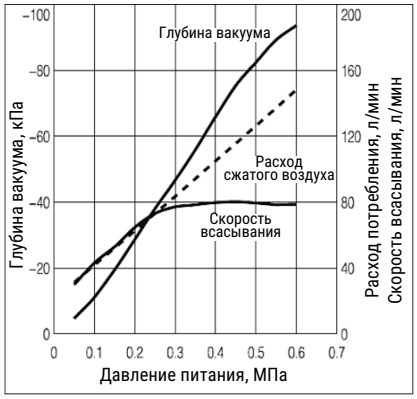

Скорость всасывания (при 0,35 МПа)

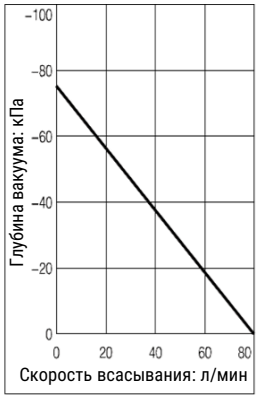

EZH18SA

Расходные характеристики

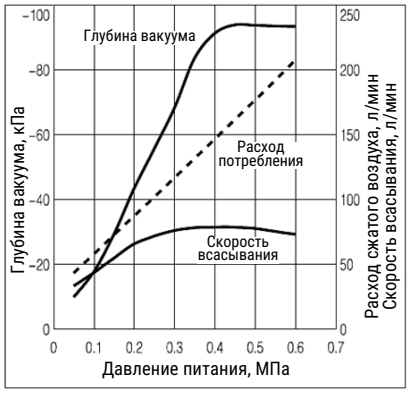

Скорость всасывания (при 0,35 МПа)

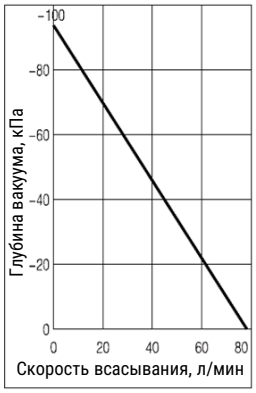

EZH18LA

Расходные характеристики

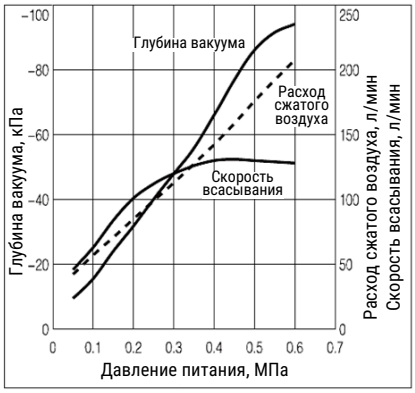

Скорость всасывания (при 0,35 МПа)

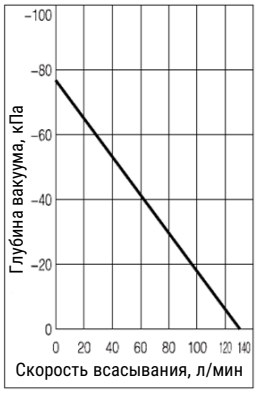

Версия 06.2026
Все права защищены

Расходные характеристики

EZH20SA

Расходные характеристики

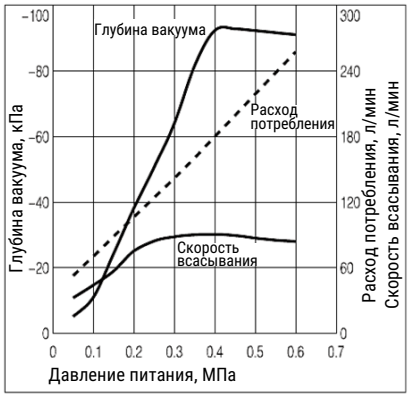

Скорость всасывания
(при 0,35 МПа)

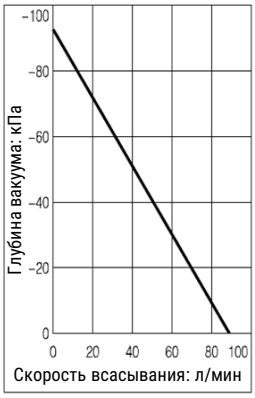

EZH20LA

Расходные характеристики

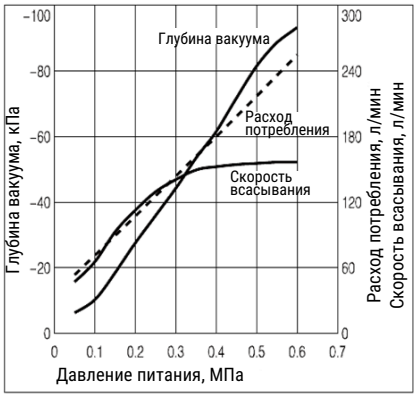

Скорость всасывания
(при 0,35 МПа)

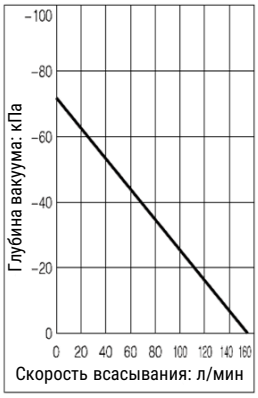

Интерпретация расходной характеристики

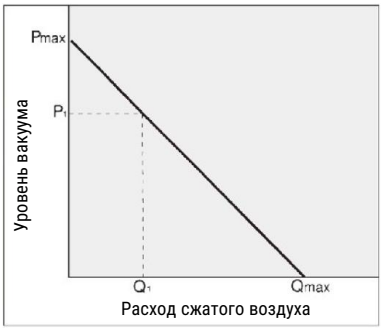

Взаимосвязь характеристик вакуумного потока: глубина вакуума и расход сжатого воздуха.
Характеристики потока в вакуумной системе отражают **взаимозависимость глубины вакуума** (P) и **расхода сжатого воздуха в системе** (Q).
Изменение одного параметра неизбежно влечёт корректировку другого, что критически важно для эффективной эксплуатации генератора вакуума.

Основные параметры, указанные на диаграмме:
• P_{max} — максимальная глубина вакуума;
• Q_{max} — максимальный расход сжатого воздуха в системе.
Эти значения служат основой для построения рабочих характеристик системы.

Динамика изменения параметров:
- **При перекрытии канала вакуума:** расход сжатого воздуха равен нулю (Q=0); глубина вакуума достигает максимума (P≈P_{max}).
- **Постепенное открытие канала вакуума :** постепенное увеличение расхода сжатого воздуха (Q1) и уменьшение глубины вакуума (P1).
- **Полное открытие канала вакуума :** расход достигает максимального значения (Q≈Q_{max}), глубина вакуума падает почти до нуля (P≈0).

Таким образом, отсутствие утечек обеспечивает достижение максимальной глубины вакуума (P_{max}). По мере увеличения утечек давление вакуума снижается. При утечке, равной максимальному расходу всасывания (Q_{max}), давление стремится к нулю (P≈0).

Примечание: заготовки с пористой структурой или неровной поверхностью существенно ограничивают возможность увеличения глубины вакуума, даже при оптимальных настройках системы.

Монтажные принадлежности

Описание	Номер для заказа	Код заказа	Подходит для
		EZH2-BK1A-1-A	EZH05/07/10D…A
		EZH2-BK1A-2-A	EZH13/15D…A
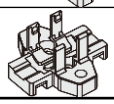		EZH2-BK1A-3-A	EZH18/20D…A

Все права защищены

Варианты монтажа

Блочный монтаж

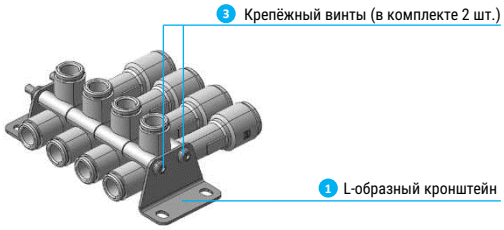

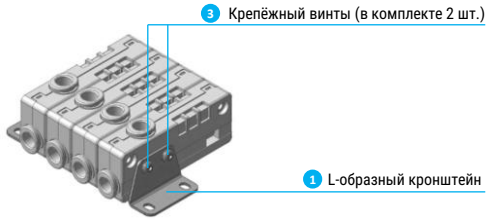

Монтаж на DIN-рейке

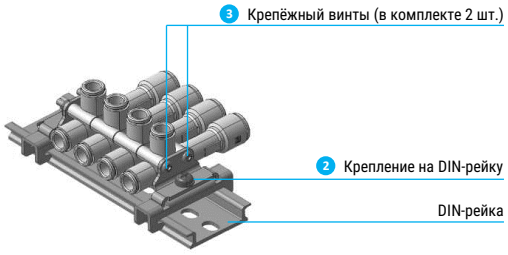

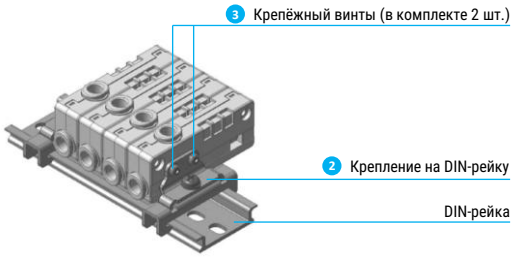

Описание	Номер для заказа	Код заказа	Кол-во в комплекте	Подходит для	Примечание
1 L-образный кронштейн		AST-10L	1	EZH05/07/10…A	Резьба M3
		AST-25L	1	EZH13/15…A	Резьба M4
		AST-30L	1	EZH18/20…A	Резьба M4
2 Крепление на DIN-рейку		AST-10D	1	EZH05/07/10…A	Резьба M3
		AST-25D	1	EZH13/15…A	Резьба M4
		AST-30D	1	EZH18/20…A	Резьба M4

Описание	Подходит для	Номер для заказа	Код заказа	Кол-во позиций	Момент затяжки, Нм	Комплект поставки **	
						Винты (2 шт.)	Гайки, шайбы
3 Крепёжные винты *	EZH05… EZH07… EZH10…		EZH2-TB101-A	1	0,315±0,03	2*M3x20	Шестигранная гайка M3 (2шт.) Плоская шайба M3 (2 шт.)
			EZH2-TB102-A	2		2*M3x35	
			EZH2-TB103-A	3		2*M3x50	
			EZH2-TB104-A	4		2*M3x65	
			EZH2-TB106-A	6		2*M3x95	
			EZH2-TB108-A	8		2*M3x125	
	EZH13… EZH15…		EZH2-TB201-A	1	0,76±0,08	2*M4x30	Шестигранная гайка M4 (2шт.) Плоская шайба M4 (2 шт.)
			EZH2-TB202-A	2		2*M4x50	
			EZH2-TB203-A	3		2*M4x70	
			EZH2-TB204-A	4		2*M4x90	
			EZH2-TB206-A	6		2*M4x130	
			EZH2-TB208-A	8		2*M4x170	
	EZH18… EZH20…		EZH2-TB201-A ***	1		2*M4x30	
			EZH2-TB302-A	2		2*M4x55	
			EZH2-TB303-A	3		2*M4x80	
			EZH2-TB304-A	4		2*M4x100	
			EZH2-TB306-A	6		2*M4x145	
			EZH2-TB308-A	8		2*M4x185	

Примечание:
* применимо только для генераторов вакуума с подводами и выхлопом с цанговыми штуцерами
** винты и гайки изготовлены из углеродистой стали с поверхностной обработкой трехвалентным хроматом
*** для EZH13/15… и EZH18/20… при установке в одной позиции винты используются одинаковые.

Пример заказа: для установки 4-х генераторов вакуума EZH10DSA с помощью L-образных кронштейнов:

1. EZH10DSA-06-06-08N - 4 шт.
2. AST-10L - 2 шт.
3. EZH2-TB104-A - 1 шт.

Примечание: все изделия поставляются отдельно.

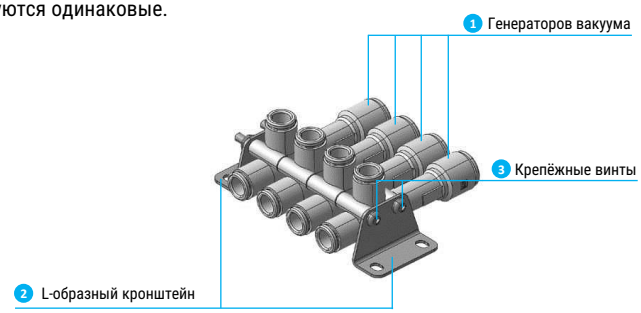

Все права защищены

Основные размеры – Без глушителя

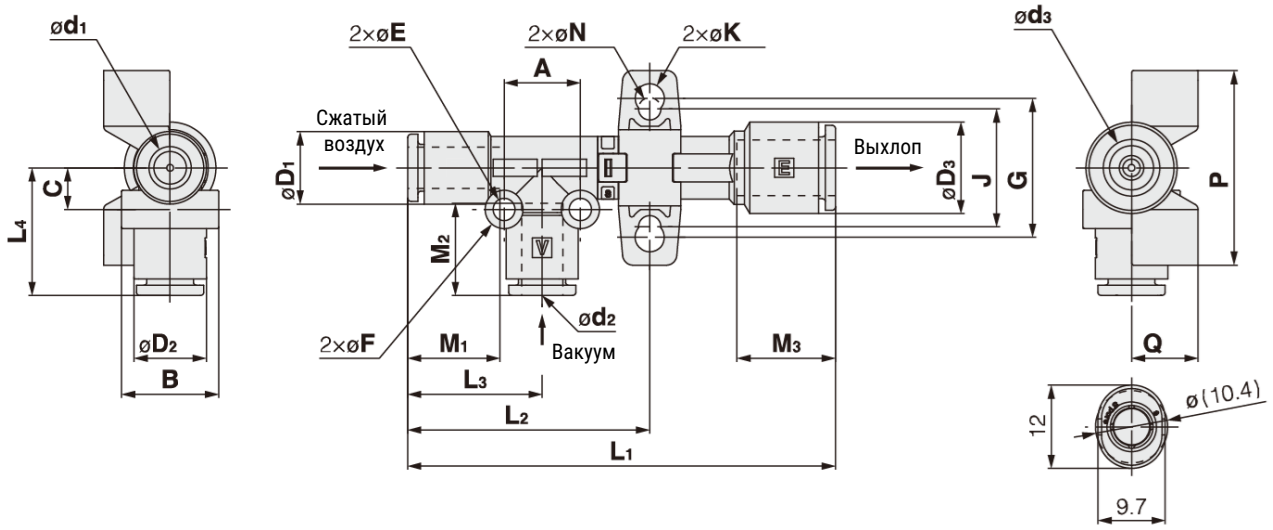

Модель	D1	D2	D3	d1	d2	d3	M1	M2	M3	L1	L2[1]	L3	L4	A	B	C	E	F	G[1]	J[1]	K[1]	N[1]	P[1]	Q[1]
EZH05D…-06-06-06	10,4	10,4	10,4	6,0	6,0	6,0	13,3	13,3	13,3	51,8	34,9	19,4	18,4	11,0	14,0	6,0	3,2	5,5	20,0	17,0	13,3	3,2	28,0	9,6
EZH07D…-06-06-06	10,4	10,4	10,4	6,0	6,0	6,0	13,3	13,3	13,3	55,0	34,9	19,4	18,4	11,0	14,0	6,0	3,2	5,5	20,0	17,0	13,3	3,2	28,0	9,6
EZH10D…-06-06-08	10,4	10,4	14,0	6,0	6,0	8,0	13,3	13,3	14,2	61,7	34,9	19,4	18,4	11,0	14,0	6,0	3,2	5,5	20,0	17,0	13,3	3,2	28,0	9,6
EZH13D…-08-10-10	14,5	15,9	18,0	8,0	10,0	10,0	14,2	15,6	15,6	75,0	43,9	22,4	27,0	17,0	20,0	9,0	4,3	7,8	27,0	22,0	15,6	4,2	35,0	12,0
EZH15D…-08-10-10	14,5	15,9	18,0	8,0	10,0	10,0	14,2	15,6	15,6	87,0	51,4	22,4	27,0	17,0	20,0	9,0	4,3	7,8	27,0	22,0	15,6	4,2	35,0	12,0
EZH18D…-10-12-12	18,0	18,5	20,0	10,0	12,0	12,0	15,6	17,0	17,0	110,0	60,9	28,4	28,0	22,0	22,0	10,0	4,3	См. чертеж стандартных размеров кронштейна						
EZH20D…-10-12-12	18,0	18,5	20,0	10,0	12,0	12,0	15,6	17,0	17,0	116,0	62,2	28,4	28,0	22,0	22,0	10,0	4,3							

Примечание:
[1] – размеры для установки стандартного кронштейна

L-образный кронштейн (установка с одной стороны)

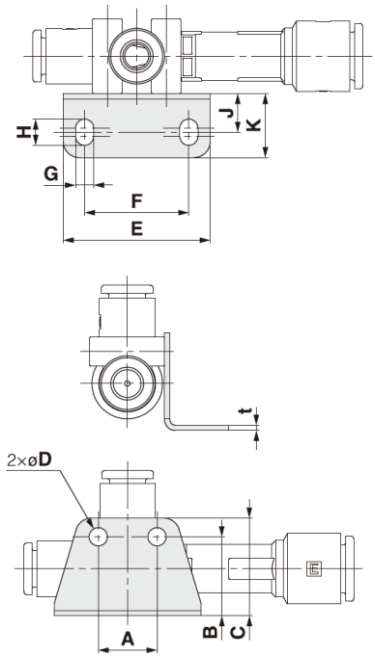

L-образный кронштейн (установка с двух стороны)

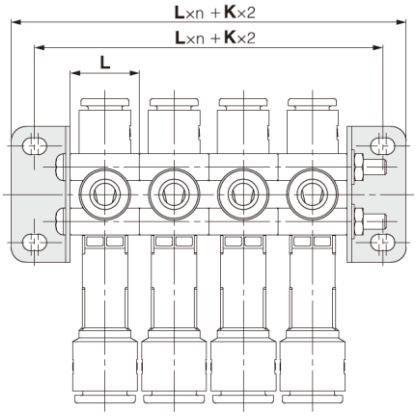

Примечание:
Генераторы вакуума EZH20D…A-…04-… и EZH20D…A-…F04-… нельзя устанавливать вплотную друг к другу

Модель кронштейна	Подходит для	A	B	C	D	E	F	G	H	J	K	L	t
AST-10L	EZH05/07/10D…	11,0	14,8	18,3	3,4	27,5	19,5	3,4	4,9	7,3	12,0	14,0	1,0
AST-25L	EZH13/15D…	17,0	19,6	24,6	4,5	38,0	28,0	4,5	6,5	9,5	15,5	20,0	1,2
AST-30L	EZH18/20D…	22,0	24,8	29,8	4,5	43,0	33,0	4,5	6,5	9,5	15,5	22,0	1,4

Все права защищены

Основные размеры – Без глушителя

Монтаж на DIN-рейка (установка с одной стороны)

EZH05/07/10D…

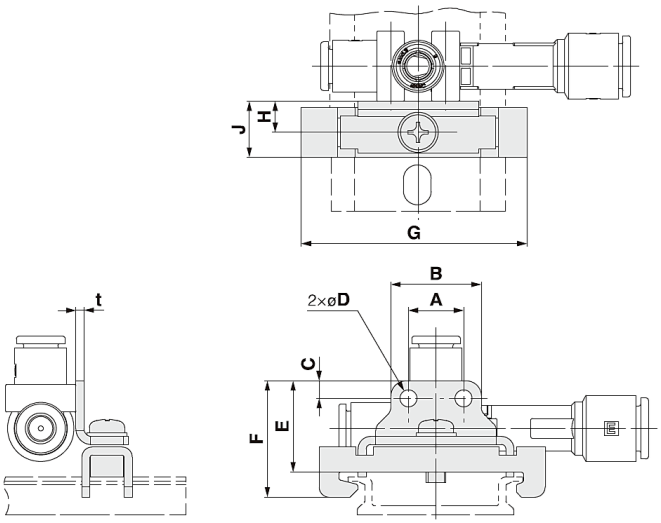

EZH13/15/18/20D…

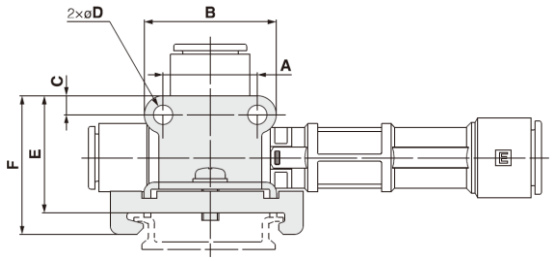

Монтаж на DIN-рейке (установка с двух сторон)

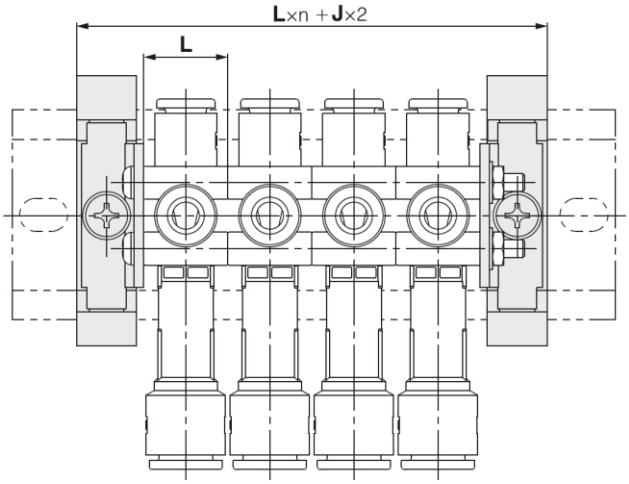

Примечание:
генераторы вакуума EZH20D…A-…04-… и EZH20D…A-…F04-… нельзя устанавливать вплотную друг к другу

Модель кронштейна	Подходит для	A	B	C	D	E	F	G	H	J	L	t
AST-10D	EZH05/07/10D…A	11,0	18,0	3,5	3,4	18,2	23,2	45,0	6,2	11,2	14,0	1,6
AST-25D	EZH13/15D…A	17,0	25,8	4,4	4,5	22,0	27,0	45,0	6,2	11,2	20,0	1,6
AST-30D	EZH18/20D…A	22,0	30,8	4,4	4,5	27,2	32,2	45,0	6,2	11,2	22,0	1,6

Версия 06.2026
Все права защищены

Основные размеры – Встроенный глушитель

EZH05/07/10/13B…

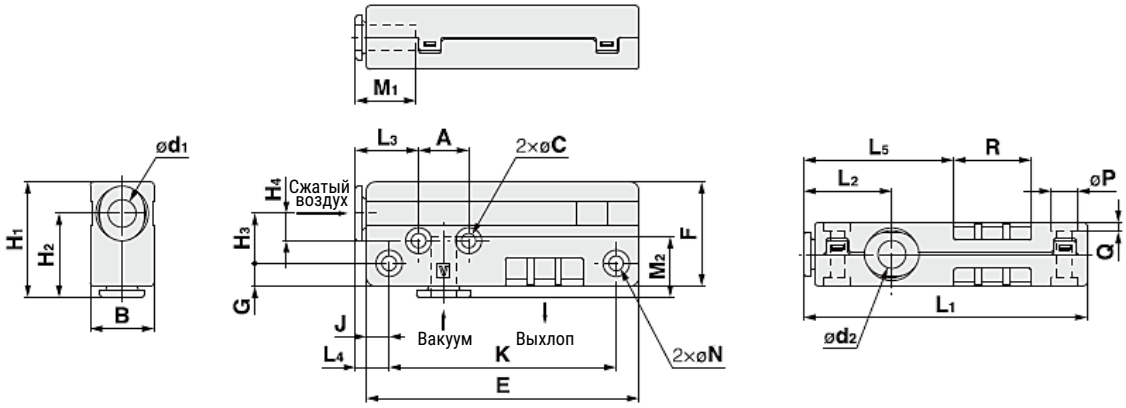

EZH15/18/20B…

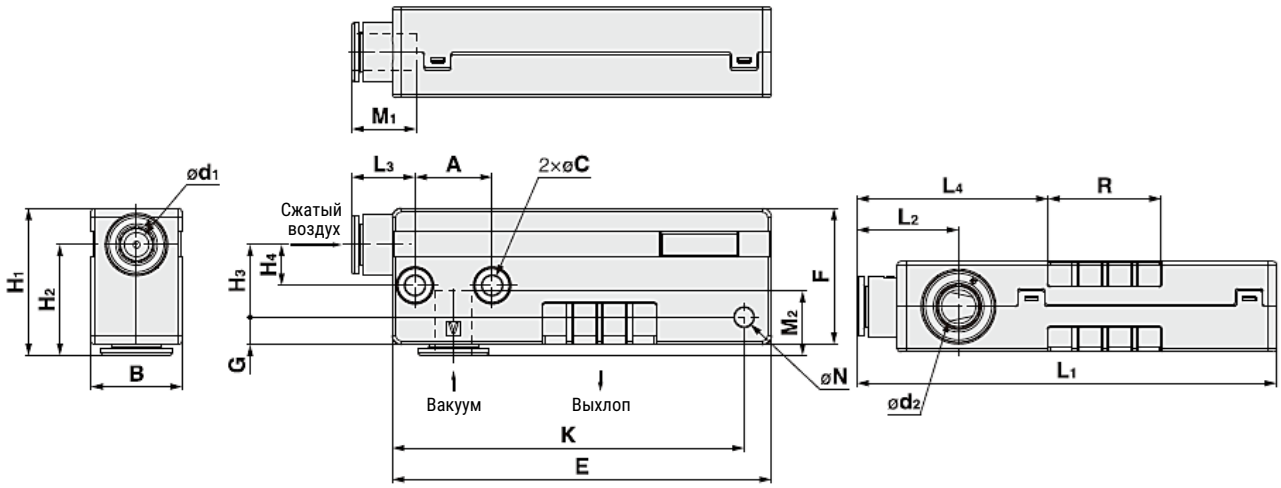

Модель	d1	d2	M1	M2	L1	L2	L3	L4	L5	H1	H2	H3	H4	A	B	C	E	F	G	J	K	N	P	Q	R
EZH05B…-06-06	6,0	6,0	13,3	13,3	59,47	19,4	13,9	7,4	33,1	25,4	18,4	11,0	6,0	11,0	14,0	3,2	57,0	23,0	5,0	5,0	47,0	3,2	5,8	2,0	15,0
EZH07B…-06-06	6,0	6,0	13,3	13,3	59,4	19,4	13,9	7,4	33,1	25,4	18,4	11,0	6,0	11,0	14,0	3,2	57,0	23,0	5,0	5,0	47,0	3,2	5,8	2,0	15,0
EZH10B…-06-06	6,0	6,0	13,3	13,3	62,4	19,4	13,9	7,4	33,0	25,4	18,4	11,0	6,0	11,0	14,0	3,2	60,0	23,0	5,0	5,0	50,0	3,2	5,8	2,0	17,1
EZH13B…-08-10	8,0	10,0	14,2	15,6	77,4	22,4	13,9	9,4	37,6	35,0	27,0	16,0	9,0	17,0	20,0	4,3	75,0	30,0	6,0	7,0	61,0	4,2	7,5	3,0	24,9
EZH15B…-08-10	8,0	10,0	14,2	15,6	92,4	22,4	13,9	42,1	-	35,0	27,0	16,0	9,0	17,0	20,0	4,3	83,5	30,0	6,0	-	77,5	4,2	-	-	24,9
EZH18B…-10-12	10,0	12,0	15,6	17,0	132,4	28,4	17,4	50,1	-	37,4	26,4	17,7	10,0	22,0	22,0	4,3	121,7	35,0	7,0	-	114,7	4,2	-	-	26,9
EZH20B…-10-12	10,0	12,0	15,6	17,0	132,4	28,4	17,4	50,1	-	37,4	26,4	17,7	10,0	22,0	22,0	4,3	121,7	35,0	7,0	-	114,7	4,2	-	-	26,9

Все права защищены

Основные размеры – Встроенный глушитель

L-образный кронштейн (установка с одной стороны)

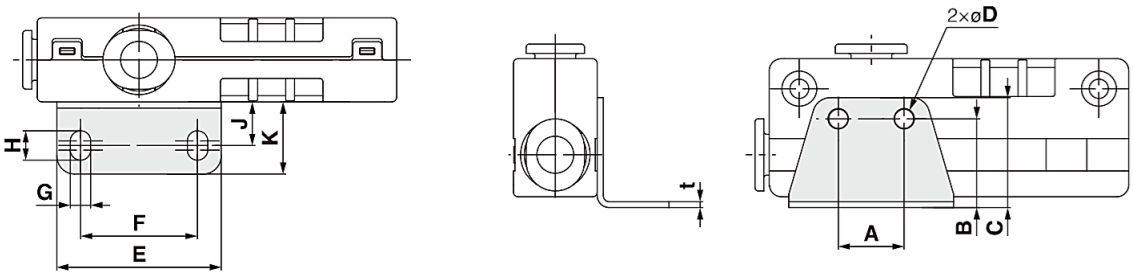

L-образный кронштейн (установка с двух стороны)

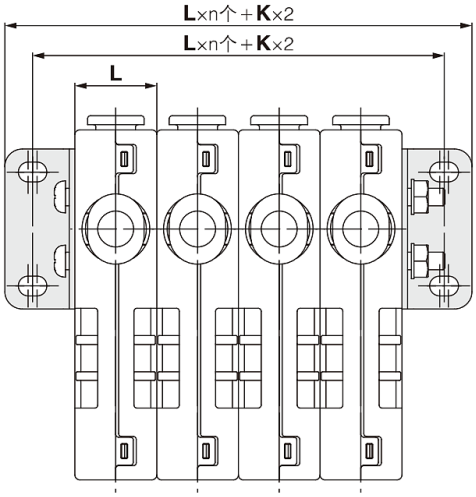

Примечание:
Генераторы вакуума EZH20B…-…04-… и EZH20B…-…F04-… нельзя устанавливать вплотную друг к другу.

Модель кронштейна	Подходит для	A	B	C	D	E	F	G	H	J	K	L	t
AST-10L	EZH05/07/10B	11,0	14,8	18,3	3,4	27,5	19,5	3,4	4,9	7,3	12,0	14,0	1,0
AST-25L	EZH13/15B	17,0	19,6	24,6	4,5	38,0	28,0	4,5	6,5	9,5	15,5	20,0	1,2
AST-30L	EZH18/20B	22,0	24,8	29,8	4,5	43,0	33,0	4,5	6,5	9,5	15,5	22,0	1,4

SMARTA
www.smarta.ru
8 (800) 550 3487
Версия 06.2026
Все права защищены

Основные размеры – Встроенный глушитель

Монтаж на DIN-рейка
(установка с одной стороны)

EZH05/07/10B…

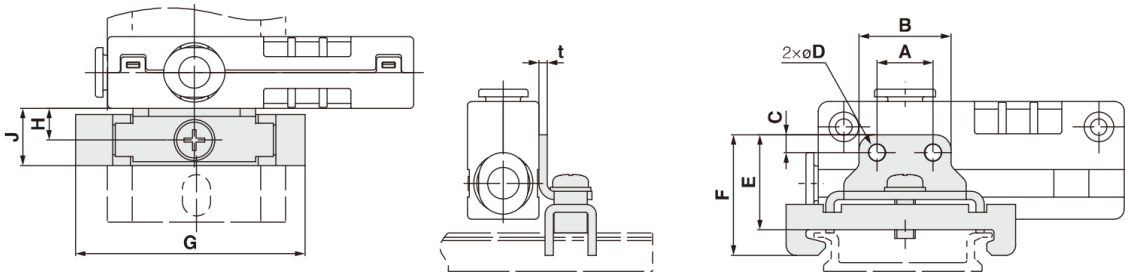

EZH13/15/18/20B…

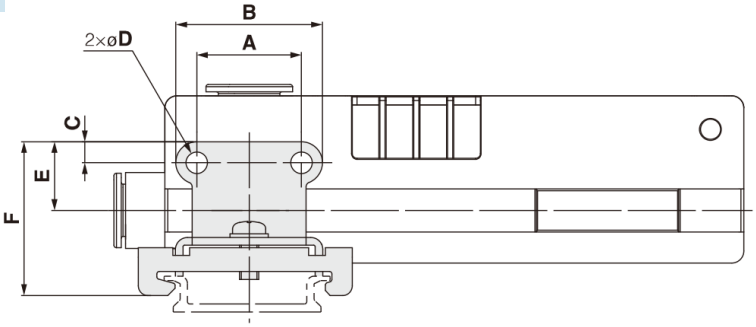

DIN-рейка
(установка с двух сторон)

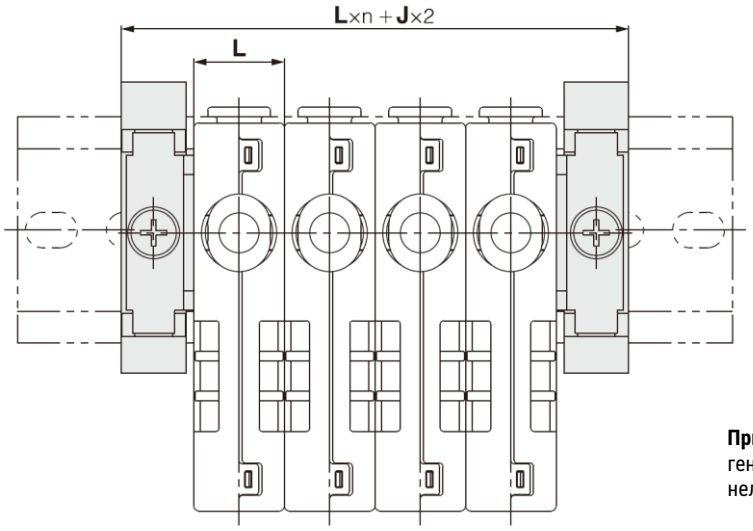

Примечание:
генераторы вакуума EZH20B…A-…04-… и EZH20B…A-…F04-…
нельзя устанавливать вплотную друг к другу

Модель кронштейна	Подходит для	A	B	C	D	E	F	G	H	J	L	t
AST-10D	EZH05/07/10B…A	11,0	18,0	3,5	3,4	18,2	23,2	45,0	6,2	11,2	14,0	1,6
AST-25D	EZH13/15B…A	17,0	25,8	4,4	4,5	22,0	27,0	45,0	6,2	11,2	20,0	1,6
AST-30D	EZH18/20B…A	22,0	30,8	4,4	4,5	27,2	32,2	45,0	6,2	11,2	22,0	1,6

Все права защищены

EBM / EBX

Генератор вакуума

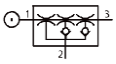

EBM-A

EBM-B

EBM-C

Описание

- Многоступенчатый генератор вакуума, который может использоваться в различных отраслях промышленности;
- Выбор глубины вакуума позволяет адаптироваться под различные условия работы;
- Компактный размер, маленький вес, высокая производительность

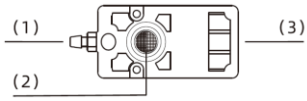	Тип A	1. Канал питания 2. Канал вакуума 3. Канал выхлопа	Варианты 05, 10
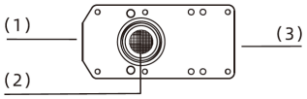	Тип B		Варианты 05, 10, 20, 30
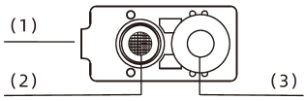	Тип C		Варианты 05, 10, 20, 30

Система обозначений

01 02 - 03 - 04

01 Серия

EBM	Глубина вакуума -84 кПа
EBX	Глубина вакуума -91 кПа

02 Размер

5	1 вакуумное сопло
10	2 вакуумных сопла
20	4 вакуумных сопла
30	6 вакуумных сопла

03 Пневматическое присоединение

	Питание	Вакуум	Выхлоп
A	Ниппель 6 мм	G1/8	Встроенный глушитель
B	G1/8	G3/8	Встроенный глушитель
C	G1/8	G3/8	Встроенный глушитель

04 Материал уплотнений

N	Нитриловая резина
V	Фторкаучук

Пример заказа: серия EBM, типоразмер 10 (2 вакуумных сопла), глубина вакуума -84 кПа, пневматическое присоединение B, материал уплотнений нитриловая резина
Код заказа: **EBM10-B-N**

Технические характеристики

Основные технические характеристики		
Рабочая среда		Сжатый воздух по ISO 8573-1:2010 [7:4:4]
Рабочее давление, бар		3…7
Оптимальное рабочее давление, бар		4,5…6
Максимальная глубина вакуума, кПа	EBM	-84
	EBX	-91
Уровень шума, дБА		55…69
Материал корпуса		Полимер
Материал уплотнений		NBR / FKM
Рабочая температура, °C		-20 … +80

Производительность

Тип	Давление питания, МПа	Максимальная глубина вакуума, -кПа	Макс. скорость всасывания, л/мин	Потребление воздуха, л/мин	Рекомендуемый диаметр шланга для канала питания, мм	Рекомендуемый диаметр шланга для канала вакуума, мм
EBM05	0,45	84	35	26	6	8
EBM10	0,45	84	70	52	6	10
EBM20	0,45	84	141	107	8	12
EBM30	0,6	84	215	155	8	12
EBX05	0,45	91	30	24	6	8
EBX10	0,45	91	52	49	6	10
EBX20	0,45	91	110	105	8	12
EBX30	0,6	91	180	154	8	12

Версия 06.2026
Все права защищены

Скорость всасывания в зависимости от глубины вакуума

Тип	Рабочее давление, МПа	Потребление воздуха, л/мин	0	10	20	30	40	50	60	70	80	90	Максимальная глубина вакуума, -кПа
EBM05	0,45	26	35	17,5	13	11	10	8	5	2,5	0,8	--	84
EBM10	0,45	52	70	42	27	23	20	16	11	5	1,3	--	84
EBM20	0,45	107	141	72	50	44	38	32	20	11	3	--	84
EBM30	0,6	155	215	147	92	73	60	47	32	16	4,1	--	84
EBX05	0,45	24	30	15,5	10	9	9	6,5	5,5	3	1,5	0,5	91
EBX10	0,45	49	52	31	20	18	17	13	11	7	2,5	1,5	91
EBX20	0,45	105	110	62	38	32	30	22	14	12	8	3	91
EBX30	0,6	154	180	108	52	47	41	33	26	18	7,2	2,7	91

EBM Скорость всасывания в зависимости от глубины вакуума

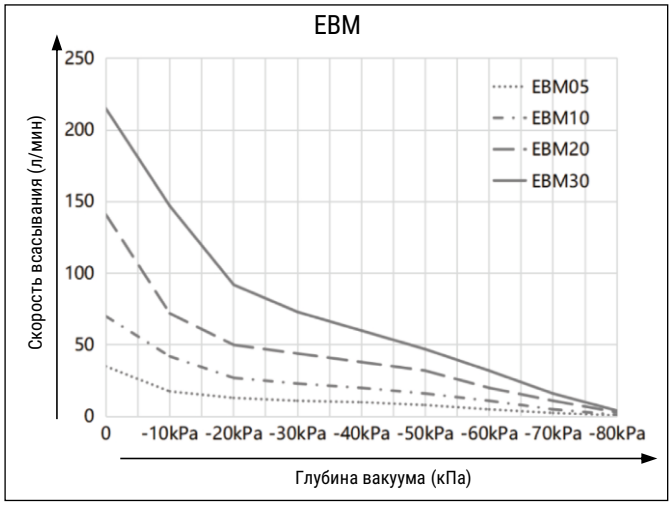

EBX Скорость всасывания в зависимости от глубины вакуума

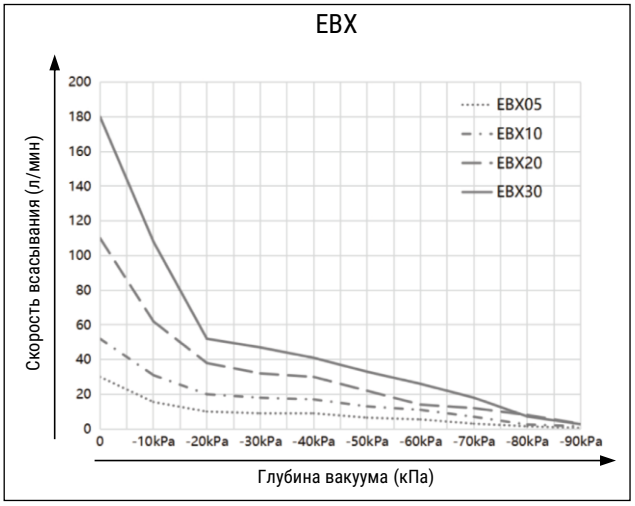

Время вакуумирования в зависимости от глубины вакуума

Тип	Давление питания, МПа	Потребление воздуха, л/мин	0	10	20	30	40	50	60	70	80	90	Максимальная глубина вакуума, -кПа
EBM05	0,45	26	0	0,11	0,42	0,95	1,66	2,5	3,65	5,25	7,89	--	84
EBM10	0,45	52	0	0,08	0,2	0,44	0,8	1,24	1,8	2,55	3,8	--	84
EBM20	0,45	107	0	0,04	0,12	0,23	0,41	0,65	0,93	1,33	2,03	--	84
EBM30	0,6	155	0	0,04	0,01	0,186	0,31	0,49	0,65	0,9	1,9	--	84
EBX05	0,45	24	0	0,13	0,6	1,26	2,3	3,2	4,5	6,15	8,5	15,5	91
EBX10	0,45	49	0	0,11	0,3	0,65	1,1	1,55	2,15	2,85	4,7	10,2	91
EBX20	0,45	105	0	0,09	0,16	0,32	0,55	0,8	1,5	1,8	2,7	5,0	91
EBX30	0,6	154	0	0,05	0,15	0,28	0,44	0,67	0,92	1,3	1,9	3,6	91

EVC-H Время вакуумирования в зависимости от глубины вакуума

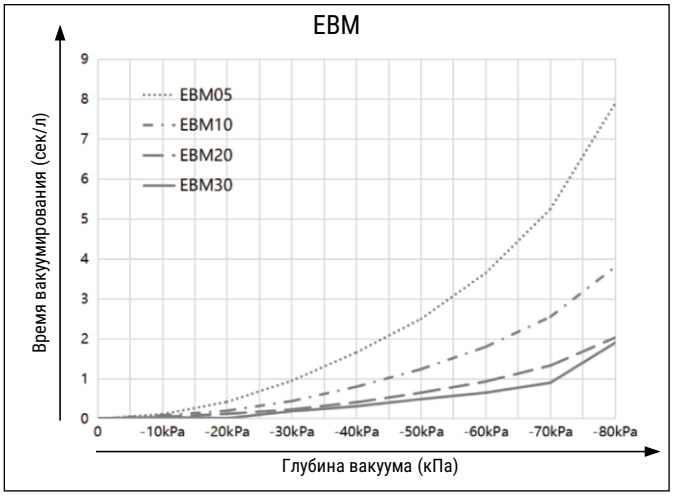

EVC-L Скорость всасывания (нл/мин.) при глубине вакуума (-кПа)

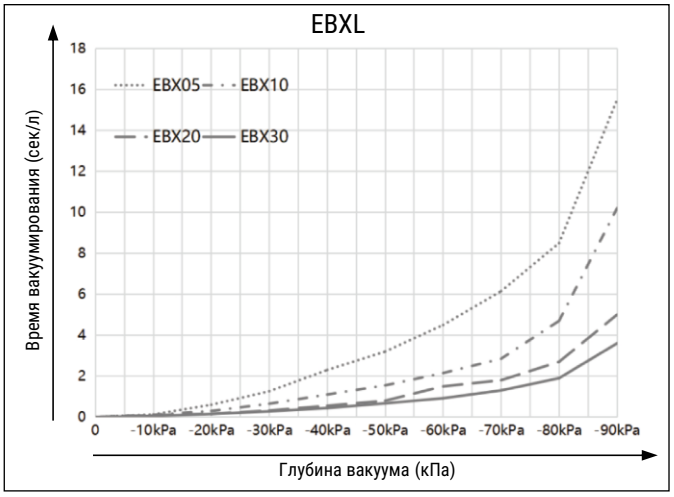

Все права защищены

Основные размеры

EBM...-A

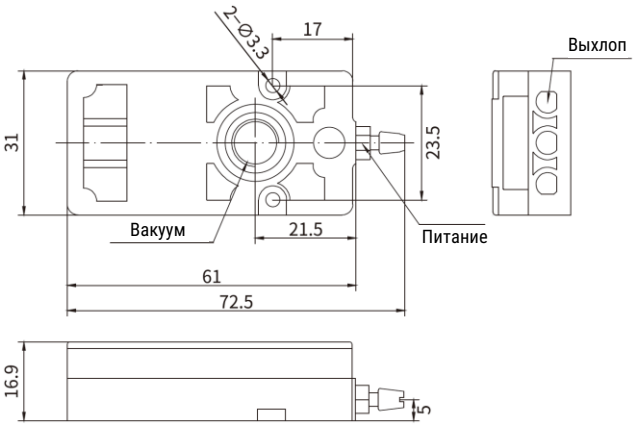

Размер	Канал питания	Канал вакуума
EBM05... / EBX05...	06	G1/8"
EBM10... / EBX10...	06	

EBM...-B

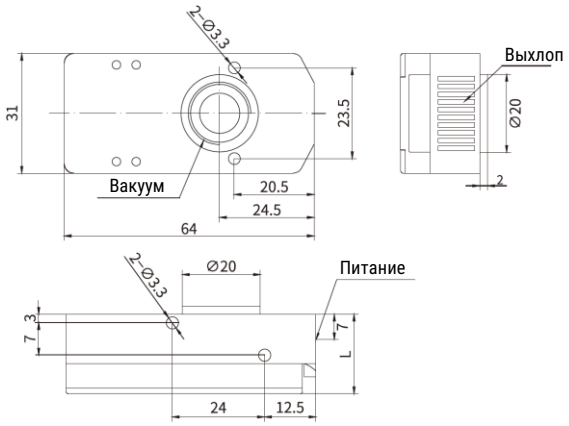

Размер	Канал питания	Канал вакуума	L
EBM05... / EBX05...	G1/8"	G3/8"	20.7
EBM10... / EBX10...			20.7
EBM20... / EBX20...			28
EBM30... / EBX30...			35

EBM...-C

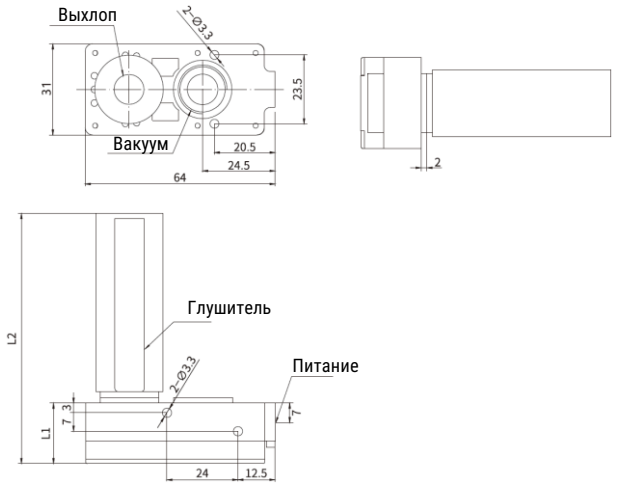

Размер	Канал питания	Канал вакуума	L1	L2
EBM05... / EBX05...	G1/8"	G3/8"	20.7	87
EBM10... / EBX10...			20.7	87
EBM20... / EBX20...			28	94.2
EBM30... / EBX30...			35	101.5

Версия 06.2026
Все права защищены

EVC

Генератор вакуума

EVC...

EVC...-A

Описание

- Многоступенчатый генератор вакуума с большим расходом для использования в различных отраслях промышленности;
- Выбор глубины вакуума позволяет адаптироваться под различные условия работы;
- Глушитель с большим расходом с резьбой в корпусе;
- Легко обслуживать благодаря возможности разобрать без использования инструментов.
- Различные способы монтажа обеспечивают удобство установки

Система обозначений

01	02	03	-	04	-	05	-	06

01 Серия

EVC	

02 Размер

25	1 вакуумное сопло
50	2 вакуумных сопла
75	3 вакуумных сопла
100	4 вакуумных сопла
125	5 вакуумных сопел
150	6 вакуумных сопел

03 Глубина вакуума

L	-72 кПа
H	-92 кПа

04 Пневматическое присоединение

		Питание	Вакуум	Выхлоп
B	Размер 25, 50	G1/4"	G3/4"	G3/4"
	Размер 75, 100	G1/4"	G3/4"	G3/4"
D	Размер 125, 150	G1/4"	G1"	G1"

05 Материал уплотнений

N	Нитриловая резина
V	Фторкаучук

06 Обратный клапан

	Без обратного клапана
A	С обратным клапаном

Пример заказа: серия EVC, типоразмер 50 (2 вакуумных сопла), глубина вакуума -92 кПа, пневматическое присоединение D, материал уплотнений нитриловая резина, без обратного клапана
Код заказа: **EVC50H-D-N**

Конструкция

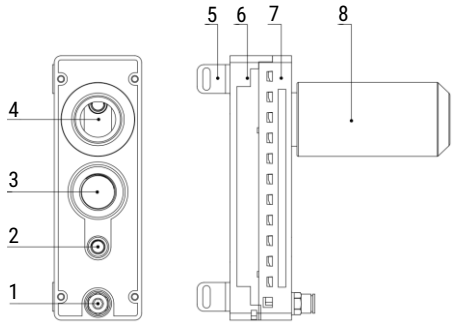

1. Канал питания
2. Канал вакуума (1) – подключение вакуумметра
3. Канал вакуума (2) – подключение вакуумной линии
4. Канал выхлопа
5. Монтажная скоба
6. Однослойная/многослойная нижняя плита
7. Верхняя крышка
8. Глушитель

Технические характеристики

Основные технические характеристики		
Рабочая среда		Сжатый воздух по ISO 8573-1:2010 [7:4:4]
Рабочее давление, бар		3...7
Оптимальное рабочее давление, бар		3,5...5
Максимальная глубина вакуума, кПа	исполнение L	-72
	исполнение H	-92
Уровень шума, дБА		65...68
Рабочая температура, °C		-10 ... +80
Материал корпуса		Полимер, алюминий, цинк
Материал уплотнений		NBR / FKM
Масса, г	размер 25, 50	500...550
	размер 75, 100	720...790
	размер 125, 150	795...875

Все права защищены

Технические характеристики

Тип	Рабочее давление, МПа	Макс. глубина вакуума, -кПа	Макс. скорость всасывания, л/мин	Потребление воздуха, л/мин	Рекомендуемый диаметр для канала питания, мм	Рекомендуемый диаметр для канала вакуума, мм
EVC25H	0,45	92	360	135	8	25
EVC50H	0,45	92	700	270	8	25
EVC75H	0,45	92	980	405	10	32
EVC100H	0,45	92	1380	540	10	32
EVC125H	0,45	92	1480	675	12	45
EVC150H	0,50	92	1650	810	12	45
EVC25L	0,35	72	330	110	8	25
EVC50L	0,35	72	660	230	8	25
EVC75L	0,35	72	990	365	10	32
EVC100L	0,35	72	1220	445	10	32
EVC125L	0,35	72	1350	545	12	45
EVC150L	0,35	72	1470	650	12	45

Скорость всасывания в зависимости от глубины вакуума

Тип	Рабочее давление, МПа	Потребление воздуха, л/мин	0	10	20	30	40	50	60	70	80	90	Максимальная глубина вакуума, -кПа
EVC25H	0,45	135	360	180	120	78	44	35	26	19	11	2	92
EVC50H		270	700	360	240	156	88	70	52	38	22	4	
EVC75H		405	980	540	360	234	131	104	77	58	32	5	
EVC100H		540	1380	720	480	312	175	139	103	77	43	7	
EVC125H		675	1480	850	580	390	219	174	129	96	54	9	
EVC150H	0,50	810	1650	1000	684	468	263	207	155	115	65	10	
EVC25L	0,35	110	330	180	115	80	43	30	23	15	–	–	72
EVC50L		230	660	360	230	160	86	60	45	31	–	–	
EVC75L		365	990	540	345	240	129	90	68	46	–	–	
EVC100L		445	1220	720	460	320	172	120	90	62	–	–	
EVC125L		545	1350	900	575	400	215	150	113	77	–	–	
EVC150L		650	1470	1120	690	480	258	180	140	93	–	–	

EVC-H Скорость всасывания (л/мин) при глубине вакуума (-кПа)

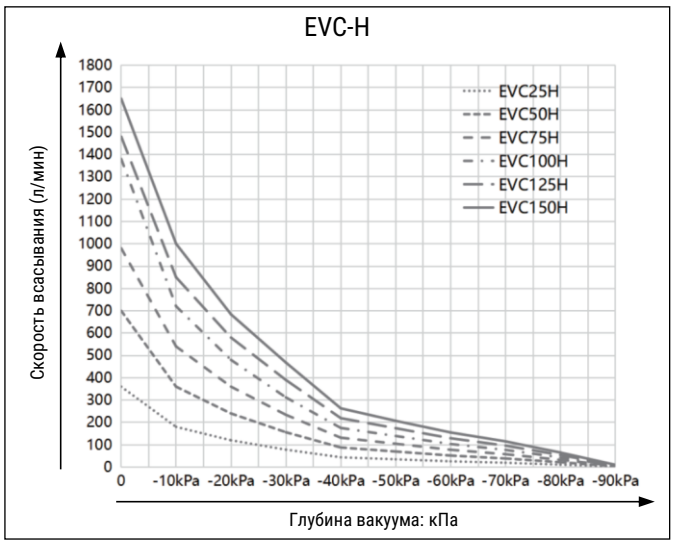

EVC-L Скорость всасывания (л/мин) при глубине вакуума (-кПа)

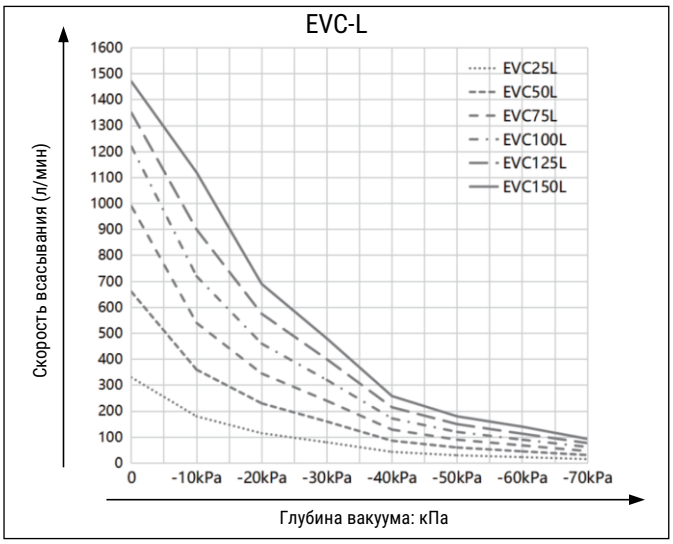

Версия 06.2026
Все права защищены

Время вакуумирования (с/л) в зависимости от глубины вакуума (-кПа)

Тип	Рабочее давление, МПа	Потребление воздуха, л/мин	0	10	20	30	40	50	60	70	80	90	Максимальная глубина вакуума, -кПа
EVC25H	0,45	135	0	0,02	0,06	0,11	0,21	0,40	0,65	0,95	1,60	4,00	92
EVC50H		270	0	0,014	0,031	0,06	0,10	0,20	0,34	0,50	0,80	2,50	
EVC75H		405	0	0,012	0,029	0,058	0,095	0,18	0,31	0,46	0,59	1,50	
EVC100H		540	0	0,010	0,025	0,043	0,075	0,11	0,19	0,27	0,45	1,20	
EVC125H		675	0	0,006	0,015	0,029	0,052	0,09	0,14	0,21	0,33	1,00	
EVC150H	0,50	810	0	0,005	0,013	0,027	0,045	0,07	0,11	0,23	0,46	0,90	
EVC25L	0,35	110	0	0,02	0,05	0,10	0,18	0,33	0,53	0,80	–	–	72
EVC50L		230	0	0,01	0,02	0,05	0,09	0,17	0,27	0,40	–	–	
EVC75L		365	0	0,007	0,017	0,033	0,060	0,110	0,18	0,27	–	–	
EVC100L		445	0	0,005	0,013	0,025	0,045	0,083	0,13	0,20	–	–	
EVC125L		545	0	0,005	0,012	0,022	0,036	0,066	0,11	0,16	–	–	
EVC150L		650	0	0,004	0,010	0,018	0,030	0,055	0,09	0,13	–	–	

EVC-H Время вакуумирования в зависимости от глубины вакуума

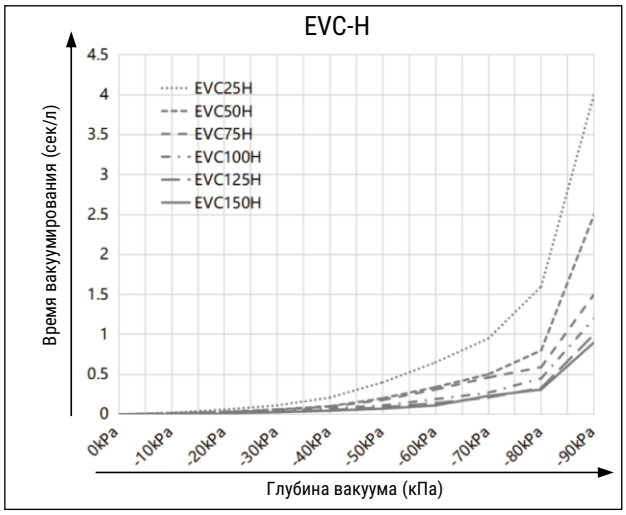

EVC-L Время вакуумирования в зависимости от глубины вакуума

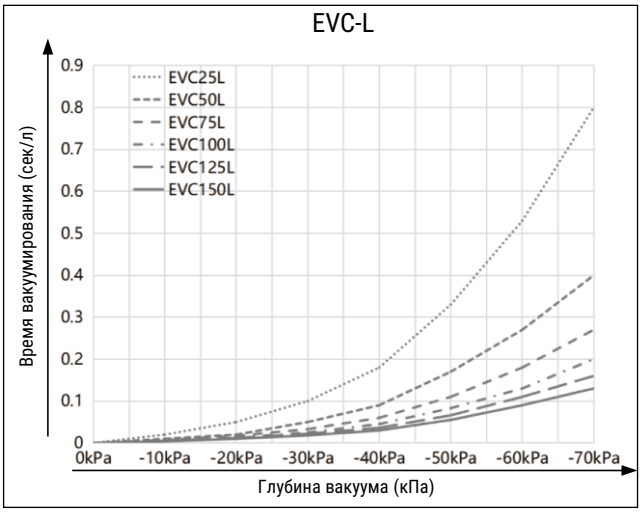

Основные размеры

EVC25/80 (H/L)

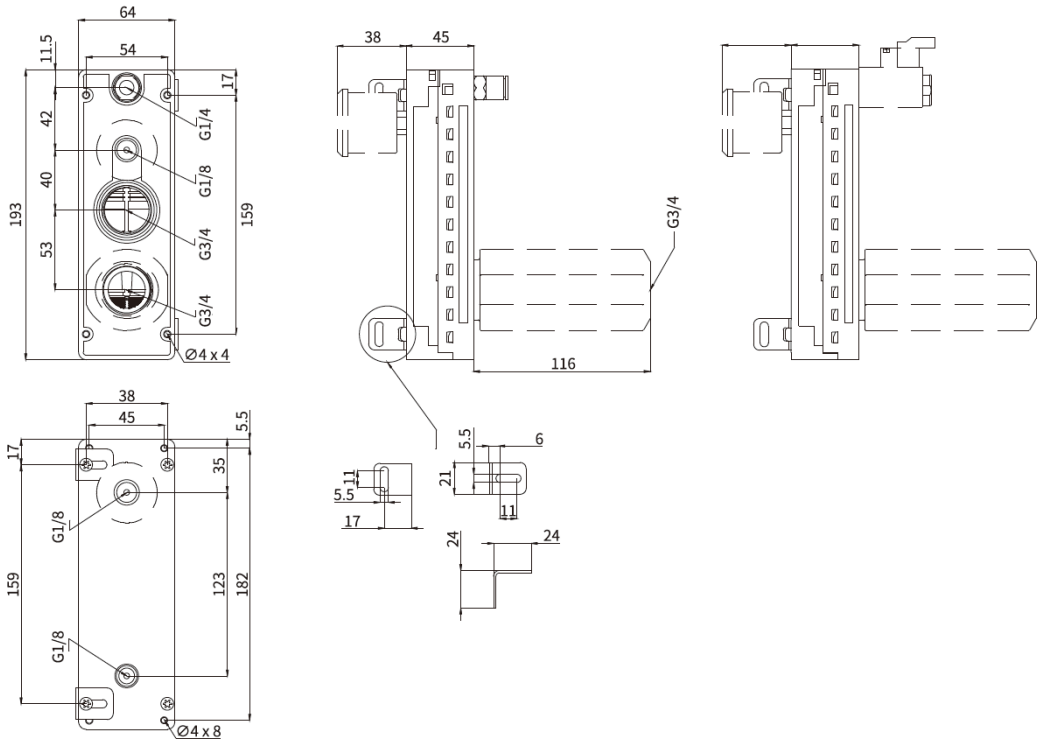

Все права защищены

Основные размеры

EVC75/100 (H/L)

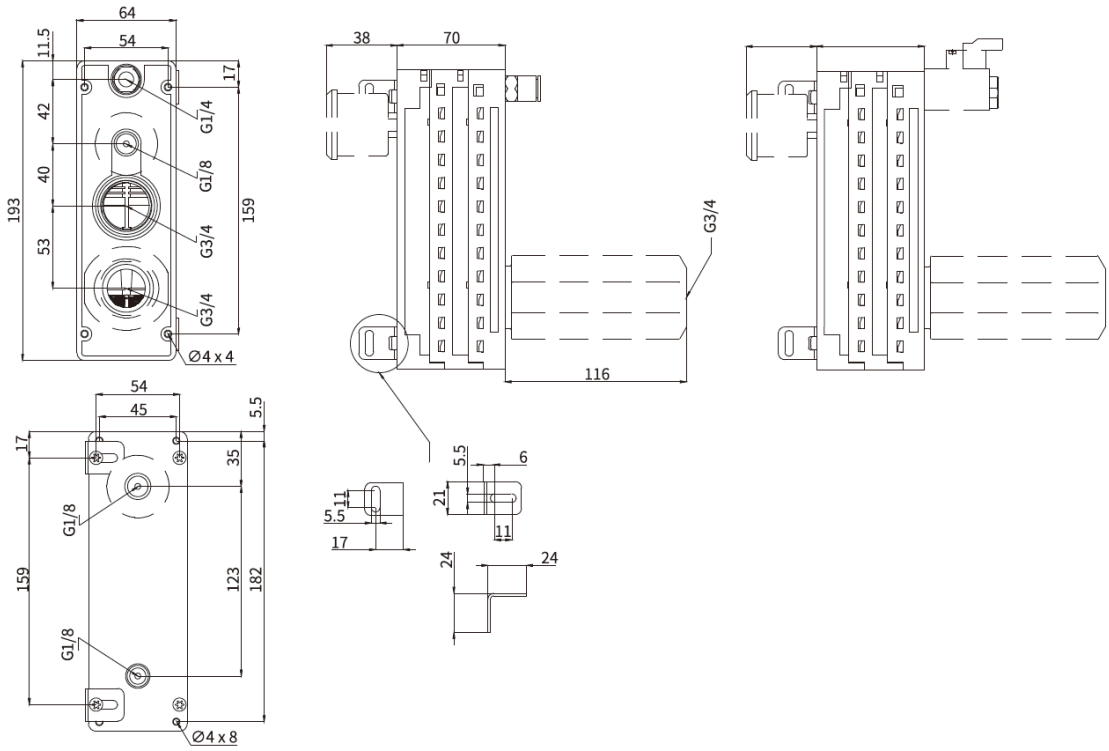

EVC125/150 (H/L)

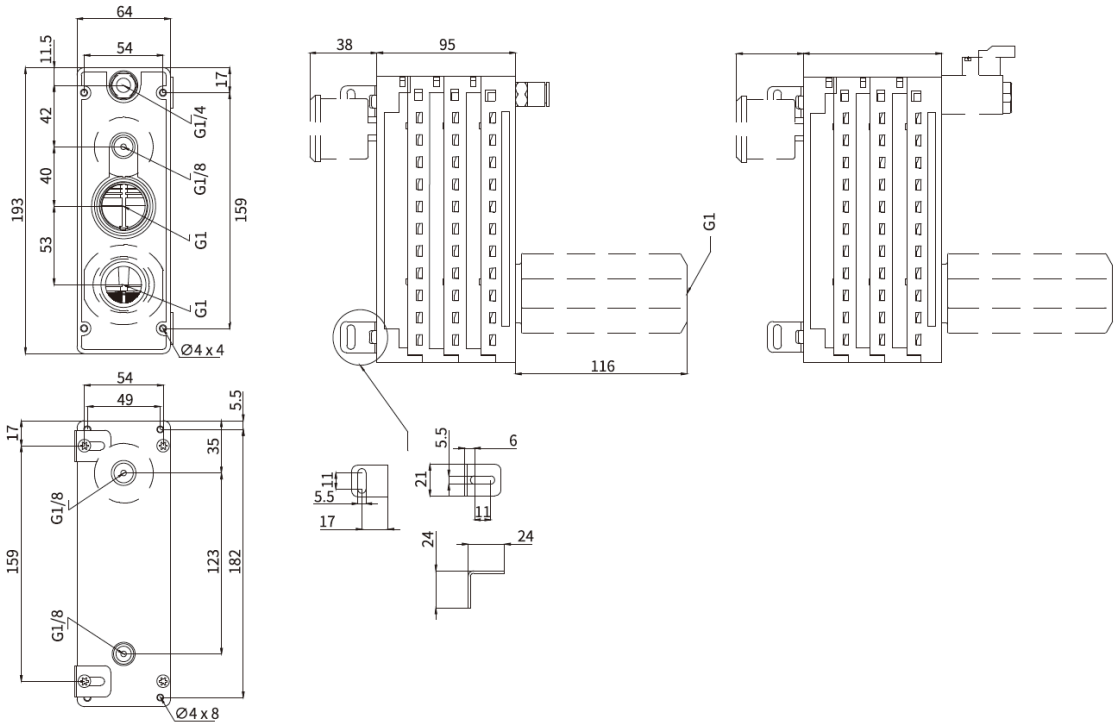

Версия 06.2026
Все права защищены

EZL1

Генератор вакуума

	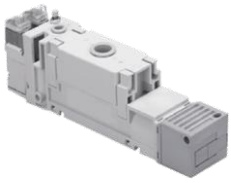		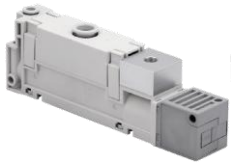	
Базовый генератор	С клапанами включения вакуума и импульса сброса	С датчиком вакуума	С каналом для индикации вакуума	С резьбовым выхлопным каналом

Технические характеристики

Основные характеристики		EZL112A
Диаметр сопла, мм		1,2
Диапазон рабочего давления, МПа		0,2 … 0,5
Оптимальное рабочее давление, МПа		0,45
Максимальная глубина вакуума, кПа		-84
Рабочая среда		Сжатый воздух по ISO 8573-1:2010 [-:4:-]
Рабочая температура, °C		+5 … +50 (без образования конденсата)
Скорость всасывания, л/мин		100
Расход сжатого воздуха, л/мин		57
Устойчивость к вибрации, м/с^2	без датчика давления	30
	С датчиком давления	20
Устойчивость к шокам, м/с^2	без датчика давления	150
	С датчиком давления	100
Уровень шума, дБ		65

Система обозначений – генератор вакуума без клапана включения вакуума

01	02	12A	03	-	04	05	-	06

01 Серия

EZL	

02 Скорость всасывания

1	100 л/мин

03 Канал выхлопа

	Встроенный глушитель
PF	Резьба G1/2

04 Индикация вакуума

	Без индикации
GN	Внутренняя резьба G1/8
G	Манометр
D	Датчик вакуума

05 Тип электрического выхода

N	NPN открытый коллектор, 2 выхода + 1-5В
P	PNP открытый коллектор, 2 выхода + 1-5В

06 Монтажные принадлежности

	Без принадлежностей
B	Монтажные лапы (2 шт. + 4 винта)

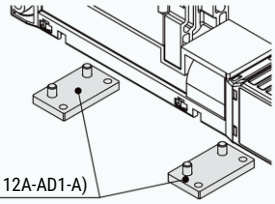

Пример заказа: Генератор вакуума EZL, скорость всасывания 100 л/мин, выхлоп резьба G1/2, с датчиком вакуума, тип выхода NPN открытый коллектор, 2 выхода + 1-5В, с монтажными принадлежностями.
Код заказа: **EZL112APF-DN-B**

Все права защищены

Система обозначений – генератор вакуума с клапаном включения вакуума

01	02	12A	03	-	04	05	06	07	-	08	09	-	10

01 Серия

EZL	

02 Скорость всасывания

1	100 л/мин

03 Канал выхлопа

	Встроенный глушитель
PF	Резьба G1/2

04 Клапан включения вакуума и импульс сброса

K1	Клапан включения вакуума (Н.З.), импульс сброса (Н.З.)
K2	Клапан включения вакуума Н.З.

05 Рабочее напряжение

5	24 В пост. тока
6	12 В пост. тока

06 Кабель

L	Кабель для подключения (длина 300 мм)

07 Светодиодная индикация

Z	Светодиодная индикация (с ограничением скачков напряжения)

08 Индикация вакуума

	Без индикации
GN	Внутренняя резьба G1/8
G	Манометр
D	Датчик вакуума

09 Тип электрического выхода

N	NPN открытый коллектор, 2 выхода + 1-5В
P	PNP открытый коллектор, 2 выхода + 1-5В

10 Монтажные принадлежности

	Без принадлежностей
B	Монтажные лапы (2 шт. + 4 винта)

Пример заказа: Генератор вакуума EZL, скорость всасывания 100 л/мин, выхлоп внутренняя резьба G1/2, с клапаном включения вакуума и импульсом сброса, напряжение 24 В пост. тока, с датчиком вакуума, тип выхода NPN открытый коллектор, 2 выхода + 1-5В, с монтажными лапами.
Код заказа: **EZL112APF-K15LZ-DN-B**

Электрическое подключение

NPN открытый коллектор, 1 выход

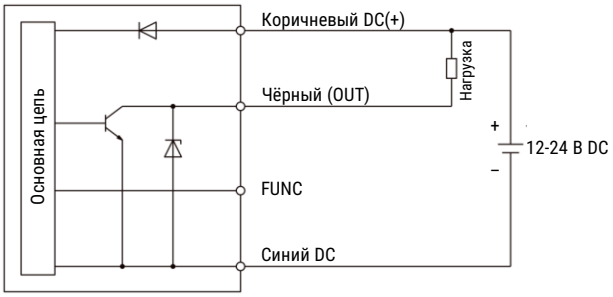

NPN открытый коллектор, 2 выхода

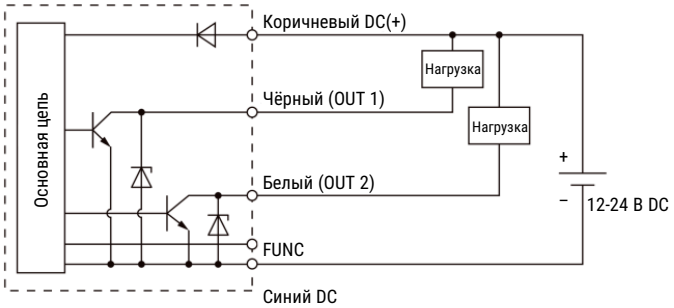

PNP открытый коллектор, 1 выход

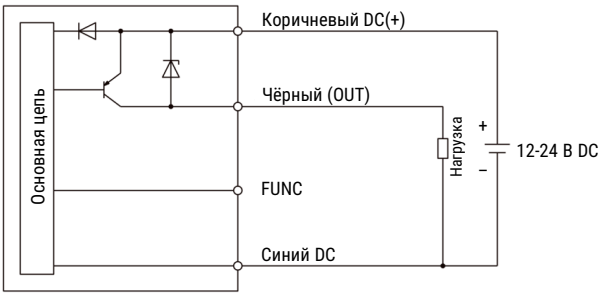

PNP открытый коллектор, 2 выхода

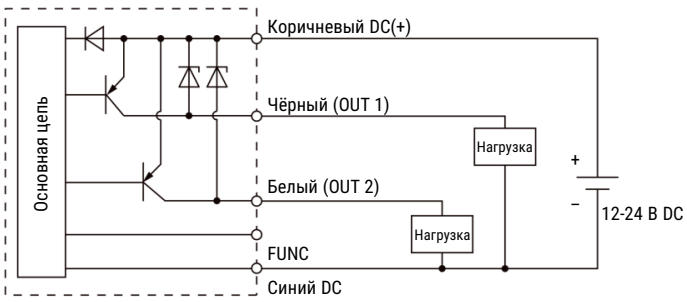

Максимальное напряжение 28 В пост. тока;
Остаточное напряжение менее 2 В, остаточный ток 80 мА.

Все права защищены

Характеристики

Расходные характеристики

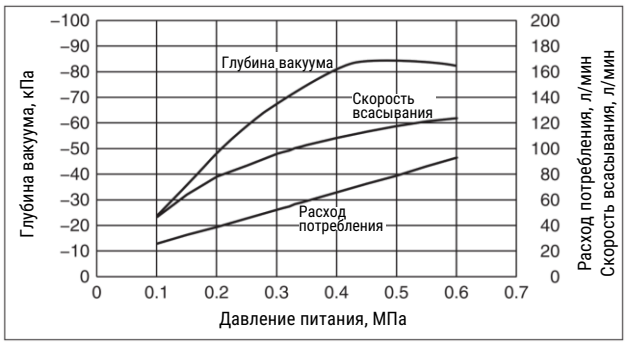

Скорость всасывания

Примечание: Стандартное давление питания – 0,35 МПа (без клапана)

Время вакуумирования

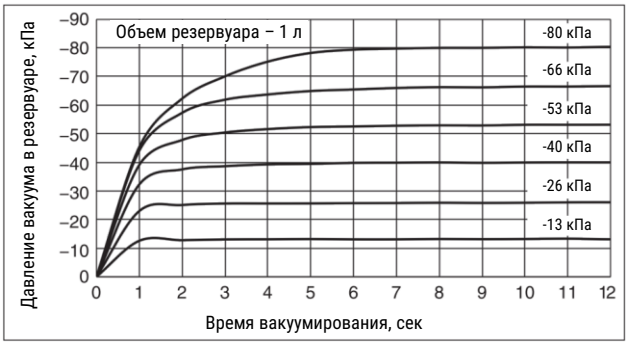

Интерпретация характеристик расхода

Характеристики расхода отражают зависимость глубины вакуума от расхода вакуумного генератора, т.е. при изменении расхода изменяется и глубина вакуума. Как правило, это отражает работу вакуумного генератора при стандартном рабочем давлении. На графике $P_{макс}$ обозначает максимальную глубину вакуума, $Q_{макс}$ - максимальный вакуумный расход.

Возможные варианты интерпретации изменения глубины вакуума:

1. После перекрытия питания вакуумного генератора вакуумный расход становится равен 0, а глубина вакуума достигает максимального значения ($P_{макс}$).
2. При подаче питания вакуумный расход увеличивается, а глубина вакуума снижается (Q_1 и P_1).
3. После дальнейшего и полного открытия подвода питания вакуумный расход достигает максимума ($Q_{макс}$), а глубина вакуума практически равна 0.

Следует отметить, что достичь высокого уровня вакуумного давления практически невозможно в условиях высокой воздухопроницаемости при адсорбции и/или при значительных утечках.

Интерпретация времени достижения вакуума.

Время достижения вакуума – это интервал времени, требуемый для создания заданного уровня вакуумного давления в системе или вакуумной камере объёмом 1 л относительно атмосферного давления.

В случае EZL1 для достижения вакуумного давления - 80 кПа требуется около 7,0 секунд.

Все права защищены

Основные размеры

EZL112A-… (без клапана включения)

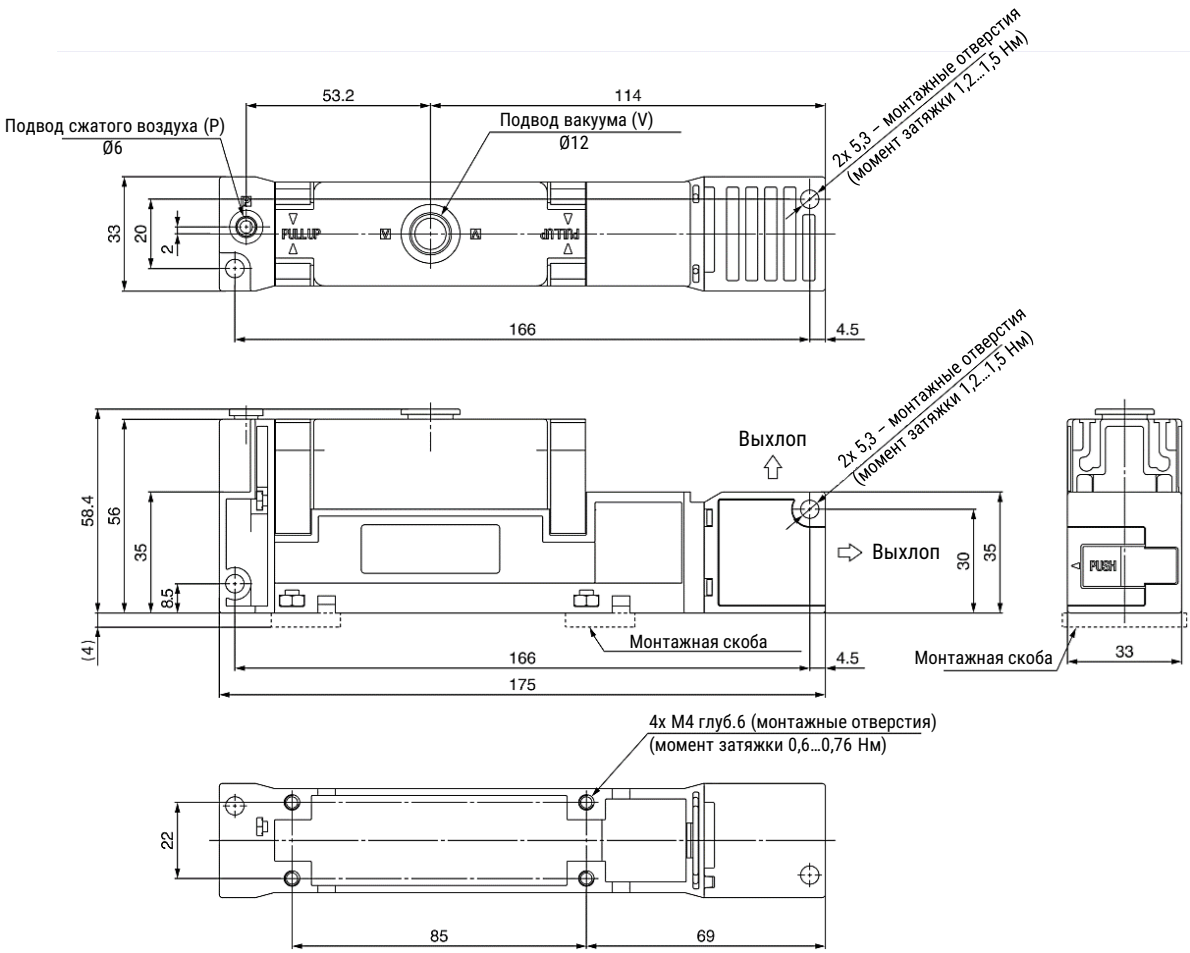

EZL112A-…-B (с монтажной скобой)

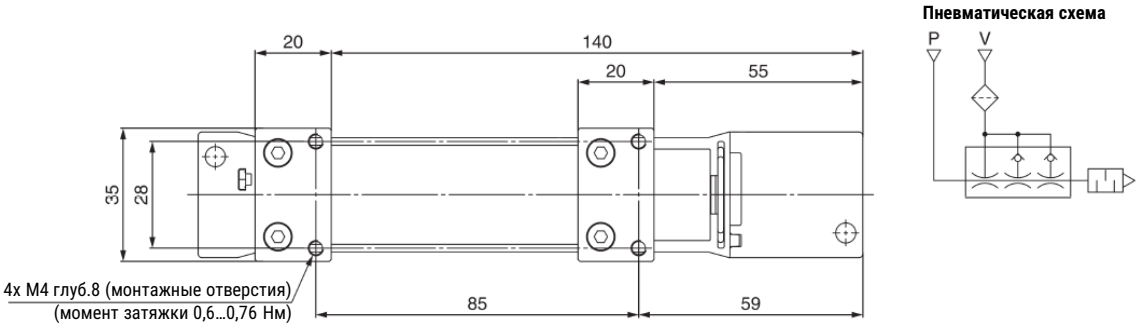

Примечание:
При монтаже генератора вакуума используйте указанный рекомендуемый момент затяжки. Избегайте чрезмерного усилия при затягивании винтов, т.к. это может привести к повреждению изделия или выходу из строя.

Версия 06.2026
Все права защищены

Основные размеры

EZL112A…PF… (выхлоп резьбовой)

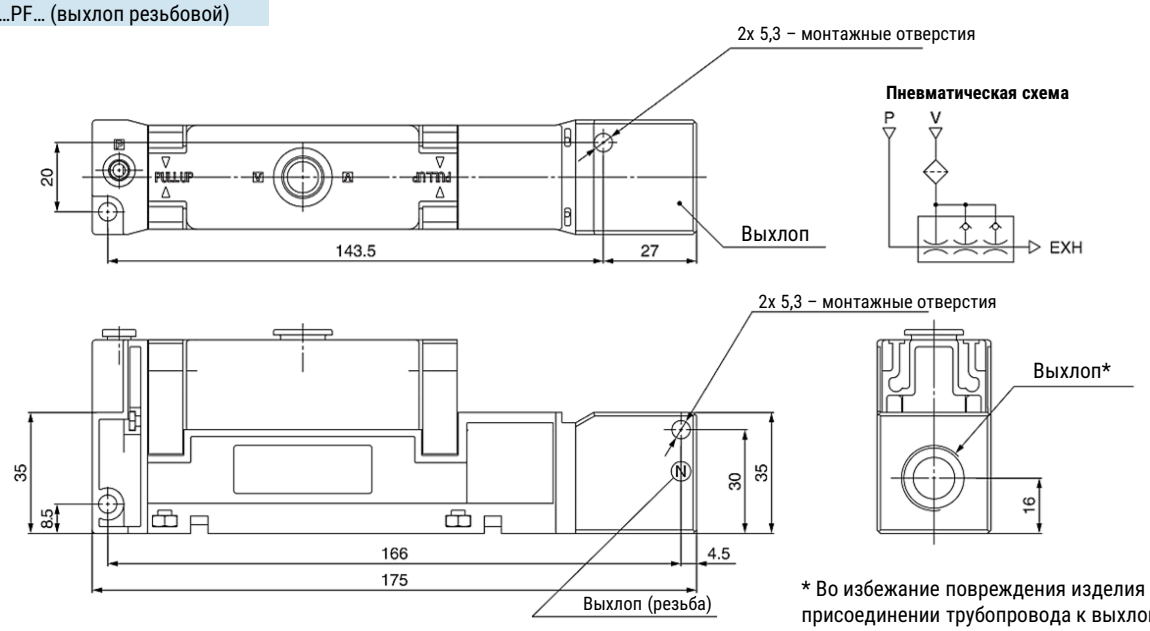

* Во избежание повреждения изделия при присоединении трубопровода к выхлопному отверстию обеспечьте фиксацию исключительно выхлопного блока.
Фиксация за корпус изделия строго запрещена.

Рекомендуемый момент затяжки 20…25 Н*м

EZL112A…D… (с датчиком вакуума)

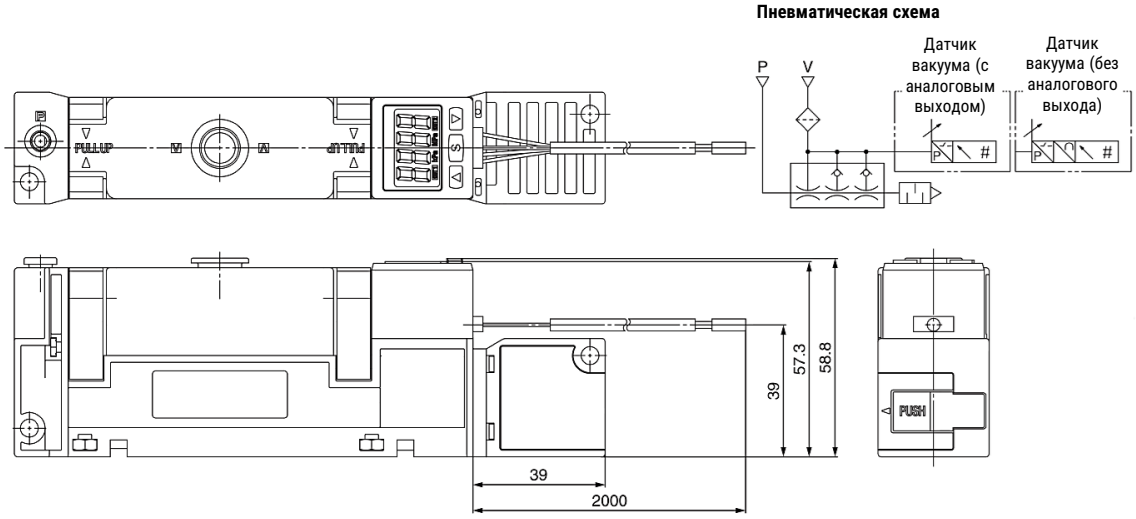

Все права защищены

Основные размеры

EZL112A…-GN…
(с отверстием для индикации вакуума)

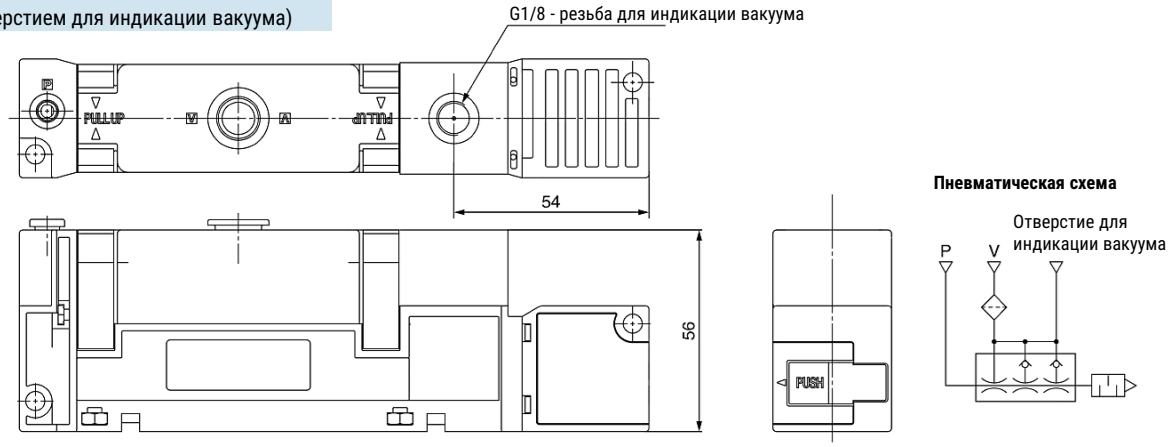

Примечание: При установке фитинга в отверстие для подключения средств измерения используйте гаечный ключ (размер 18). Рекомендуемый момент затяжки 3…5 Нм.

EZL112A…-K1…L…
(с клапаном включения и импульсом сброса)

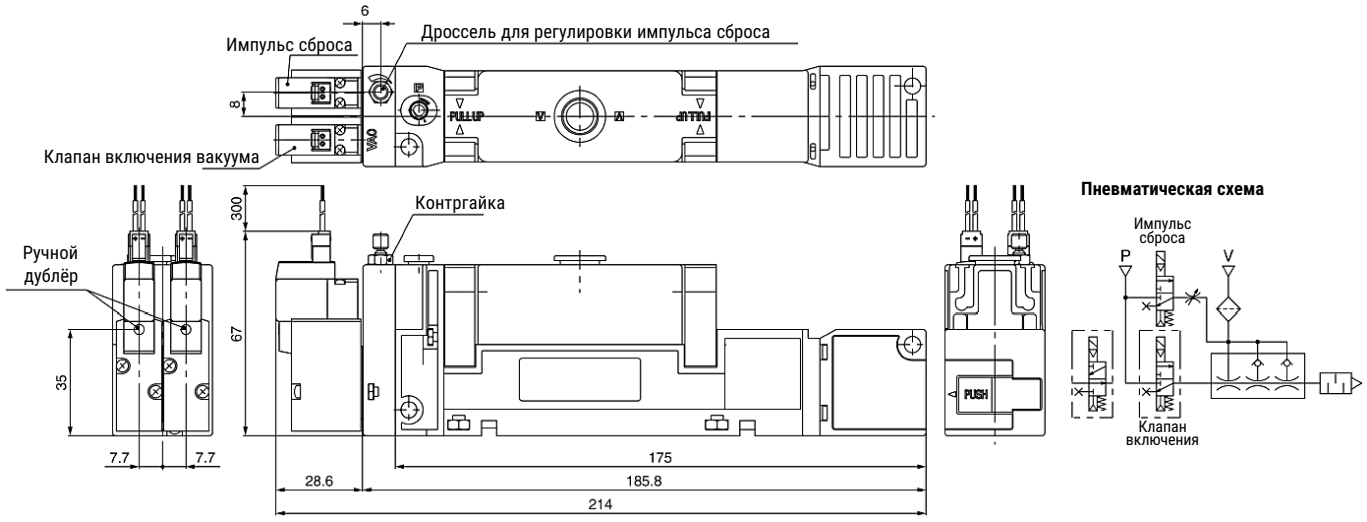

EZL112A-K2…L…
(с клапаном включения)

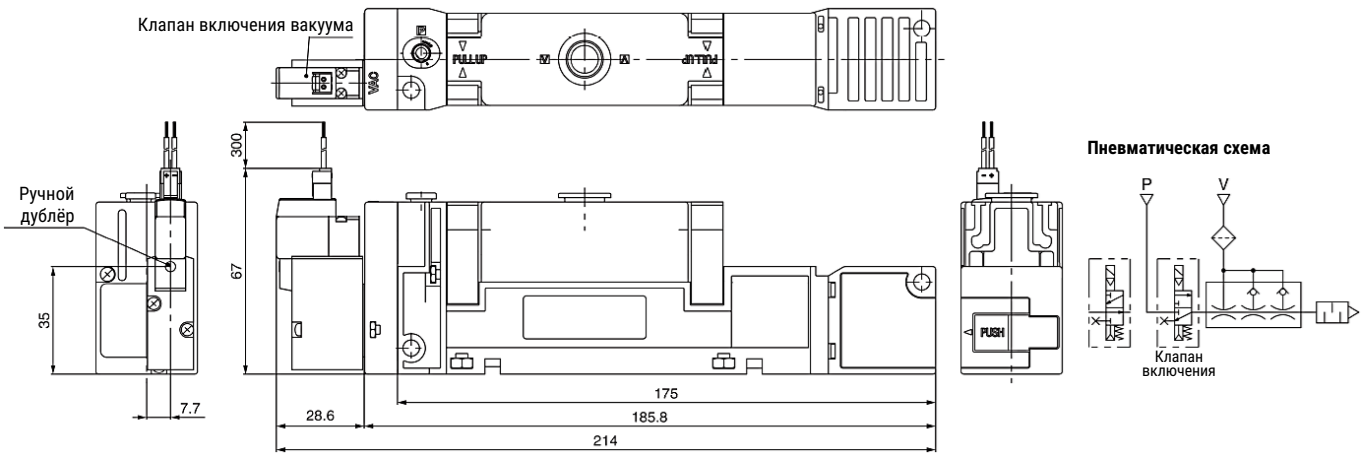

Все права защищены

EZL3 / EZL6

Генератор вакуума

Базовый генератор EZL3	Базовый генератор EZL6	С датчиком вакуума	С клапаном включения вакуума и импульсом сброса
С резьбовым выхлопным каналом	С каналом индикации вакуума	С вакуумметром	

Система обозначений – генератор вакуума без клапана включения вакуума

01	02	03	04	05	-	06	07	-	08

01 Серия

EZL	

02 Скорость всасывания

3	300 л/мин
6	600 л/мин

03 Стандартное давление питания

M	0,35 МПа
H	0,50 МПа

04 Пневматическое присоединение (вакуум / пневматическое питание)

F06	Резьба G3/4 / 8 мм
F04	Резьба 2x G1/2 (исполнение с отводом) / 8 мм

05 Канал выхлопа

	Встроенный глушитель
PF	Резьба G1

06 Индикация вакуума

	Без индикации
GN	Внутренняя резьба G1/8
G	Манометр
D	Датчик вакуумного давления

07 Тип электрического выхода

N	NPN открытый коллектор, 2 выхода + 1-5В
P	PNP открытый коллектор, 2 выхода + 1-5В

08 Монтажные принадлежности

	Без принадлежностей
B	Разъём для монтажа снизу

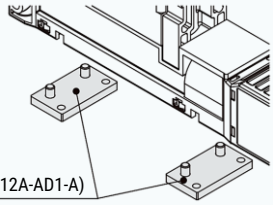

Пример заказа: Генератор вакуума EZL, скорость всасывания 300 л/мин, стандартное давление питания 0,35 МПа, пневматическое присоединение резьба G3/4 / 8 мм, выхлоп резьба G1, с датчиком вакуума, тип выхода NPN открытый коллектор, 2 выхода + 1-5В, монтажные лапы.
Код заказа: **EZL3MF06PF-DN-B**

Все права защищены

Система обозначений – генератор вакуума с клапаном включения вакуума

01	02	03	04	05	-	06	07	08	09	-	10	11	-	12

01 Серия

EZL	

02 Максимальный вакуумный расход

3	300 л/мин
6	600 л/мин

03 Стандартное давление питания

M	0,35 МПа
H	0,50 МПа

04 Пневматическое присоединение (вакуум / пневматическое питание)

F06	Резьба G3/4 / 8 мм
F04	Резьба 2x G1/2 (исполнение с отводом) / 8 мм

05 Канал выхлопа

	Встроенный глушитель
PF	Резьба G1

06 Клапан включения вакуума и импульс сброса

K1	Клапан включения вакуума (Н.З.), импульс сброса (Н.З.)
K2	Клапан включения вакуума (Н.З.)
B1	Клапан включения вакуума (Н.О.), импульс сброса (Н.З.)
B2	Клапан включения вакуума (Н.О.).

07 Рабочее напряжение

5	24 В пост. тока

08 Кабель

L	Заделанный провод (длина 300 мм)

09 Индикация и ограничитель скачков напряжения

Z	Светодиодная индикация и ограничитель скачков напряжения

10 Индикация вакуума

	Без индикации
GN	Внутренняя резьба G1/8
G	Манометр
D	Датчик вакуумного давления

11 Тип электрического выхода

N	NPN открытый коллектор, 2 выхода + 1-5В
P	PNP открытый коллектор, 2 выхода + 1-5В

12 Монтажные принадлежности

	Без принадлежностей
B	Монтажные лапы (2 шт. + 4 винта)

Пример заказа: Генератор вакуума EZL, скорость всасывания 300 л/мин, давление питания 0,35 МПа, пневматическое присоединение G3/4 / 8 мм, выхлоп G1, с клапаном включения питания и импульсом сброса, датчик вакуума, тип выхода NPN открытый коллектор, 2 выхода + 1-5В, с монтажными лапами
Код заказа: **EZL3MF06PF-K15LZ-DN-B**

Технические характеристики

Основные характеристики		EZL3M...	EZL3H...	EZL6M...	EZL6H...
Рабочая среда		Сжатый воздух по ISO 8573-1:2010 [-:4:-]			
Диаметр сопла, мм		1,9	1,5	2x1,9	2x1,5
Оптимальное рабочее давление, МПа	без клапана	0,35	0,50	0,35	0,50
	с клапаном			0,37	0,52
Максимальная глубина вакуума, кПа		-91	-93	-91	-93
Максимальная скорость всасывания, л/мин		280		580	
Расход сжатого воздуха, л/мин		150	135	300	270
Диапазон давления питания, МПа		0,2 … 0,6			
Рабочая температура, °C		+5 … +50 (без образования конденсата)			
Устойчивость к вибрации, м/с²		20			
Ударопрочность, м/с²		100			
Уровень шума выхлопа, дБ		68			

Версия 06.2026
Все права защищены

Электрическое подключение

NPN открытый коллектор, 1 выход

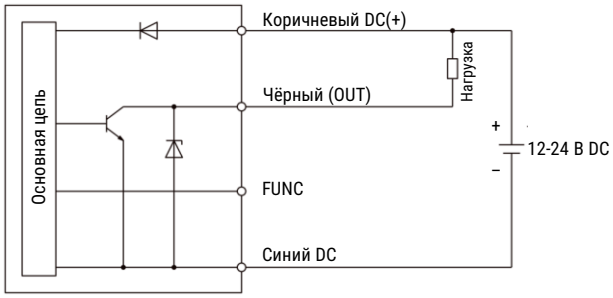

NPN открытый коллектор, 2 выхода

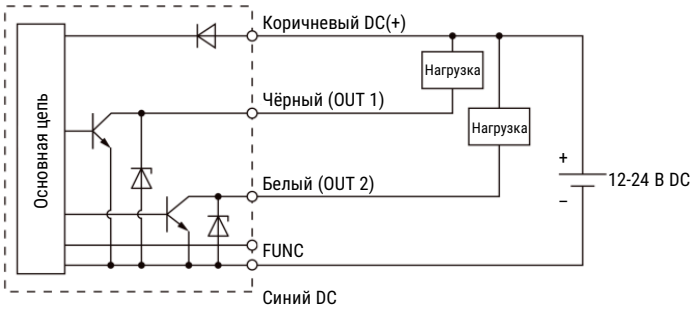

PNP открытый коллектор, 1 выход

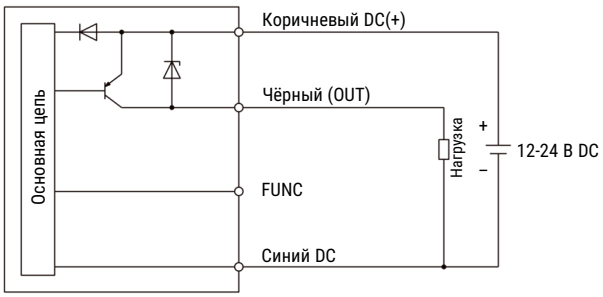

PNP открытый коллектор, 2 выхода

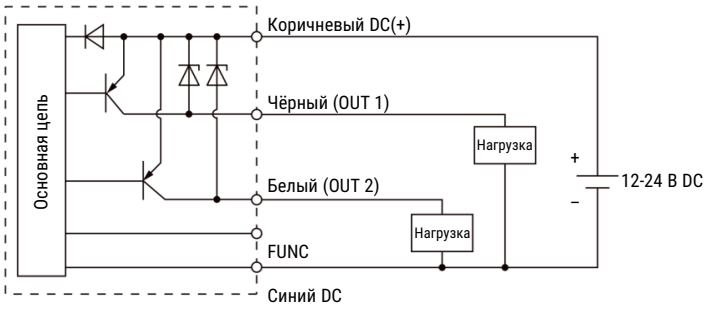

Максимальное напряжение 28 В пост. тока;
Остаточное напряжение менее 2 В, остаточный ток 80 мА.

Все права защищены

Расходные характеристики

EZL3H...

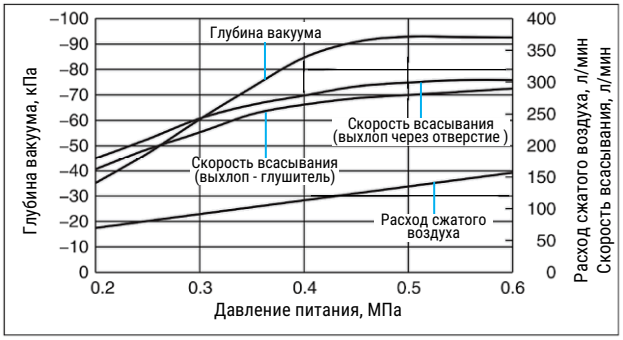

EZL3M...

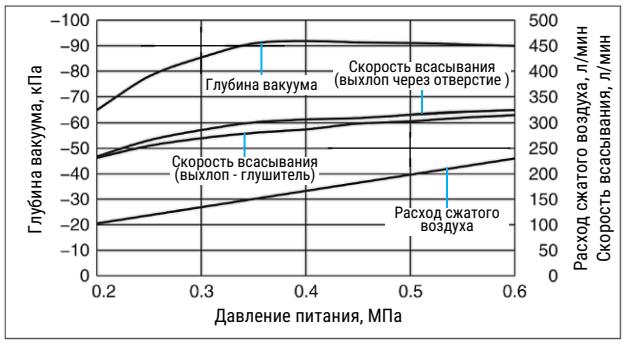

EZL6H...

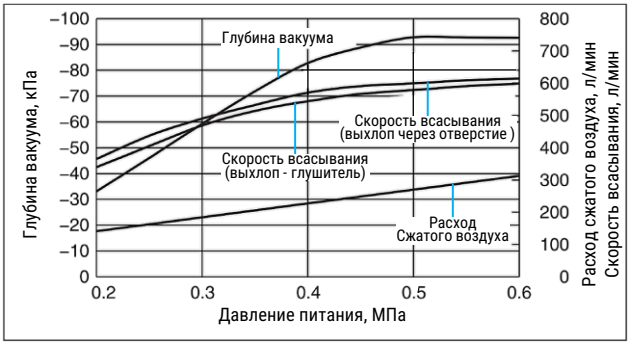

EZL6M...

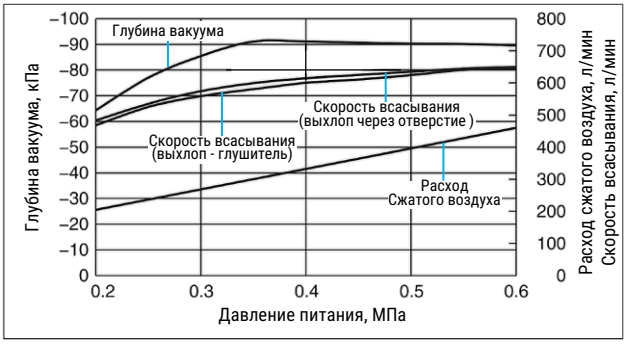

EZL6H... (с клапаном)

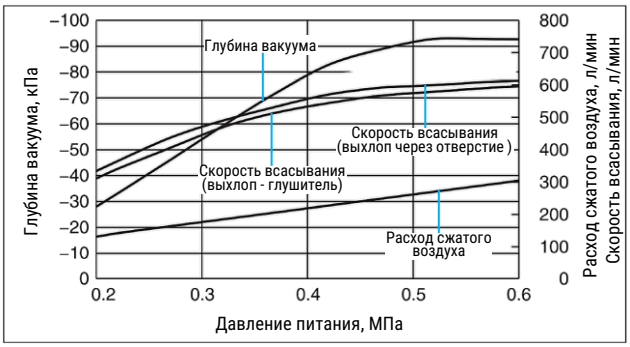

EZL6M... (с клапаном)

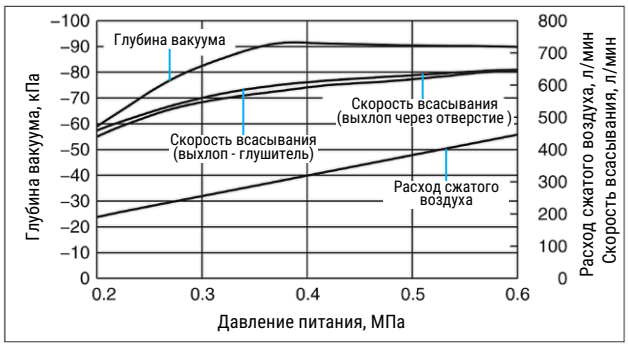

Время вакуумирования

EZL3...

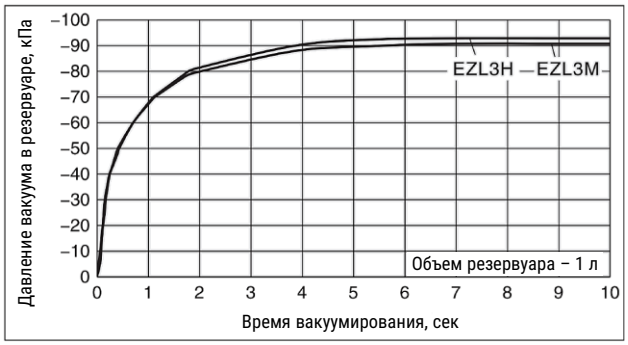

EZL6...

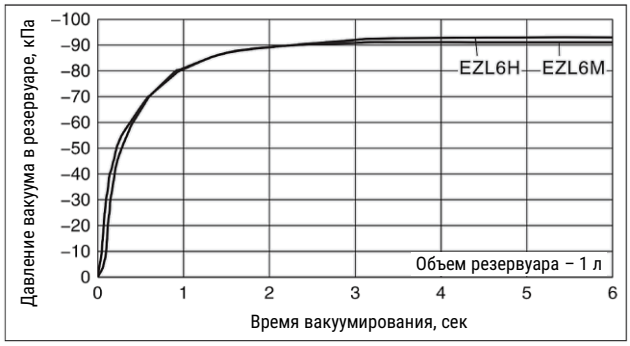

Версия 06.2026
Все права защищены

Основные размеры – генератор вакуума без клапанов

EZL3...

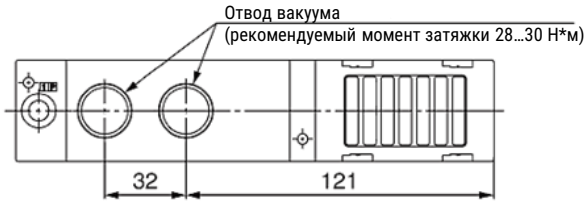

С отверстием для индикации вакуума

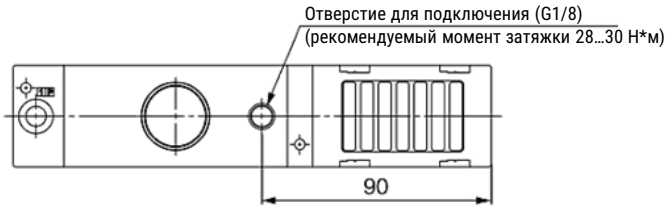

С отверстием для подключения манометра вакуумного давления

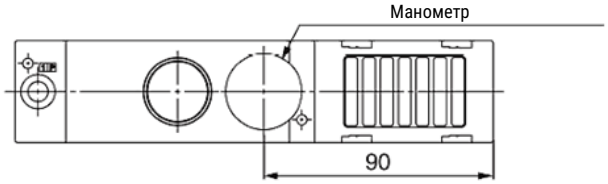

С датчиком вакуума

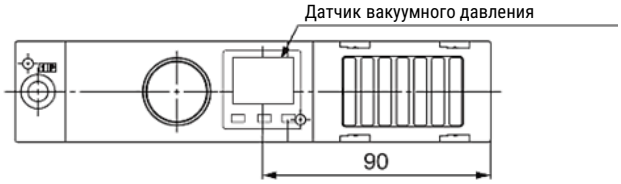

Пневматическая схема

EZL3 (без клапана)

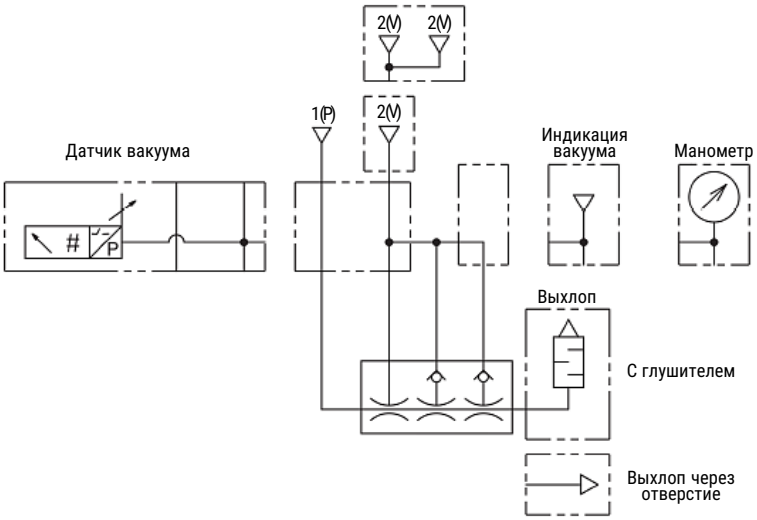

Все права защищены

Основные размеры - генератор вакуума без клапанов

EZL3...

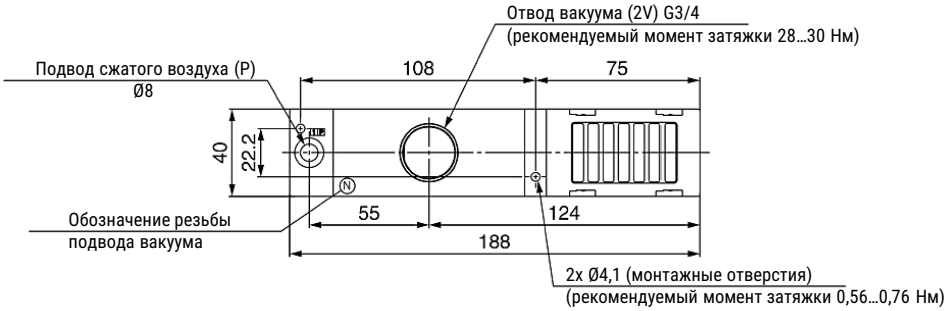

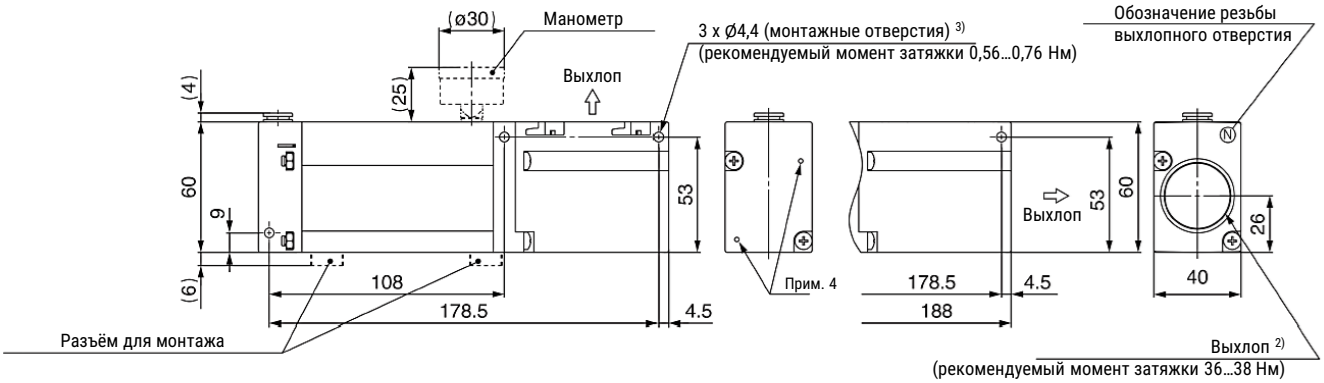

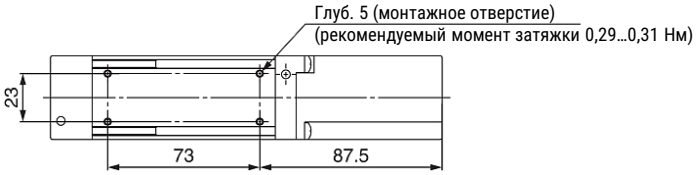

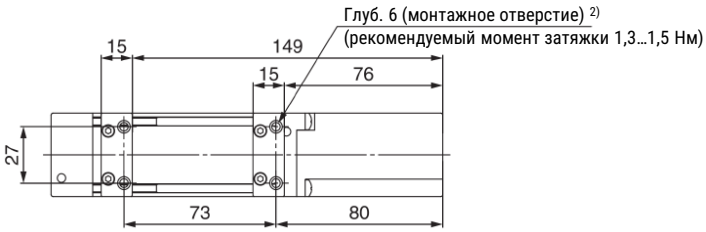

Примечания:

1) Перед тем как приступить к подключению канала вакуума и отверстия для подключения индикации вакуума, зафиксируйте основной корпус.

2) Во избежание повреждения изделия при подключении трубопровода к выхлопному отверстию обеспечьте фиксацию исключительно выхлопного блока. Рекомендуется использовать трубопроводы с внутренним диаметром не менее 21,7 мм.

3) При монтаже генератора вакуума используйте указанный рекомендуемый момент затяжки. Избегайте чрезмерного усилия — это может повредить изделие.

Все права защищены

Основные размеры - генератор вакуума без клапанов

EZL3...

С отверстием для индикации вакуума

С отверстием для подключения манометра вакуумного давления

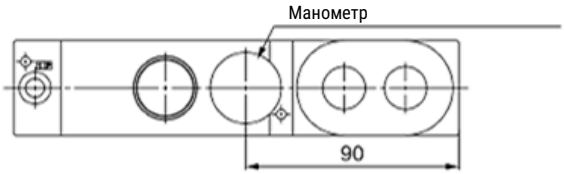

С датчиком вакуума

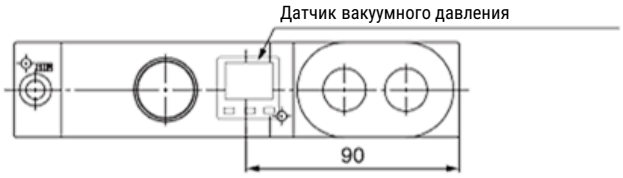

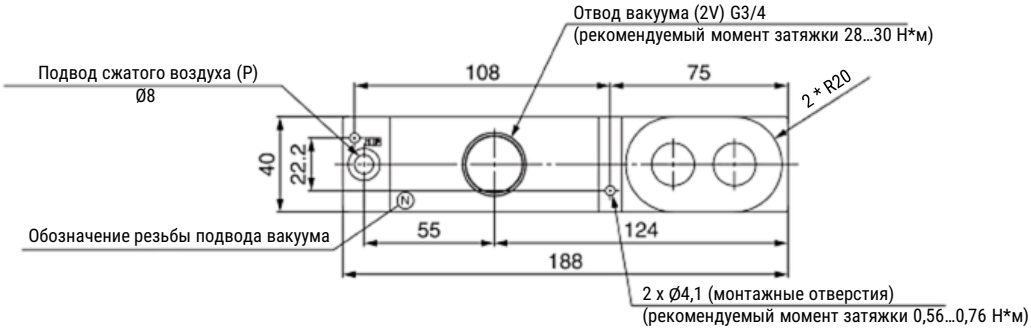

Пневматическая схема

EZL6 (без распределителя)

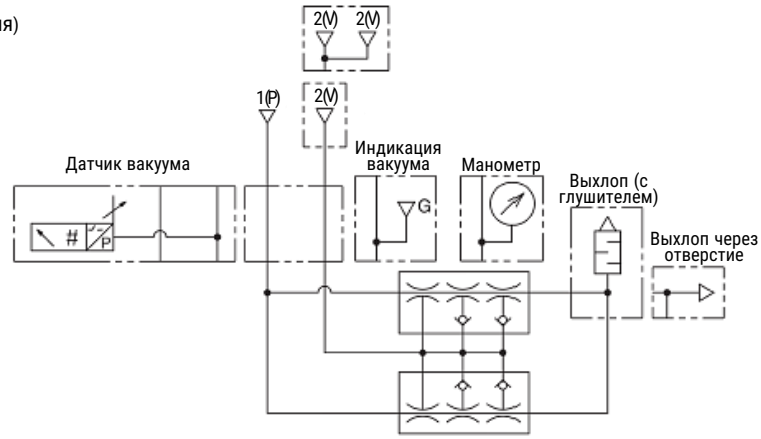

Все права защищены

Основные размеры - генератор вакуума без клапанов

EZL6...

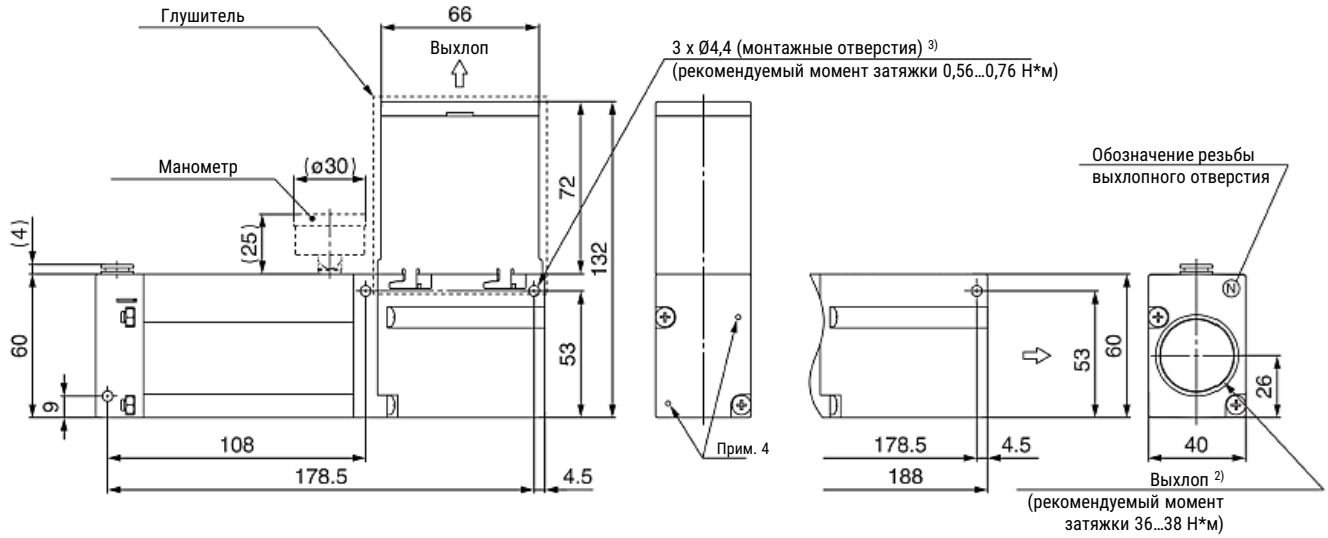

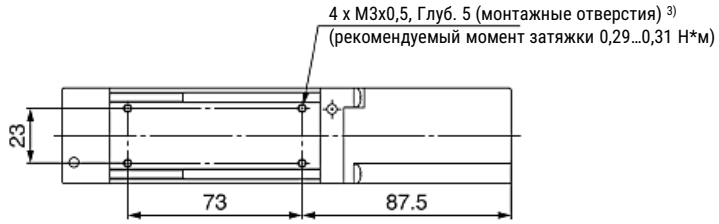

Примечания:

1) Перед тем как приступить к подключению канала вакуума и отверстия для подключения индикации вакуума, зафиксируйте основной корпус.
2) Во избежание повреждения изделия при подключении трубопровода к выхлопному отверстию обеспечьте фиксацию исключительно выхлопного блока. Рекомендуется использовать трубопроводы с внутренним диаметром не менее 21,7 мм.
3) При монтаже генератора вакуума используйте указанный рекомендуемый момент затяжки. Избегайте чрезмерного усилия — это может повредить изделие.

Основные размеры - генератор вакуума с клапанами

EZL3...-K15LZ-D...

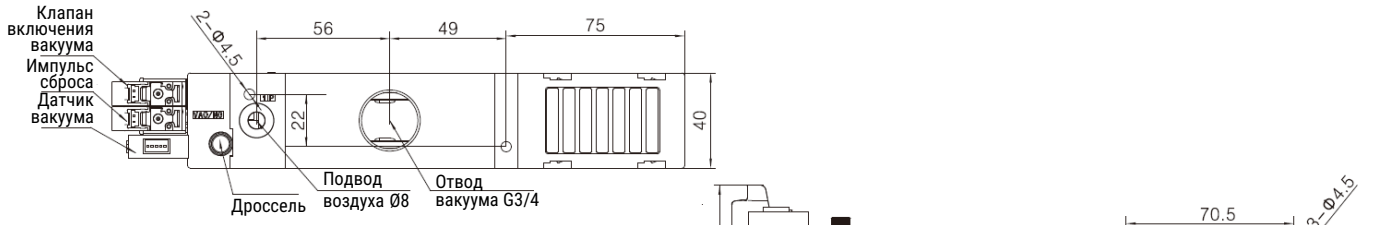

EZL3...-K25LZ-D...

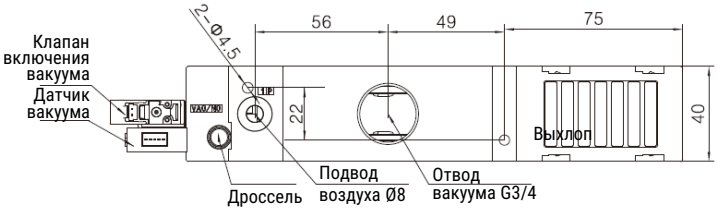

Все права защищены

Основные размеры - генератор вакуума с клапанами

EZL3...-K15LZ-GN...

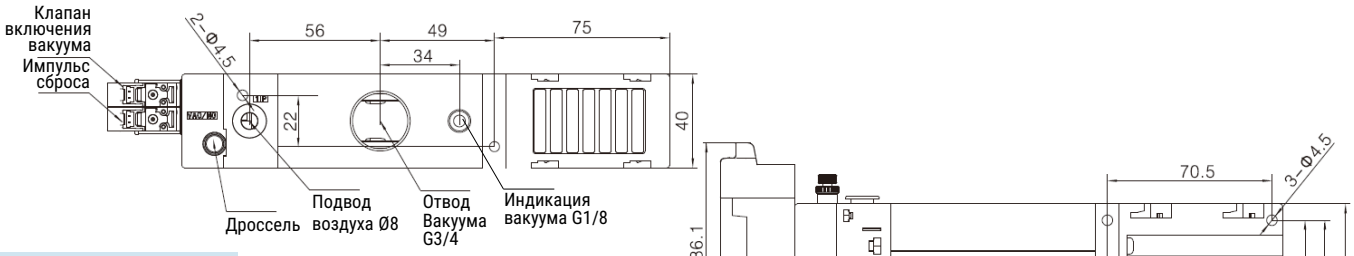

EZL3...-K25LZ-GN...

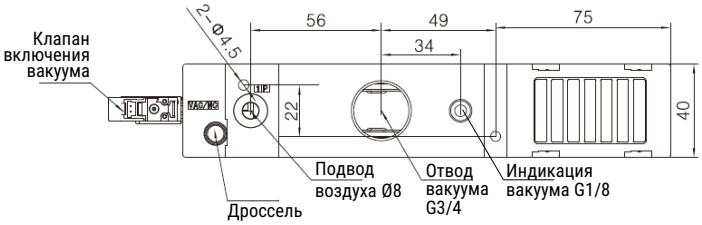

EZL6...-K15LZ-D...

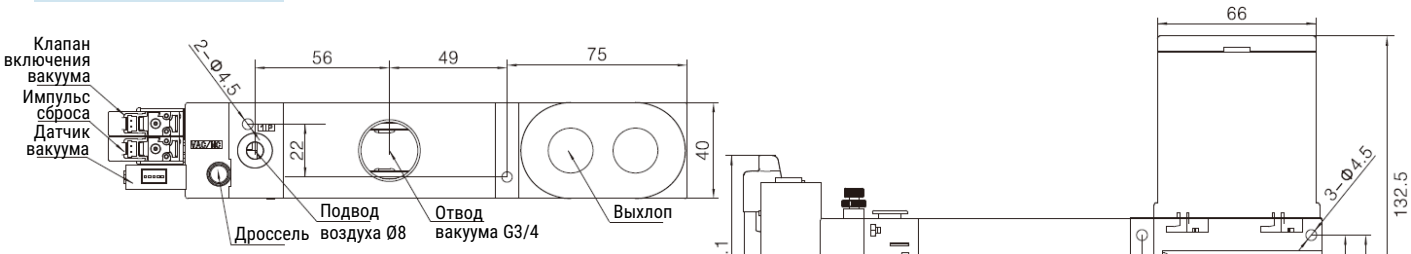

EZL6...-K25LZ-D...

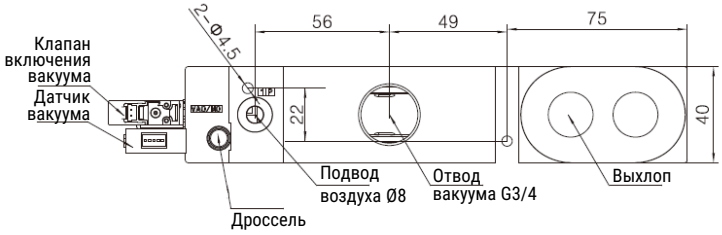

Пневматическая схема
EZL6 (с клапаном)

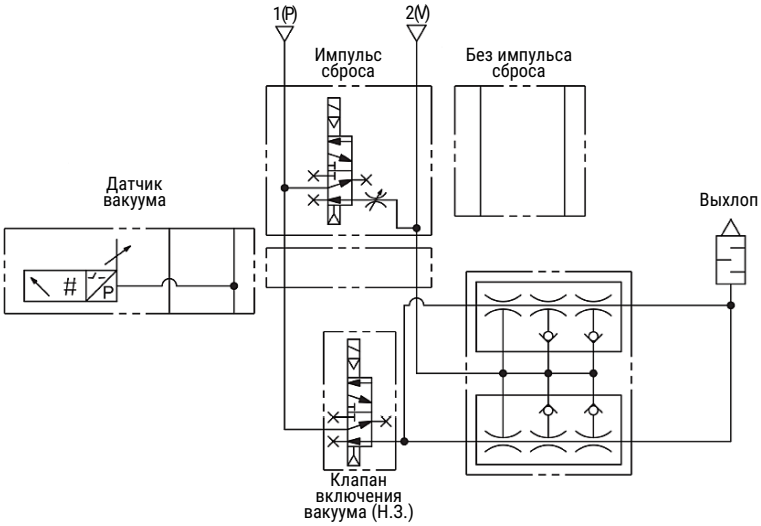

Все права защищены

Основные размеры - генератор вакуума с клапанами

EZL6…-K15LZ-GN…

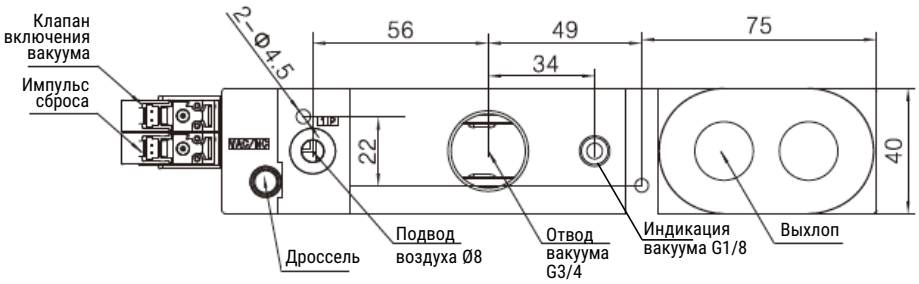

EZL6…-K15LZ-GN…

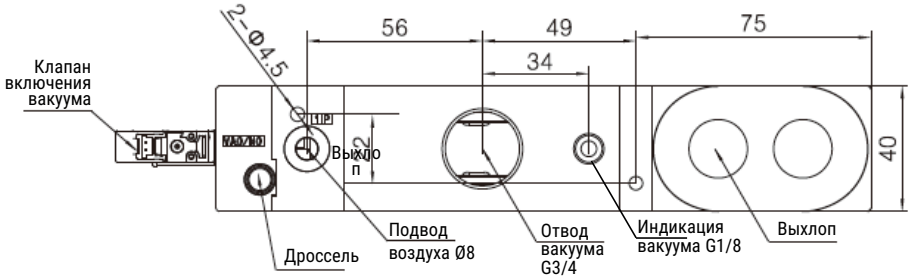

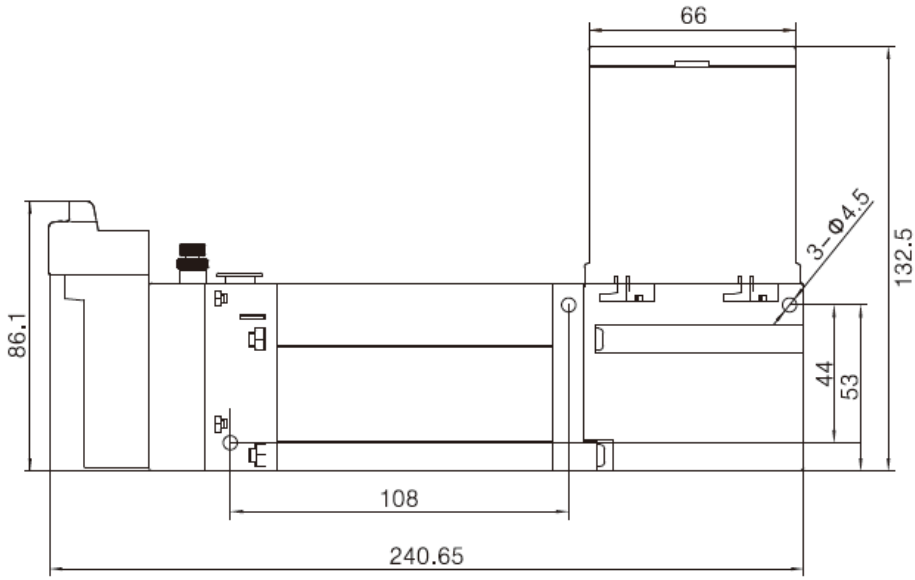

Принадлежности

Описание	Для генератора	Номер для заказа	Код заказа
Набор фильтров	EZL112	30076576	EZL112A-FS
	EZL3	30076577	EZL3-FS
	EZL6	30076579	EZL6-FS

Описание	Для генератора	Код заказа	Код заказа
Датчик вакуума	EZL112	30078729	PS-EZL112A
	EZL3 / EZL6	30078730	PS-EZL3/6
Вакуумметр	EZL112	30078731	EYZV-EZL112A
	EZL3 / EZL6	30078732	EYZV-EZL3/6

Версия 06.2026
Все права защищены

EJM

Генератор вакуума

Описание

- Многоступенчатый вакуумный генератор с большим расходом для использования в различных отраслях промышленности;
- Централизованное питание через распределитель с электромагнитным управлением;
- Импульс сброса через распределитель с электромагнитным управлением;
- Внешний глушитель

Система обозначений

01	02	-	03	-	04

01 Серия

EJM

02 Размер

10	1 вакуумное сопло
20	2 вакуумных сопла

03 Функция управления

D	Клапан включения вакуума и клапан импульса сброса

04 Функция клапанов

	Импульс сброса	Включение вакуума
NC	Н.З.	Н.З.
NO	Н.О.	Н.О.

Пример заказа: серия EJM, типоразмер 20 (2 вакуумных сопла), с клапаном включения и импульсом сброса Н.З.
Код заказа: **EJM20-D-NC**

Конструкция

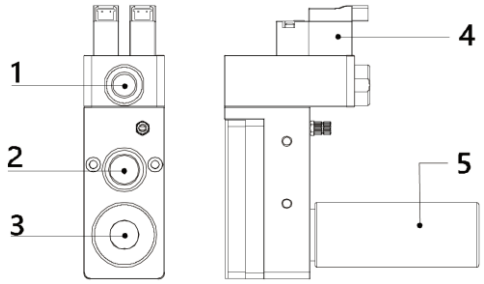

1. Канал пневматического питания
2. Канал вакуума
3. Канал выхлопа
4. Пилотные клапаны включения и импульса сброса
5. Глушитель

Технические характеристики

Основные технические характеристики	
Рабочая среда	Сжатый воздух по ISO 8573-1:2010 [7:4:4]
Рабочее давление, бар	3…7
Оптимальное рабочее давление, бар	4,5
Макс. глубина вакуума, кПа	-84
Рабочее напряжение	24 В пост. тока
Уровень шума, дБА	55…69
Материал корпуса	Полимер, алюминий
Материал уплотнений	NBR
Рабочая температура, °C	-20 … +80

Производительность

Тип	Давление питания, МПа	Максимальная глубина вакуума, -кПа	Макс. скорость всасывания, л/мин	Потребление воздуха, л/мин	Рекомендуемый диаметр шланга для канала питания, мм	Рекомендуемый диаметр шланга для канала вакуума, мм
EJM10	0,45	84	70	52	8	10
EJM20	0,45	84	140	107	8	12

Все права защищены

Скорость всасывания в зависимости от глубины вакуума

Тип	Давление питания, МПа	Потребление воздуха, л/мин	0	10	20	30	40	50	60	70	80	90	Максимальная глубина вакуума, -кПа
EJM10	0,45	52	70	42	27	23	20	16	11	5	1,3	--	84
EJM20	0,45	107	140	72	50	44	38	32	20	11	3	--	84

EJM Скорость всасывания в зависимости от глубины вакуума

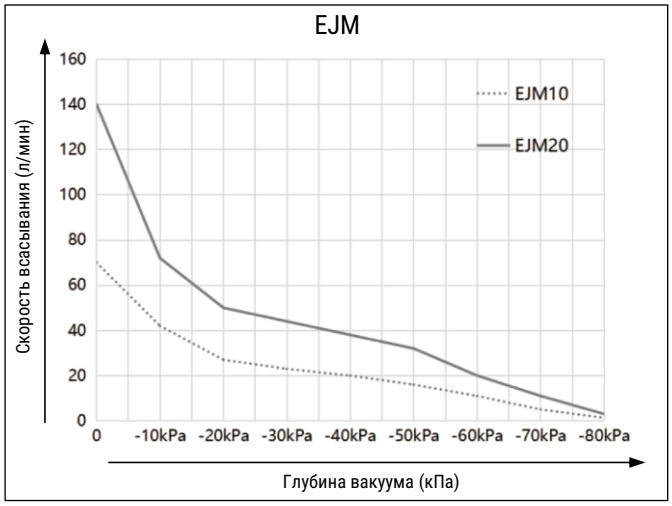

Время вакуумирования в зависимости от глубины вакуума

Тип	Давление питания, МПа	Потребление воздуха, л/мин	0	10	20	30	40	50	60	70	80	90	Максимальная глубина вакуума, -кПа
EJM10	0,45	26	0	0,11	0,42	0,95	1,66	2,5	3,65	5,25	7,89	--	84
EJM20	0,45	52	0	0,08	0,2	0,44	0,8	1,24	1,8	2,55	3,8	--	84

EVC-H Время вакуумирования в зависимости от глубины вакуума

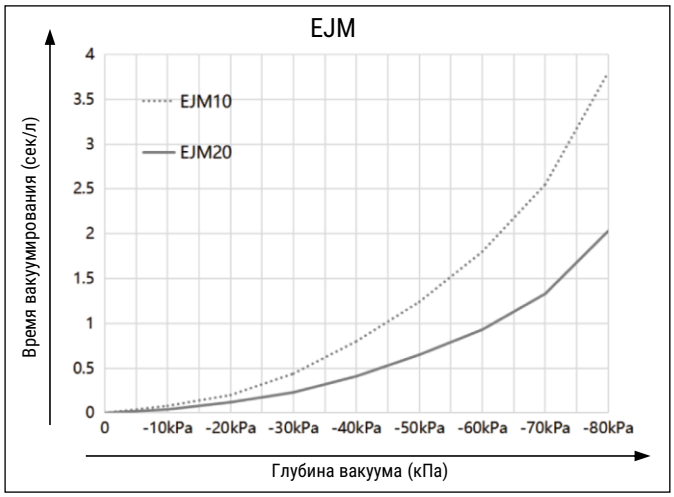

Версия 06.2026
Все права защищены

Основные размеры

EJM10-...

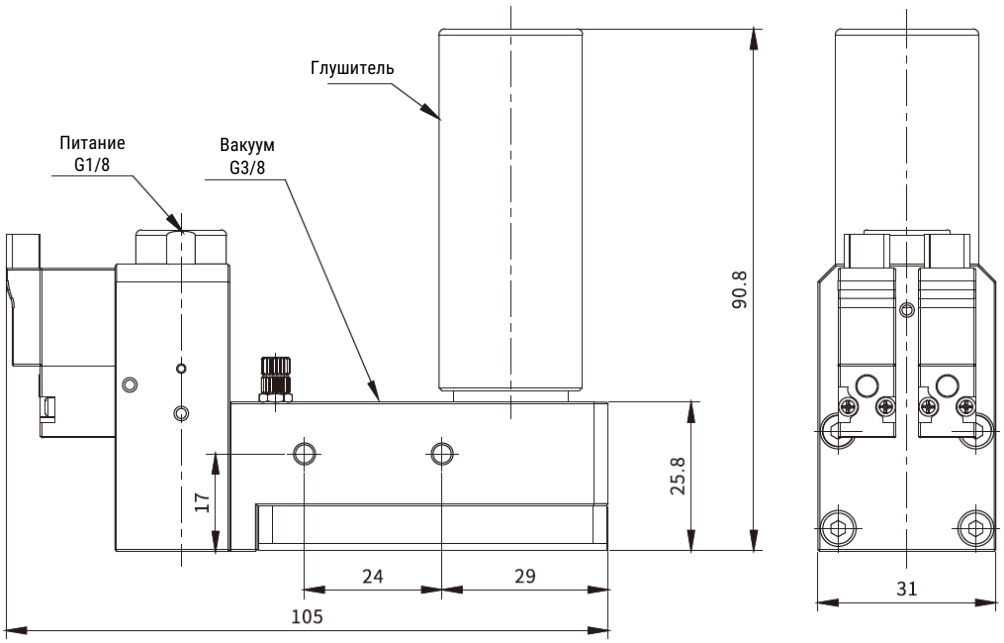

EJM20-...

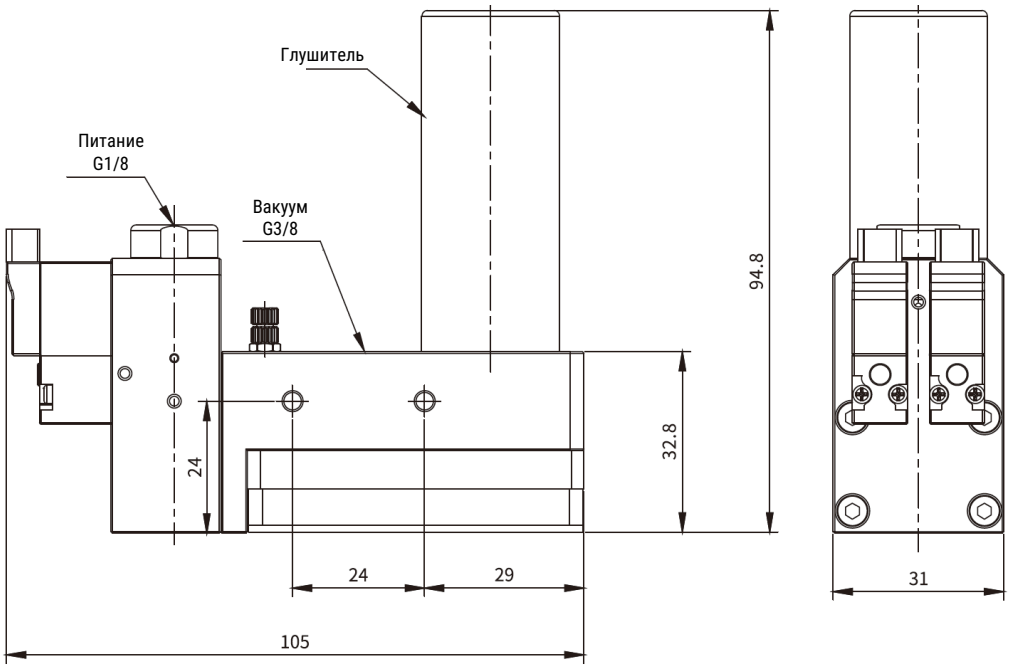

Все права защищены

EZA

Генератор вакуума

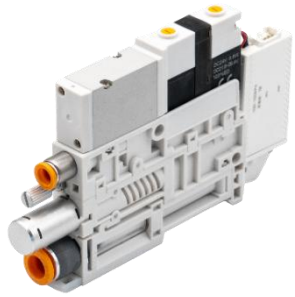

Описание

- Большой выбор встроенных функций – импульс сброса, снижение шума, энергосбережение, функция Self-hold;
- Встроенные пилотные клапаны с низким энергопотреблением с высоким ресурсом;
- Встроенный легкосъёмный сменный фильтр;
- Выхлоп через встроенный глушитель или цанговый фитинг;
- Монтаж на DIN рейку или индивидуальный с помощью принадлежностей

Система обозначений

01	02	03	-	04	05	-	06	-	07	-	08

01 Серия

EZA	

02 Диаметр сопла

07	0,7 мм
10	1 мм
12	1,2 мм
15	1,5 мм

03 Функция клапана [1]

K	Клапан включения Н.З, импульс сброса Н.З.
R	Клапан включения Н.З., Self-hold, импульс сброса Н.З.

04 Датчик вакуума

	Без датчика вакуума
N	Выход NPN
P	Выход PNP
NE	Выход NPN с опцией экономии воздуха
PE	Выход PNP с опцией экономии воздуха
W	Внешний датчик вакуума

05 Управление клапаном [2]

-	Вход NPN
P	Вход PNP

06 Пневматическое присоединение канал вакуума

	Цанговый фитинг 8 мм
06	Цанговый фитинг 6 мм

07 Тип выхлопа

	Глушителем
D	Цанговый фитинг 6 мм

08 Монтажные принадлежности

	Без монтажной скобы
B	С монтажной скобой

[1] Функция Self-hold – клапан включения вакуума работает в течение 20 мс, выключается при срабатывании импульса сброса.

[2] Для генераторов с опцией экономии воздуха.

Пример заказа: серия EZA, диаметр сопла 1 мм, клапан подачи давления Н.З, клапан импульса сброса Н.З., выход датчика вакуума PNP, управление катушками NPN, с глушителем, без монтажной скобы.
Код заказа: **EZA10K-P**

Система обозначений

Основные технические характеристики	
Рабочая среда	Сжатый воздух по ISO 8573-1:2010 [7:4:4]
Рабочее давление, бар	3…6
Оптимальное рабочее давление, бар	5
Максимальная глубина вакуума, кПа	-74 / 94
Рабочее напряжение	24 В пост. тока
Рабочая температура, °C	0 … +50

Конструкция

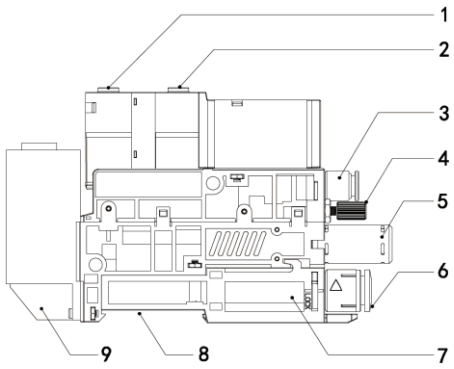

1. Клапан включения импульса сброса (индикатор включения зелёного цвета)
2. Клапан включения вакуума (индикатор включения красного цвета)
3. Канал подачи давления (цанговый фитинг 6 мм)
4. Регулировка импульса сброса
5. Глушитель
6. Канал вакуума (цанговый фитинг 6 мм / 8 мм)
7. Фильтр
8. Крепление на DIN рейку
9. Датчик вакуума

SMARTA
www.smarta.ru
8 (800) 550 3487
Версия 06.2026
Все права защищены

Производительность

Тип	Давление питания, МПа	Максимальная глубина вакуума, -кПа	Макс. скорость всасывания, л/мин	Расход сжатого воздуха, л/мин	Уровень шума dB, A	Диаметр шланга для канала питания, мм	Диаметр шланга для канала вакуума, мм
EZA07	0,35	85	26	15	65	6	6 / 8
EZA10	0,35	85	45	40	74	6	6 / 8
EZA12	0,40	85	62	58	78	6	6 / 8
EZA15	0,40	91	74	103	82	6	6 / 8

Скорость всасывания в зависимости от глубины вакуума

Размер	Давление питания, МПа	Расход сжатого воздуха, л/мин	Глубина вакуума, -кПа									Макс. Вакуум, -кПа
			0	-10	-20	-30	-40	-50	-60	-70	-80	
EZA07	0,35	15	26	13,1	7,1	5,5	4,5	3,8	2,7	1,4	0,4	85
EZA10	0,35	40	45	32	19	13	11	6,8	5,1	3,2	1,2	85
EZA12	0,40	58	62	41	25	21	17	10	6,6	4,4	1,6	85
EZA15	0,40	103	74	50	36	23	18,5	14,5	10,7	7,3	3,5	91

Скорость всасывания в зависимости от глубины вакуума

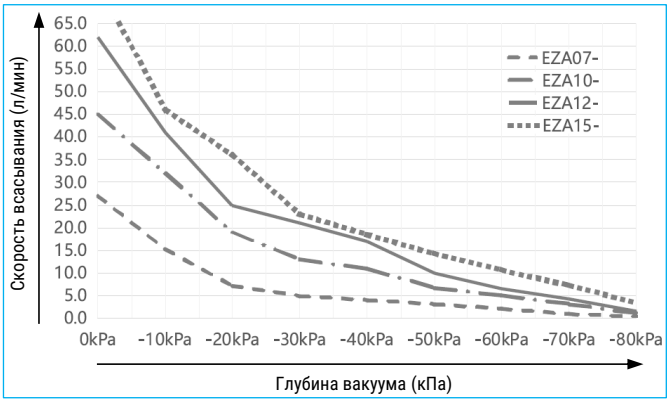

Время вакуумирования в зависимости от глубины вакуума (с/л)

Размер	Давление питания, МПа	Расход сжатого воздуха, л/мин	Глубина вакуума, -кПа									Макс. Вакуум, -кПа
			0	-10	-20	-30	-40	-50	-60	-70	-80	
EZA07	0,35	15	-	0,25	0,70	1,63	2,68	4,61	7,23	11,85	18,77	85
EZA10	0,35	40	-	0,12	0,36	0,72	1,34	2,06	3,26	5,21	8,12	85
EZA12	0,40	58	-	0,07	0,30	0,58	1,10	1,59	2,55	4,36	6,45	85
EZA15	0,40	103	-	0,05	0,16	0,37	0,58	0,92	1,33	2,03	3,42	91

Время вакуумирования в зависимости от глубины вакуума

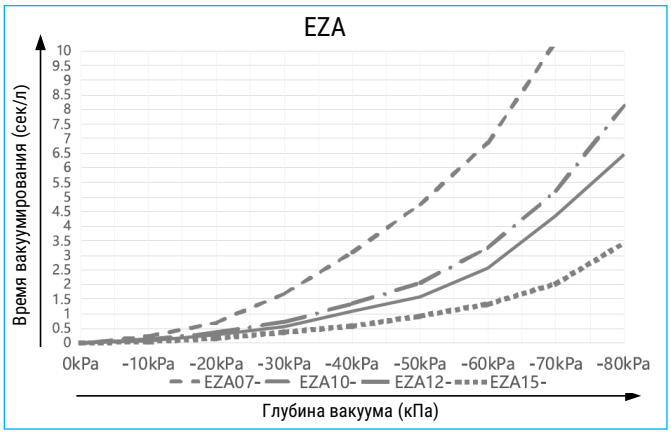

Все права защищены

Основные размеры

EZA-...-N/P/NE/PE

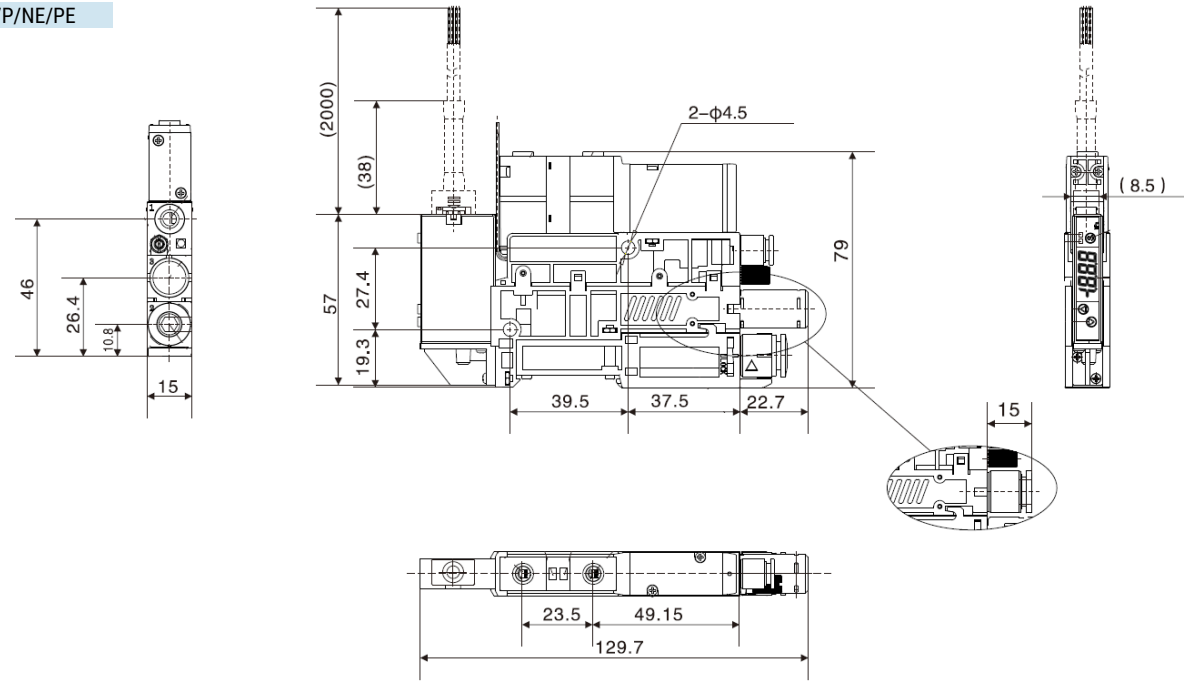

EZA-...-W-...

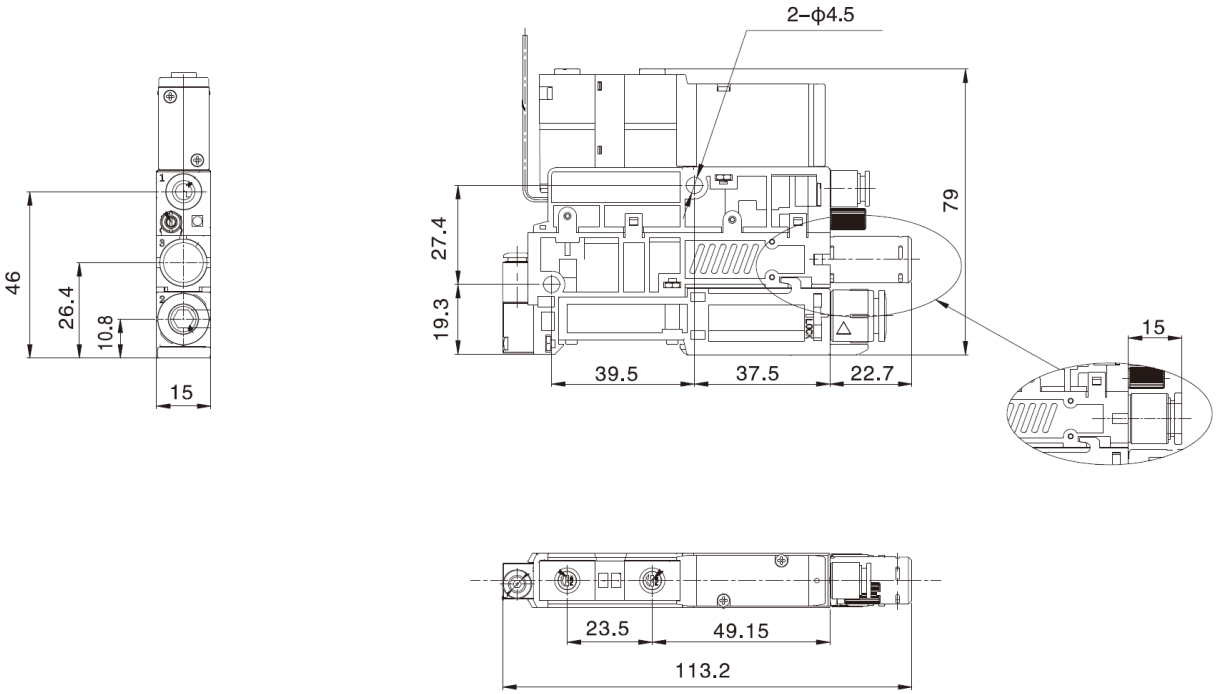

Версия 06.2026
Все права защищены

Основные размеры

EZA-...-W-...

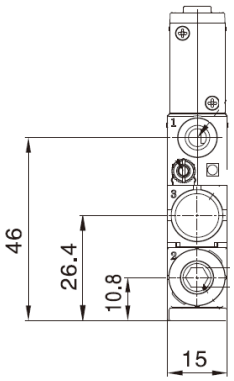

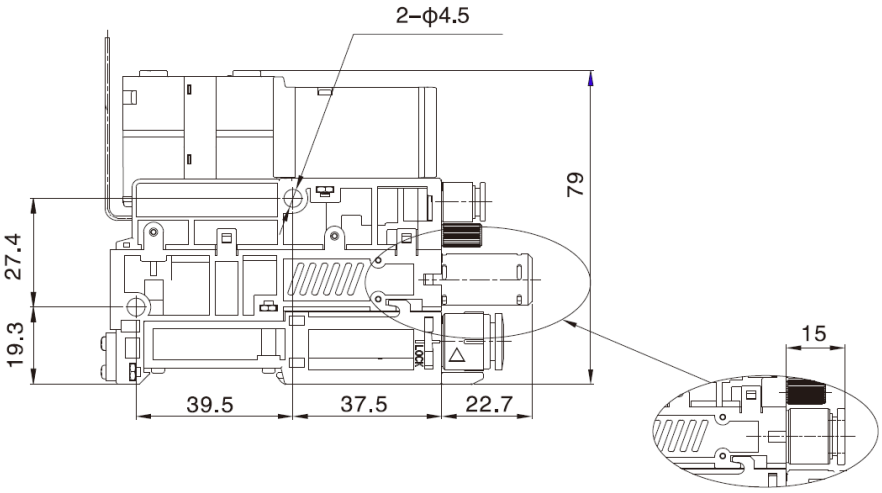

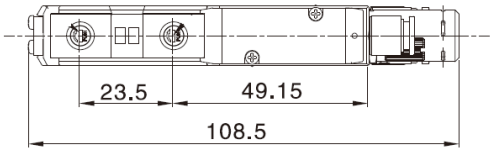

Монтажные принадлежности

Монтажная скоба

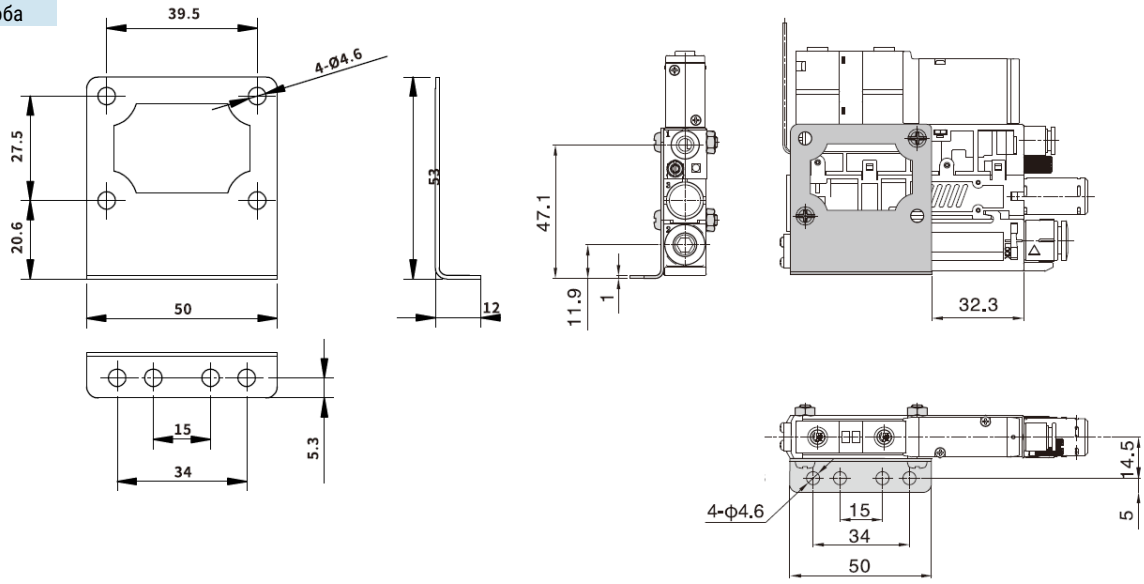

Крепление на DIN рейку

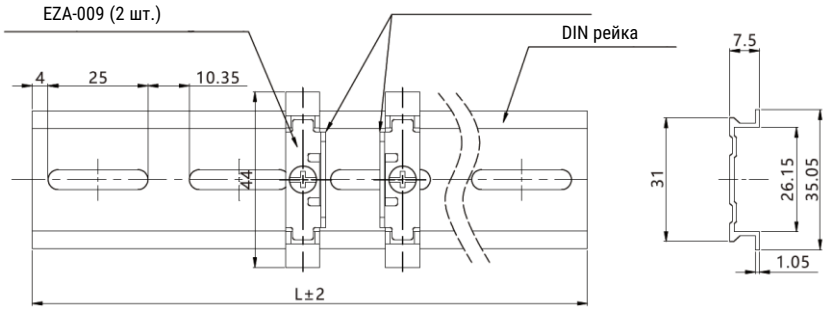

Модель	Длина рейки	Кол-во позиций
FJ-EZA-D3	103,5	2...4
FJ-EZA-D4	139	5...6
FJ-EZA-D5	174,5	7...8
FJ-EZA-D6	210	9...11
FJ-EZA-D7	245	12...13
FJ-EZA-D8	280,5	14...16
FJ-EZA-D9	316	17...18
FJ-EZA-D10	351	19...20

Все права защищены

Подключение и управление

EZA-...-N/P/NE/PE

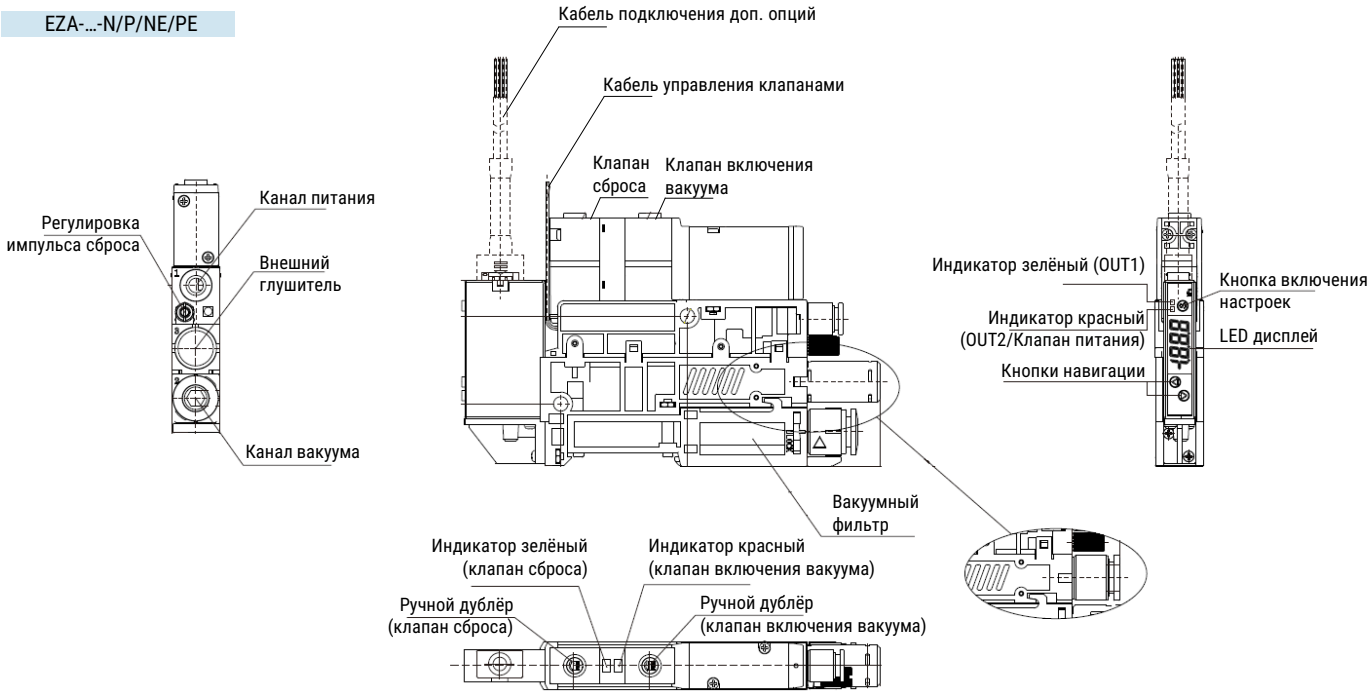

EZA-...

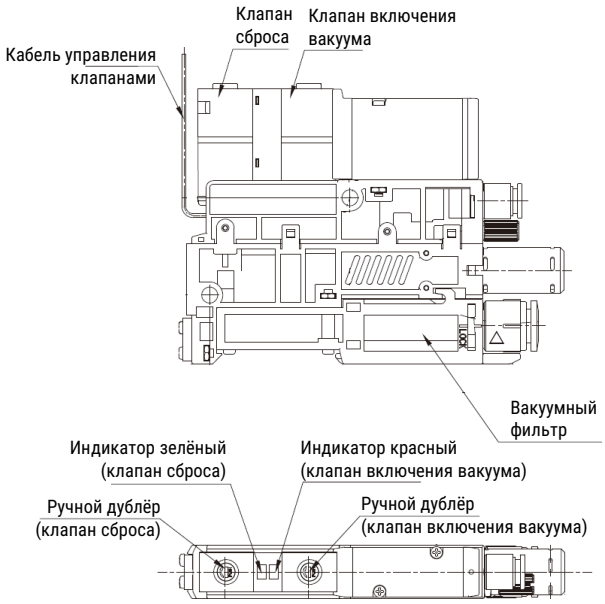

EZA-...-W

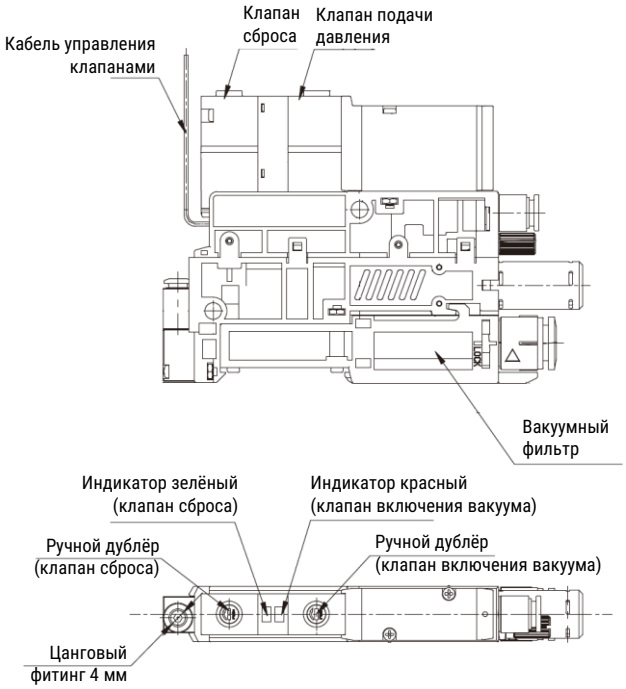

Версия 06.2026
Все права защищены

Электрическое подключение

EZA...-K...-P-...

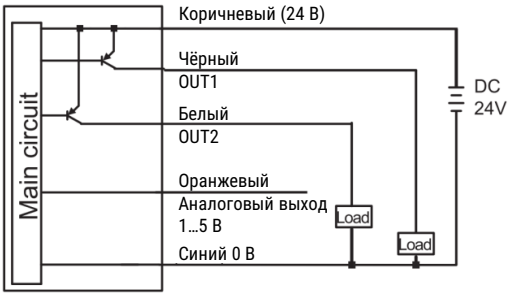

EZA...-K...-NE-...

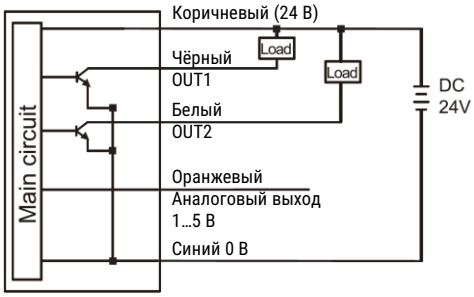

EZA...-K...-PE-...

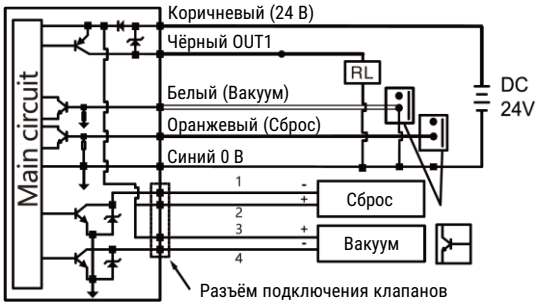

EZA...-K...-NE-...

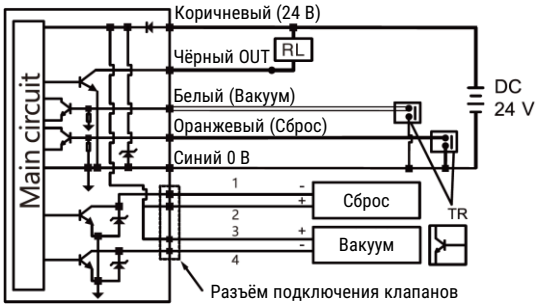

EZA...-K...-PEP-...

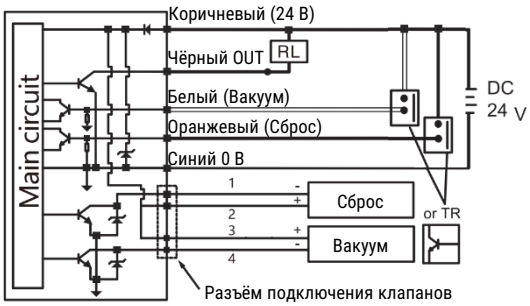

EZA...-K...-NEP-...

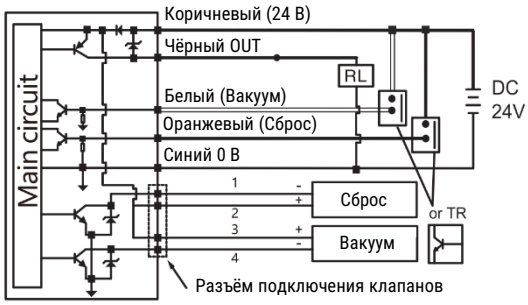

EZA-...-

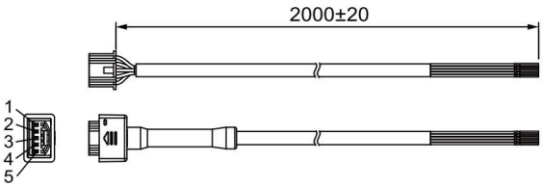

Кабель подключения датчика			
Пин	**Цвет провода**	**EZA-...-NE/PE**	**EZA-...-N/P**
1	Коричневый	Питание (24 В)	Питание (24 В)
2	Оранжевый	Импульс сброса (0 В)	Аналоговый выход
3	Белый	Вакуум (0 В)	Выход OUT1
4	Чёрный	Выход OUT1	Выход OUT2
5	Синий	Питание (0 В)	Питание (0 В)

Кабель управления клапанами (длина 1 м)	
Цвет провода	**Назначение**
Чёрный	COM
Красный	Управление клапаном включения
Синий	Управление клапаном сброса

Все права защищены

Настройка - с функцией экономии сжатого воздуха

Условия эксплуатации

- Запрещается использовать коррозионные или легко воспламеняющиеся газы и жидкости;
- Рабочее давление должно быть в пределах рабочего диапазона, иначе это может привести к повреждению внутренних частей;
- Необходимо избегать механических воздействий на датчик вакуума, это может привести к его повреждению и выходу из строя;
- Перед подключением или отключением электрических кабелей необходимо убедиться, что подача напряжения отключена;
- Генератор вакуума можно использовать только в окружающих условиях, которые не содержат агрессивных или взрывоопасных сред;

Характеристики

Характеристики		Значения
Диапазон давления, кПа		-105 … 105
Настраиваемый диапазон, кПа		-100 … 100
Рабочая среда		Сжатый воздух, нейтральные газы
Минимальный шаг настройки		кПа: 0,1 кгс/см^2: 0,001 бар: 0,001 Psi: 0,01 дюйм.рт.ст: 0,1 мм.рт.ст: 1
Рабочее напряжения		24 В пост. тока ±10%
Выход		1 дискретный (PNP/NPN)
Макс. ток нагрузки выхода		125 мА
Макс. напряжение выхода		24 В пост. тока, остаточное макс.10%
Внутреннее падение напряжения		≤1,5 В
Управляющий вход	PNP	Низковольтный вход (SPST или электронный); напряжение ≤0,4 В; время передачи ›10 мс
	NPN	Высоковольтный вход (SPST или электронный); напряжение 20…24 В; время передачи ›10 мс
Управление клапанами		24 В пост. тока макс.; 200 мА
Точность дисплея		±0,2% шкалы + одна цифра
Время отклика		≤2,5 мс (2,5, 20, 100, 500, 1000 или 1999 мс настраиваемые)
Класс защиты		IP40
Температура, ˚C	рабочая	0 … +50
	хранение	-10 … +60
Влажность		35…85% (без конденсата)
Максимальное напряжение		1 000 В перем. тока в течение 1 мин (между корпусом и проводом)
Сопротивление изоляции		50 МОм (при 500 В пост. тока, между корпусом и проводом)
Вибрация		Макс. 980 м/с (100 G) 3 раза в каждом направлении X, Y и Z
Температурный дрейф		±2,5% шкалы при температуре 25˚C
Электрический кабель		Маслостойкий ПВХ (0,15 м^2)
Вес изделия		58 г (с кабелем 2 м)

Дисплей

Начальная настройка

1. Выбор функции

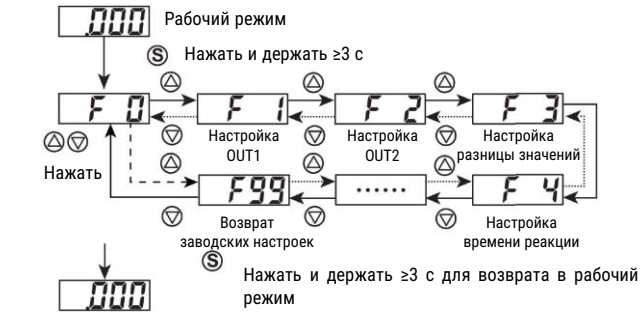

2. Единицы измерения давления (F0)

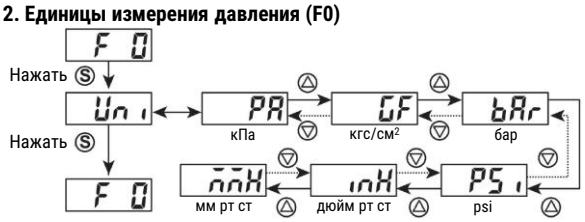

3. Настройка логики переключения выхода OUT1 (F1)

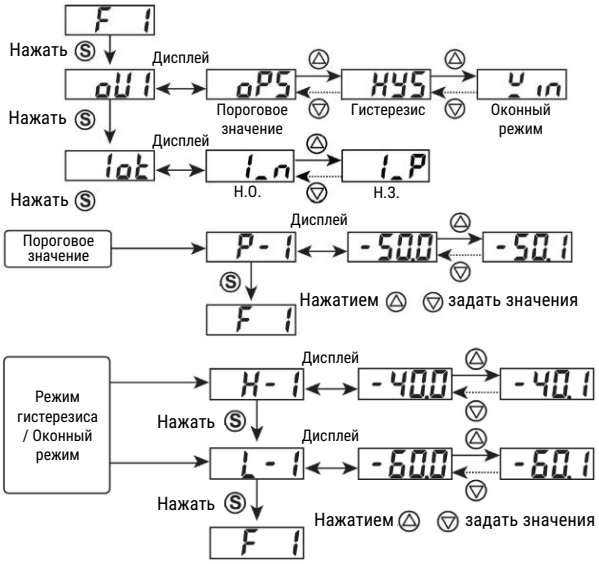

4. Настройка логики переключения выхода OUT2 (F2)

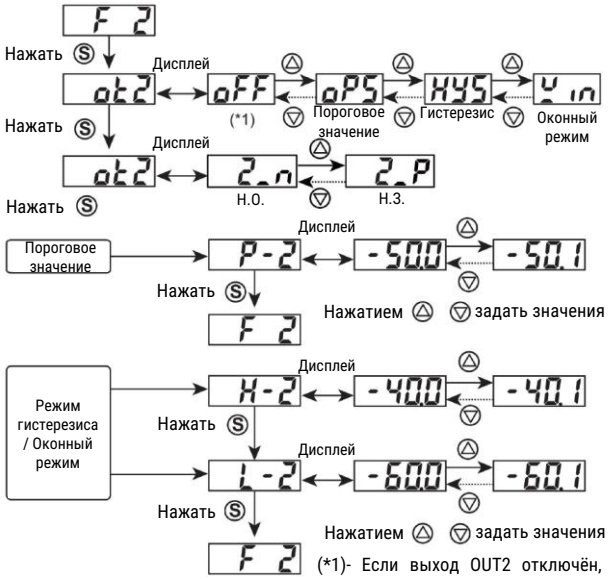

(*1)- Если выход OUT2 отключён, все последующие настройки пропускают.

SMARTA
www.smarta.ru
8 (800) 550 3487
Версия 06.2026
Все права защищены

Настройка - с функцией экономии сжатого воздуха

5. Настройка времени реакции (F4)

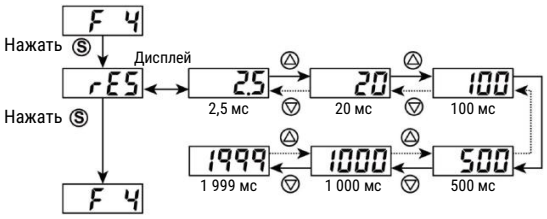

6. Режим настройки дисплея (F5)

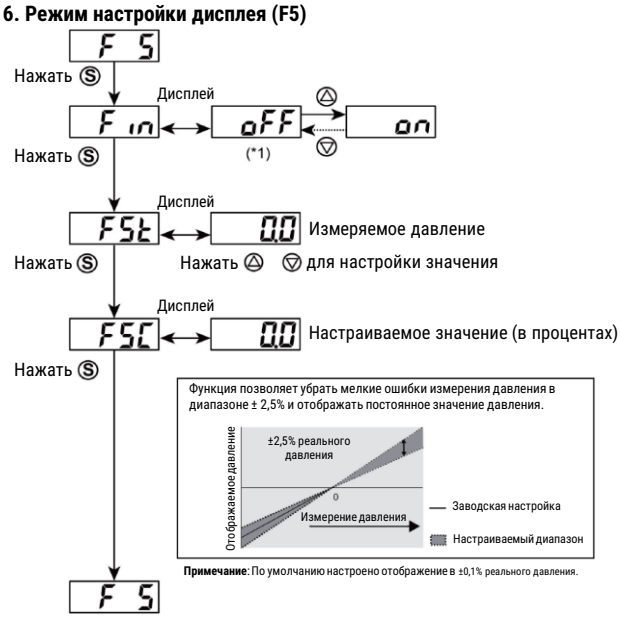

7. Режим экономии энергии (F6)

- Если режим экономии энергии активен, то если при работе генератора клавиши не нажимаются 30 с, режим экономии включается;
- В этом режиме дисплей не синхронизирован с выходом, но это не влияет на работу датчика вакуума;
- Для возврата датчика вакуума из режима экономии энергии достаточно нажать на любую клавишу.

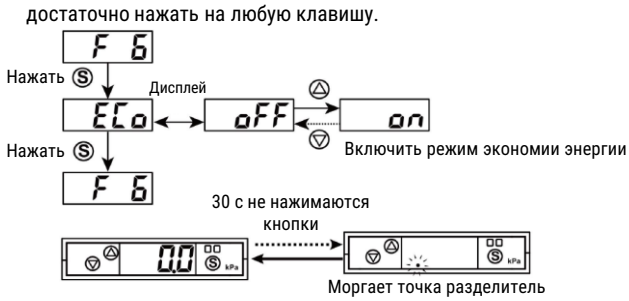

8. Настройка типа выхода (F7)

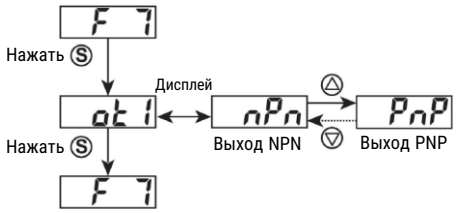

9. Возврат к заводским настройкам (F99)

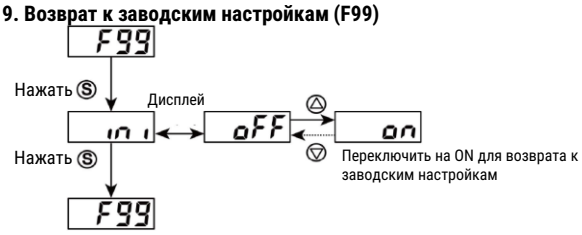

Настройка нулевой точки

В рабочем режиме необходимо нажать одновременно ⊿ и ▽, удерживая до тех пор, пока на дисплее не появится «00».

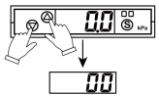

Режим экономии сжатого воздуха

Настройки режима экономии энергии и других функций приведены ниже. Если это не мешает эксплуатации, генератор вакуума может работать с указанными настройками, и не требует их изменения.

Выход

- Сигнал на выходе появляется, если давление превышает заданное значение P-1;
- Сигнал на выходе пропадает, если давление падает ниже гистерезиса для установленного значения;
- Заводские настройки: для P-1 = -70кПа для H-1 = 10 кПа

Функция экономии сжатого воздуха

- По сигналу на включение вакуума срабатывает клапан подачи давления, в вакуумной линии начинает создаваться вакуум;
- После достижения заданной глубины вакуума (P-1) - (H-3) клапан отключается (уровни P-1 и H-3 на графике);
- Если уровень вакуума снижается, клапан снова включается и начинается генерация вакуума, процесс повторяется;
- Уровень допустимого падения вакуума H-2 может быть установлен с помощью задания H-4 (H-1 ≥ H-2 + H-4)
- Заводские настройки

P-1 = -70 кПа H-1 = 10 кПа H-2 = 5 кПа
H3 = 0 кПа H-4 = 1 кПа

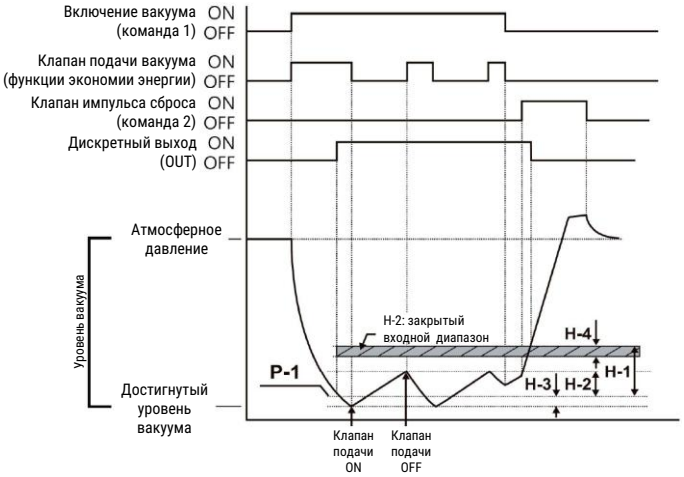

Таблица пересчёта единиц измерения

	кПа	кгс*см²	мм рт. ст.	psi	бар	дюйм рт.ст.
кПа		0,010197	7,500616	0,145036	0,01	0,2953
кгс*см²	98,0665		735,559	14,2233	0,980665	28,95979
мм рт. ст.	0,13332	0,00136		0,016336	0,001333	0,039370
psi	6,895	0,07031	51,7157		0,06895	2,036074
бар	100	1,01972	750,062	14,5038		29,52998
дюйм рт.ст.	3,386388	0,034530	25,4	0,491141	0,033863	

Информация об ошибках

Название	Символ	Описание	Решение
Ошибка остаточного давления	Err	Настройка нулевой точки превышает ±2% шкалы	После изменения давления настроить нулевую точку
Ошибка рабочего давления	HHH	Давление выше максимума	Настроить давление так, чтобы оно было в рамках рабочего диапазона
	LLL	Давление ниже минимума	
Системная ошибка	Er4	Ошибка системы и данных	Отключить и снова подать питание. Заменить, если ошибка повторилась

Все права защищены

Настройка - без функции экономии сжатого воздуха

Условия эксплуатации

- Запрещается использовать коррозионные или легко воспламеняющиеся газы и жидкости;
- Рабочее давление должно быть в пределах рабочего диапазона, иначе это может привести к повреждению внутренних частей;
- Необходимо избегать механических воздействий на датчик вакуума, это может привести к его повреждению и выходу из строя;
- Перед подключением или отключением электрических кабелей необходимо убедиться, что подача напряжения отключена;
- Генератор вакуума можно использовать только в окружающих условиях, которые не содержат агрессивных или взрывоопасных сред;

Характеристики

Характеристики		Значения
Диапазон давления, кПа		-105 … 105
Настраиваемый диапазон, кПа		-100 … 100
Рабочая среда		Сжатый воздух, нейтральные газы
Минимальный шаг настройки		кПа: 0,1 кгс/см²: 0,001 бар: 0,001 Psi: 0,01 дюйм.рт.ст: 0,1 мм.рт.ст: 1
Рабочее напряжения		24 В пост. тока ±10%
Потребление тока		≤ 40 мА
Выход	Тип	2 дискретных (PNP/NPN) 1 аналоговый (по напряжению)
	Макс. ток	125 мА
	Макс. напряжение	24 В пост. тока
	Падение напряжения	≤1,5 В
Точность дисплея		±0,2% шкалы + одна цифра
Время отклика		≤2,5 мс (2,5, 20, 100, 500, 1000 или 1999 мс настраиваемые)
Класс защиты		IP40
Температура, ˚С	рабочая	0 … +50
	хранения	-10 … +60
Влажность		35…85% (без конденсата)
Максимальное напряжение		1 000 В перем. тока в течение 1 мин (между корпусом и проводом)
Сопротивление изоляции		50 МОм (при 500 В пост. тока, между корпусом и проводом)
Вибрация		Макс. 980 м/с (100 G) 3 раза в каждом направлении X, Y и Z
Температурный дрейф		±2,5% шкалы при температуре 25˚С
Электрический кабель		Маслостойкий ПВХ (0,15 м²)
Вес изделия		58 г (с кабелем 2 м)

Дисплей

Начальная настройка

1. Выбор функции

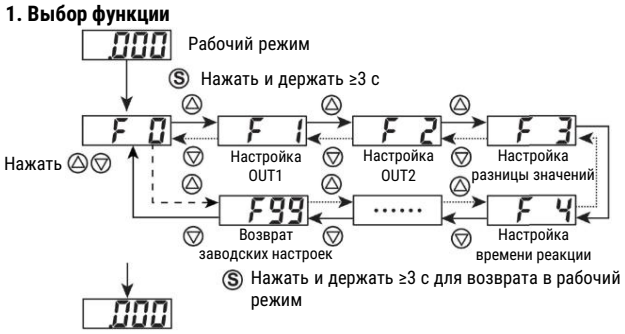

2. Единицы измерения давления (F0)

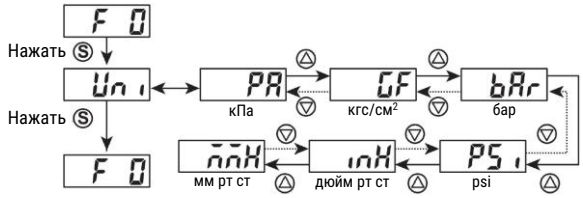

3. Настройка логики переключения выхода OUT1 (F1)

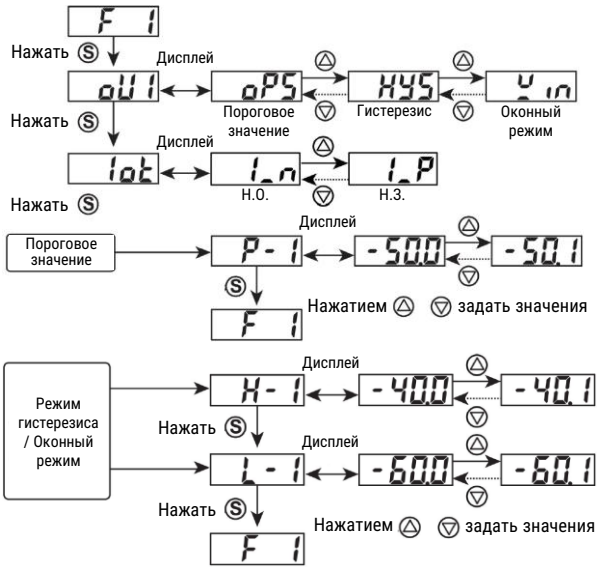

4. Настройка логики переключения выхода OUT2 (F2)

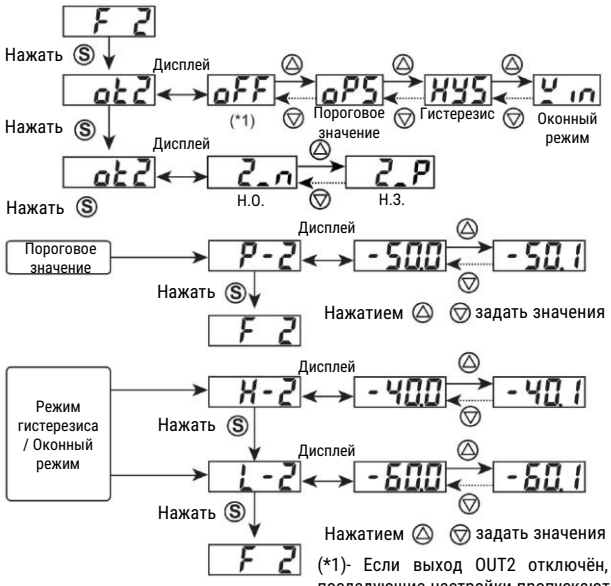

(*1)- Если выход OUT2 отключён, все последующие настройки пропускают.

SMARTA
www.smarta.ru
8 (800) 550 3487
Версия 06.2026
Все права защищены

Настройка - без функции экономии сжатого воздуха

5. Настройка гистерезиса (F3)

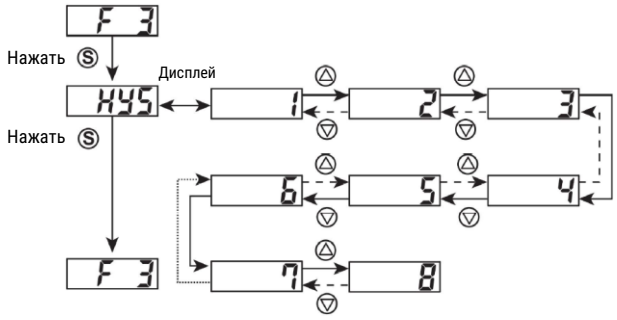

6. Настройка времени реакции (F4)

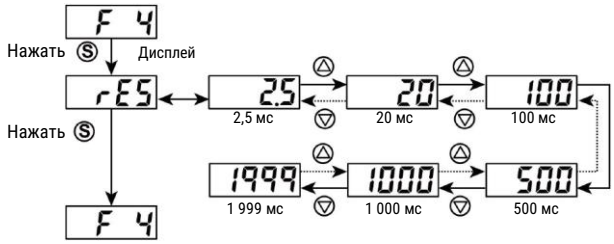

7. Режим экономии энергии (F6)

- Если режим экономии энергии активен, то если при работе генератора клавиши не нажимаются 30 с, режим экономии включается;
- В этом режиме дисплей не синхронизирован с выходом, но это не влияет на работу датчика вакуума;
- Для возврата датчика вакуума из режима экономии энергии достаточно нажать на любую клавишу.

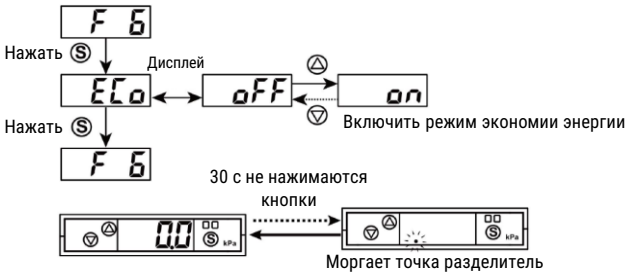

8. Настройка типа выхода (F7)

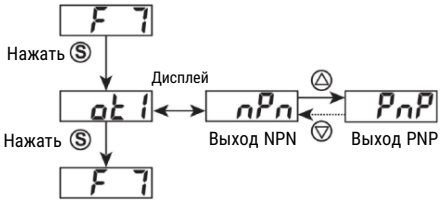

9. Возврат к заводским настройкам (F99)

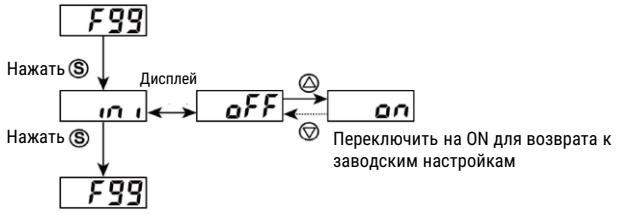

Настройка нулевой точки

В рабочем режиме необходимо нажать одновременно △ и ▽, удерживая до тех пор, пока на дисплее не появится «00».

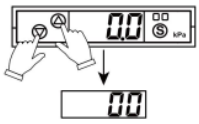

Таблица пересчёта единиц измерения

	кПа	кгс*см^2	мм рт. ст.	psi	бар	дюйм рт.ст.
кПа		0,010197	7,500616	0,145036	0,01	0,2953
кгс*см^2	98,0665		735,559	14,2233	0,980665	28,95979
мм рт. ст.	0,13332	0,00136		0,016336	0,001333	0,039370
psi	6,895	0,07031	51,7157		0,06895	2,036074
бар	100	1,01972	750,062	14,5038		29,52998
дюйм рт.ст.	3,386388	0,034530	25,4	0,491141	0,033863	

Информация об ошибках

Название	Символ	Описание	Решение
Ошибка остаточного давления	Err	Настройка нулевой точки превышает ±2% шкалы	После изменения давления настроить нулевую точку
Ошибка рабочего давления	HHH	Давление выше максимума	Настроить давление так, чтобы оно было в рамках рабочего диапазона
	LLL	Давление ниже минимума	
Системная ошибка	Er4	Ошибка системы и данных	Отключить и снова подать питание. Заменить, если ошибка повторилась

Все права защищены

Принадлежности

Описание	Номер для заказа	Код заказа
Фильтрующий элемент	30054703	EZA-04-014
Датчик вакуума	30078138	PS-EZA-P
Датчик вакуума (для генератора с энергосбережением, переключение катушек NPN)	30078139	PS-EZA-PE
Датчик вакуума (для генератора с энергосбережением, переключение катушек PNP)	30078140	PS-EZA-PEP
Кабель (для генератора без энергосбережения)	30078791	M-EZA-2M
Кабель (для генератора с энергосбережением)	30078792	M-EZA-E-2M

Версия 06.2026
Все права защищены

EZHV

Генератор вакуума

Описание

- Высокая производительность;
- Простая и надежная конструкция;
- Возможность регулировки скорости всасывания путем изменения положения сопла

Система обозначений

01	02	-	03	-	04

01 Серия

EZHV	

02 Диаметр канала

10	13 мм
20	21,6 мм
32	30 мм

03 Присоединительная резьба

F	Резьба G

04 Монтажные принадлежности

	Нет
B	Монтажная скоба

Пример заказа: серия EZHV, диаметр канала 21,6 мм, с монтажной скобой.
Код заказа: **EZHV20-FB**

Конструкция

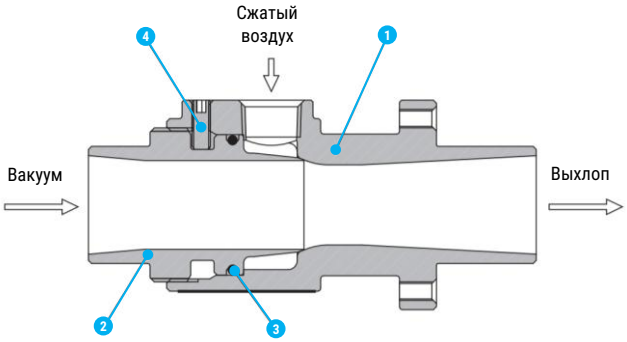

1. Корпус
2. Сопло
3. Уплотнительное кольцо
4. Винт с шестигранной головкой

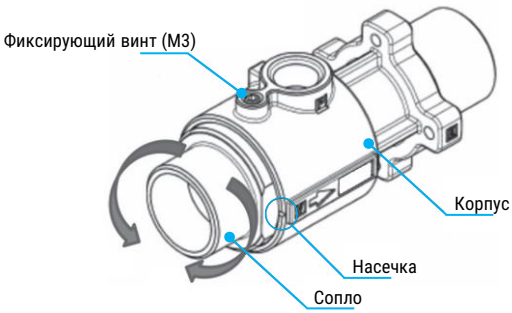

Настройка сопла

1. Открутите фиксирующий винт (для размера 30 винтов два).
2. Поверните сопло в направлении 1 (увеличение скорости всасывания, уменьшение расхода, потребления воздуха и глубины вакуума) или 2 (уменьшение скорости всасывания, увеличение расхода, потребления воздуха и глубины вакуума).
3. Затяните фиксирующий винт.
4. Перед началом настройки отметьте на корпусе расположение специальной насечки, это поможет определить направление поворота.

Все права защищены

Технические характеристики

Основные характеристики	EZHV10...	EZHV20...	EZHV30...
Диаметр канала, мм	10	21,6	30
Скорость всасывание, л/мин	520	1975	4590
Расход сжатого воздуха на выхлопе, л/мин	670	2360	5310
Рабочая среда	Сжатый воздух по ISO 8573-1:2010 [7:4:4]		
Рабочее давление, МПа	0,1... 0,7		
Рабочая температура, °C	-5 ... +80		
Материал корпуса	Алюминий		
Материал уплотнений	NBR		
Вес изделия, г	55	228	587

Примеры применения

Обдув

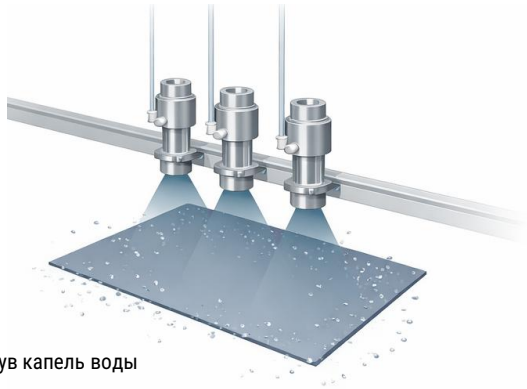

Сдув капель воды

Сдув стружки при обработке

Вакуум

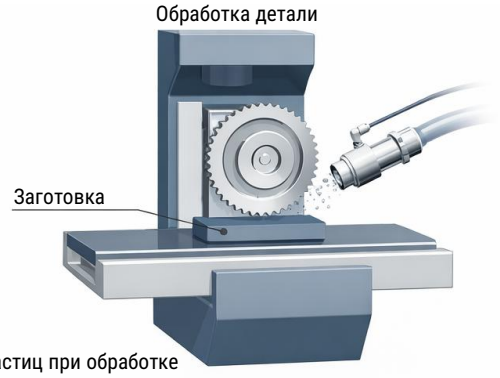

Сбор частиц при обработке

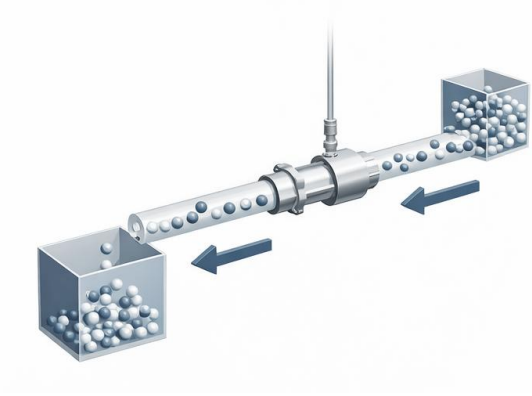

Перемещение сыпучих материалов

SMARTA
www.smarta.ru
8 (800) 550 3487
Версия 06.2026
Все права защищены

Расходные характеристики

EZHV10

Расходные характеристики

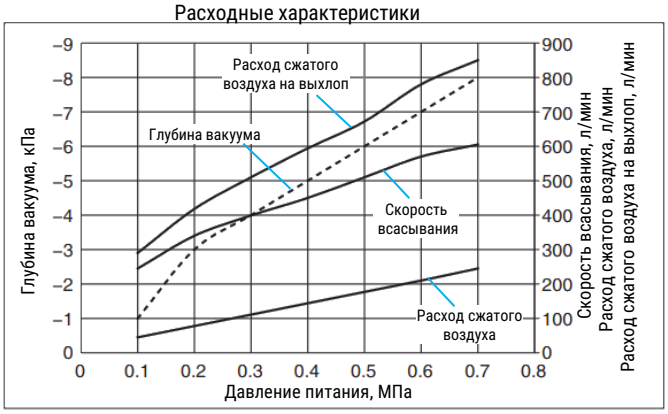

EZHV20

Расходные характеристики

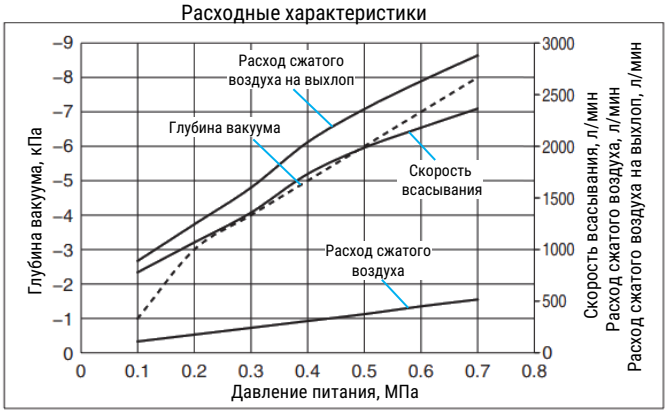

EZHV30

Расходные характеристики

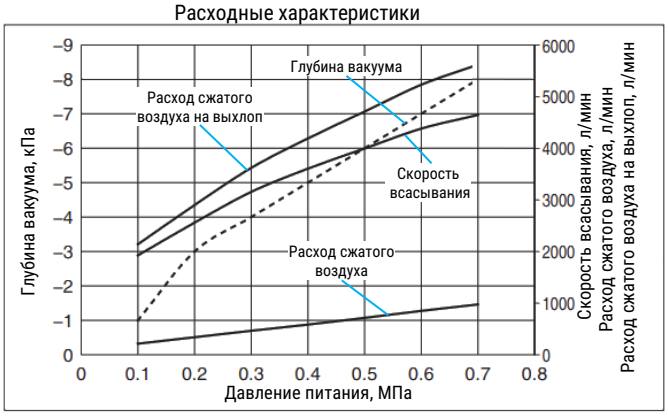

* Скорость всасывания является теоретическим значением.
* Глубина вакуума указана при стандартном атмосферном давлении.
* Приведённые характеристики соответствуют новому изделию с заводской настройкой.

EZHV10

Расходные характеристики при регулировании, при 0,5 МПа

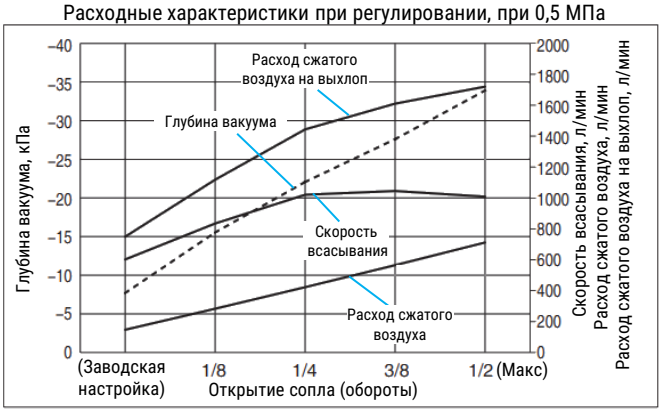

EZHV20

Расходные характеристики при регулировании, при 0,5 МПа

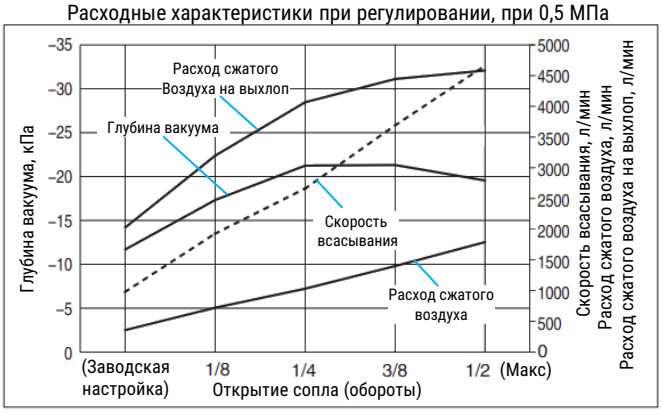

EZHV30

Расходные характеристики при регулировании, при 0,5 МПа

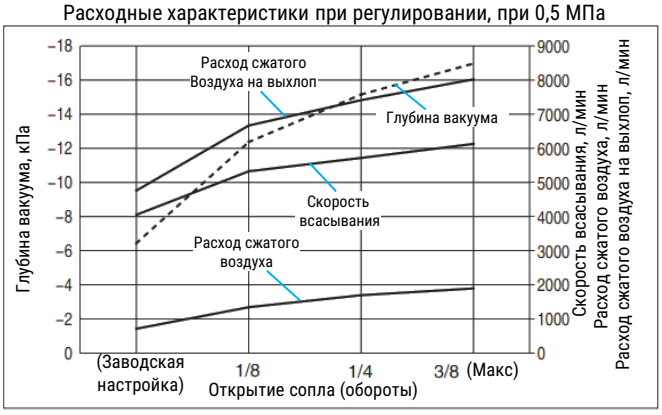

Все права защищены

Основные размеры

EZHV10… / EZHV20…

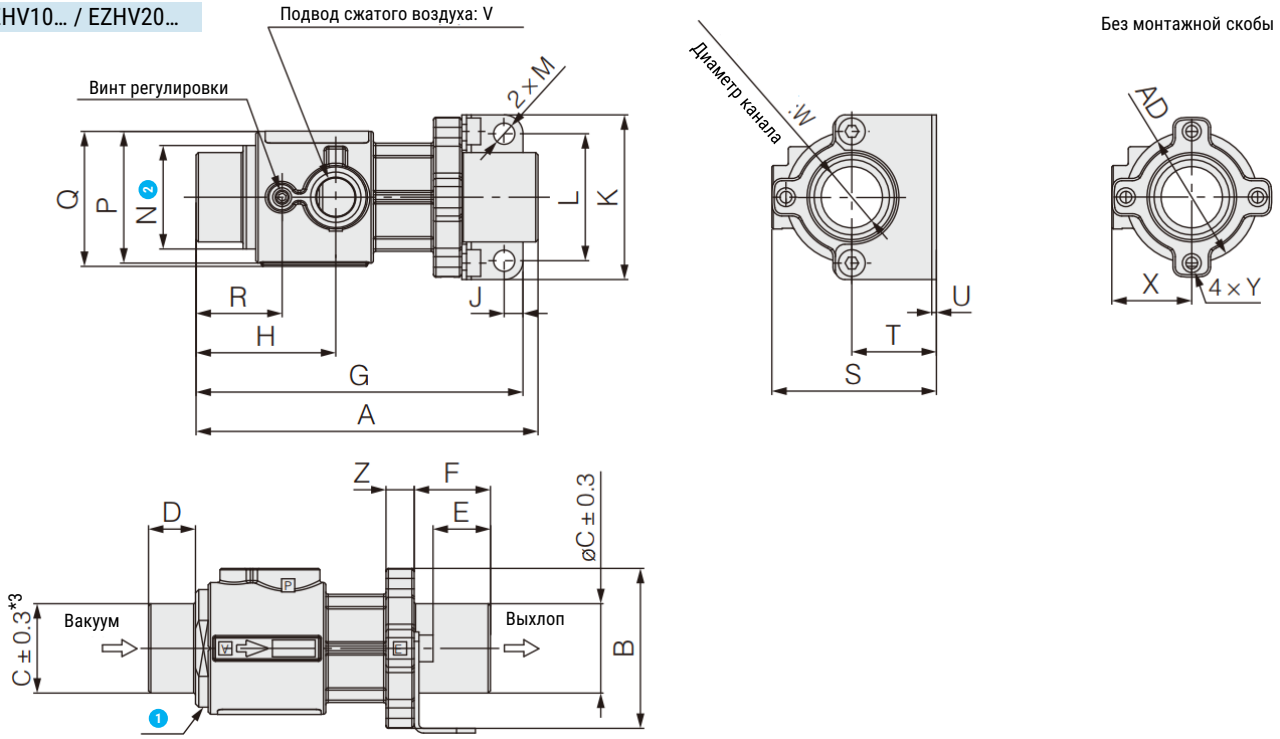

Модель	A	ØB	ØC	D	E	F	G	H	J	K	L	M	N	ØP	Q	R	S	T	U	V	ØW	X	Y	Z	AA	AB	AC	ØAD
EZHV10…	72,7	34	19	10	12,2	16,2	69,5	29,7	4	35	27	4,5	22	28	28,7	18,3	35	18	1	G1/8	13	17	M3x0.5	6	300	150	190	28
EZHV20…	119	55	32	15	18,5	23,5	110,5	46,2		56	48		38	48	48,7	28,1	56,5	29		G1/4	21,6	27,5	M4x0.7	8	400	200	250	44

EZHV30…

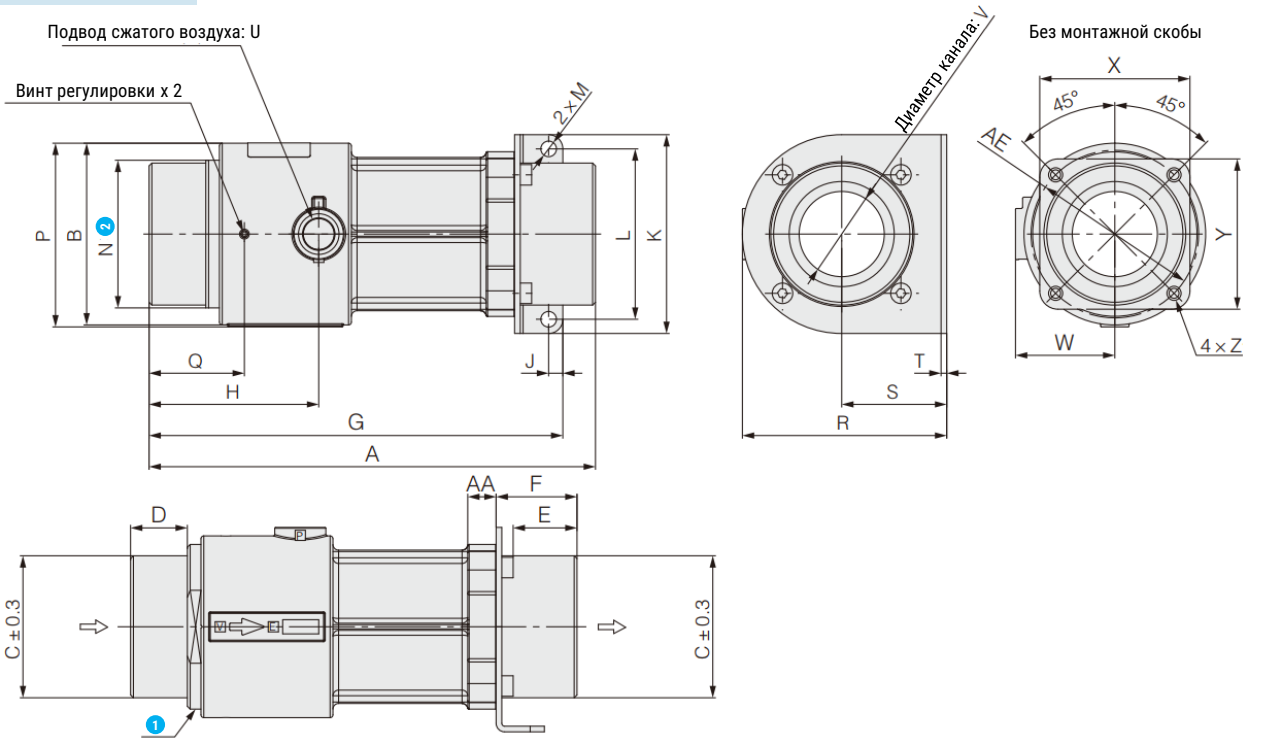

Модель	A	ØB	ØC	D	E	F	G	H	J	к	L	M	N	p	Q	R	s	T	U	ØV	W	X	Y	Z	AA	AB	AC	AD	ØAE
EZHV30…	157,3	64	50	20	22,5	28,5	145,8	59,8	5	70	60	5,5	52	64,7	33,6	72	37	2	G1/4	30	35	52,9	52,9	M4x0.7	10	500	250	310	59

❶ Положение сопла должно фиксироваться винтом. Обратите внимание, что если поворачивать сопло, не ослабив стопорный винт, это может привести к поломке изделия.

❷ При регулировке расхода проверьте размер N и используйте соответствующий инструмент.

Версия 06.2026
Все права защищены

EXL

Угловой клапан высокого вакуума

Описание

- Клапан высокого вакуума серии EXL имеет два исполнения: одностороннего действия нормально закрытый и двустороннего действия;
- Конструкция клапана обеспечивает высокую герметичность, что позволяет использовать его в системах с высокими требованиями к утечкам;
- Цельный корпус из алюминиевого сплава обеспечивает высокую прочность конструкции и высокую коррозионную стойкость, благодаря чему клапан имеет высокий ресурс;
- Специальная гофра из нержавеющей стали с длительным сроком службы изолирует внутреннее уплотнительное кольцо клапана, обеспечивая работу с высоким вакуумом;
- Возможность заказать клапан с пневматическим присоединением с любой их четырёх сторон обеспечивает гибкость подключения

Система обозначений

[ ][ ][ ][ ] - [ ]

Серия

EXL	

Функция

A	Одностороннего действия Н.З.
C	Двустороннего действия

Размер фланца

16	Диаметр 16 мм
25	Диаметр 25 мм
40	Диаметр 40 мм
50	Диаметр 50 мм
63	Диаметр 63 мм

Индикатор и пневматическое присоединение (1)

	Без индикатора / Присоединение со стороны фланца
A	С индикатором / Присоединение со стороны фланца
F	С индикатором / Присоединение слева от фланца
G	С индикатором / Присоединение напротив фланца
J	С индикатором / Присоединение справа от фланца
K	Без индикатора / Присоединение слева от фланца
L	Без индикатора / Присоединение напротив фланца
M	Без индикатора / Присоединение справа от фланца

Магнит

	Без магнита
S	С магнитом

(1) Для клапана двустороннего действия доступны только базовая опция и опции K, L и M

Пример заказа: клапан высокого вакуума EXLA, размер фланца 40, с индикатором, пневматическое присоединение справа от фланца, с магнитом .
Код заказа: **EXLA40J-S**

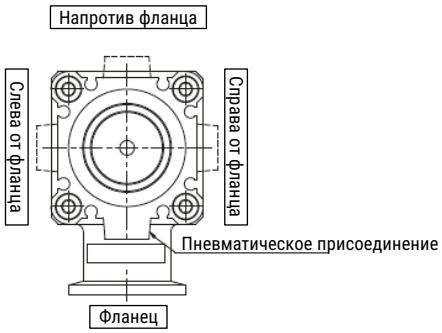

Технические характеристики

Основные характеристики		16	25	40	50	63
Функция клапана	EXLA	Одностороннего действия нормально закрытый (Н.З.)				
	EXLC	Двустороннего действия				
Рабочая среда		Сжатый воздух и инертные газы				
Рабочее давление (абс.), Па		$1x10^{-6}$ … 0,1				
Рабочая температура, °C		+5 … +60				
Давление управления, МПа		0,4 … 0,7				
Расход **, л/с		5	14	41	74	160
Норма утечки	Внутренняя	Для стандартного материала уплотнения (FKM): $1,3x10^{-10}$ Па*м³/с при нормальной t, исключая газопроницаемость				
	Внешняя	Для стандартного материала уплотнения (FKM): $1,3x10^{-11}$ Па*м³/с при нормальной t, исключая газопроницаемость				
Тип фланца		KF (NW)				
Пневматическое присоединение		M5		G1/8		
Вес [кг]		0,332	0,59	1,24	1,86	3,56

** Данные по расходу являются аналогичными расходу через угловое соединение с теми же размерами.

Все права защищены

Конструкция

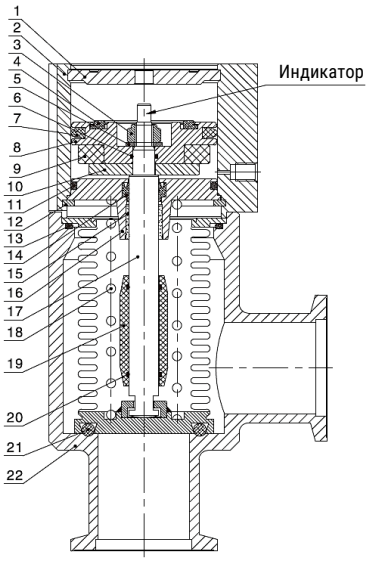

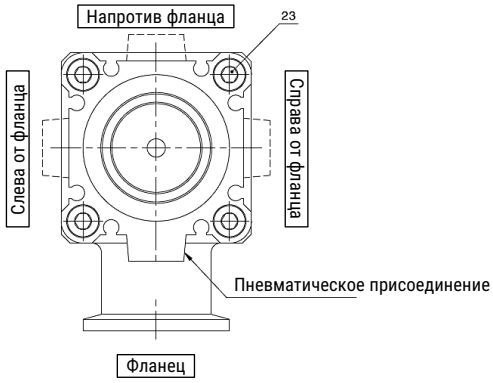

Поз.	Деталь	Материал
1	Задняя крышка	Алюминиевый сплав
2	Колба	Алюминиевый сплав
3	Гайка	Нержавеющая сталь
4	Демпфирующее уплотнение	TPU
5	Плоская шайба	Нержавеющая сталь
6	Уплотнительное кольцо	FKM
7	Уплотнение поршня	FKM
8	Поршень	Алюминиевый сплав
9	Магнит	
10	Опорная пластина	Алюминиевый сплав
11	Уплотнительное кольцо	FKM
12	Стопорное кольцо	Сталь

Поз.	Деталь	Материал
13	Уплотнительное кольцо	FKM
14	Уплотнение штока	FKM
15	Подшипник	Композитный материал
16	Передняя крышка	Алюминиевый сплав
17	Шток с гофрой	Нержавеющая сталь
18	Пружина	Сталь
19	Стопор	PTFE
20	Уплотнительное кольцо	FKM
21	Уплотнительное кольцо	FKM
22	Корпус	Алюминиевый сплав
23	Винт с шестигранной головкой	Нержавеющая сталь SUS304

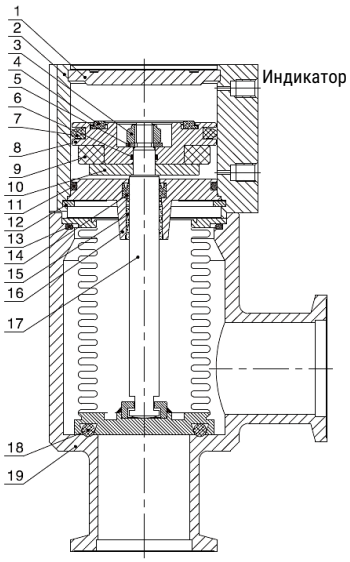

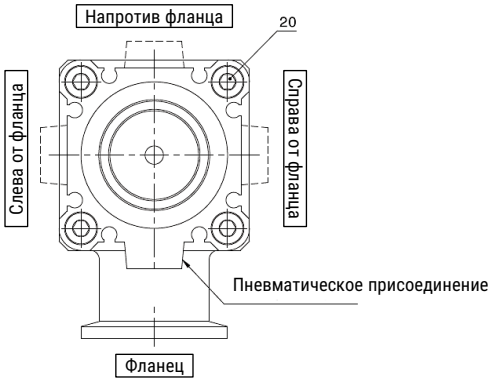

Поз.	Деталь	Материал
1	Задняя крышка	Алюминиевый сплав
2	Колба	Алюминиевый сплав
3	Гайка	Нержавеющая сталь
4	Демпфирующее уплотнение	TPU
5	Плоская шайба	Нержавеющая сталь
6	Уплотнительное кольцо	FKM
7	Уплотнение поршня	FKM
8	Поршень	Алюминиевый сплав
9	Магнит	
10	Опорная пластина	Алюминиевый сплав

Поз.	Деталь	Материал
11	Уплотнительное кольцо	FKM
12	Стопорное кольцо	Сталь
13	Уплотнительное кольцо	FKM
14	Уплотнение штока	FKM
15	Подшипник	Композитный материал
16	Передняя крышка	Алюминиевый сплав
17	Шток с гофрой	Нержавеющая сталь
18	Уплотнительное кольцо	FKM
19	Корпус	Алюминиевый сплав
20	Винт с шестигранной головкой	Нержавеющая сталь SUS304

Версия 06.2026
Все права защищены

Основные размеры

EXLA16A

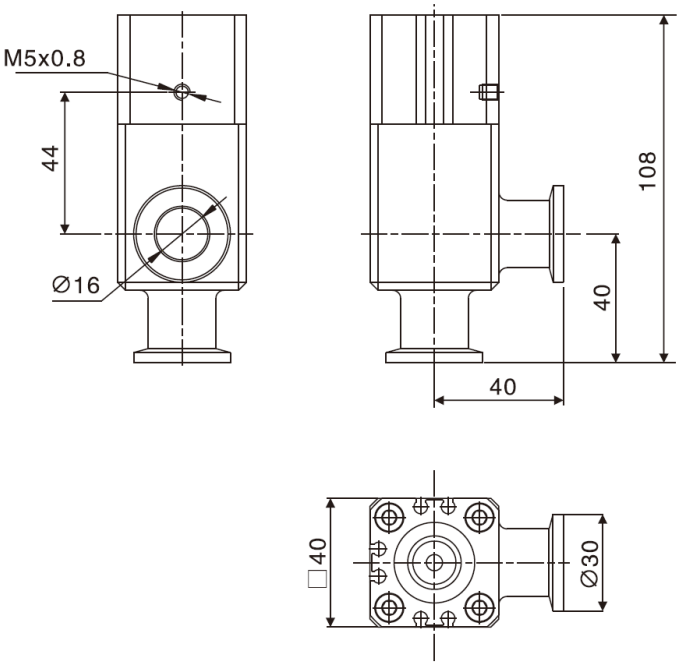

EXLA25A

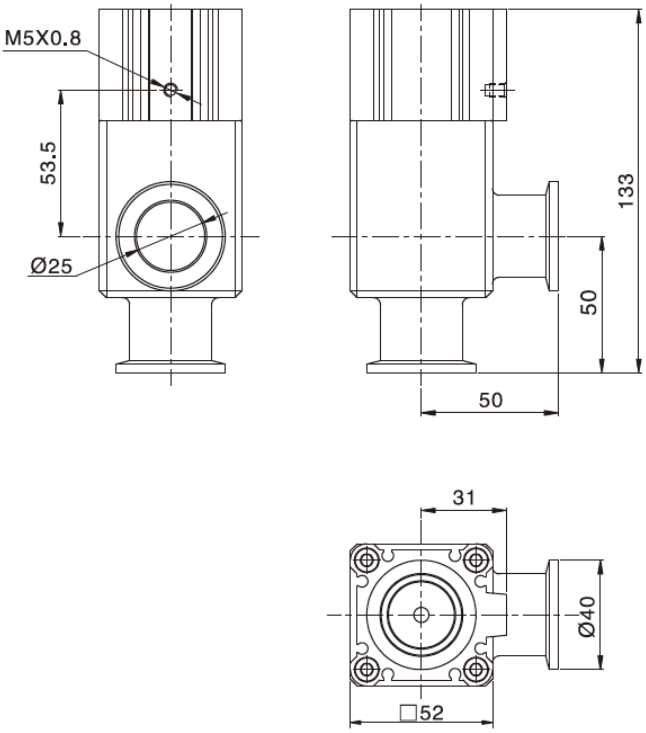

EXLA40A

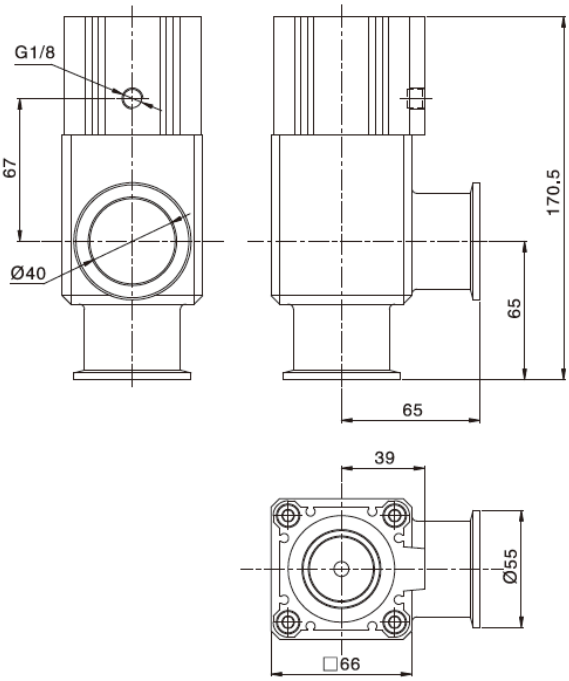

EXLA50A

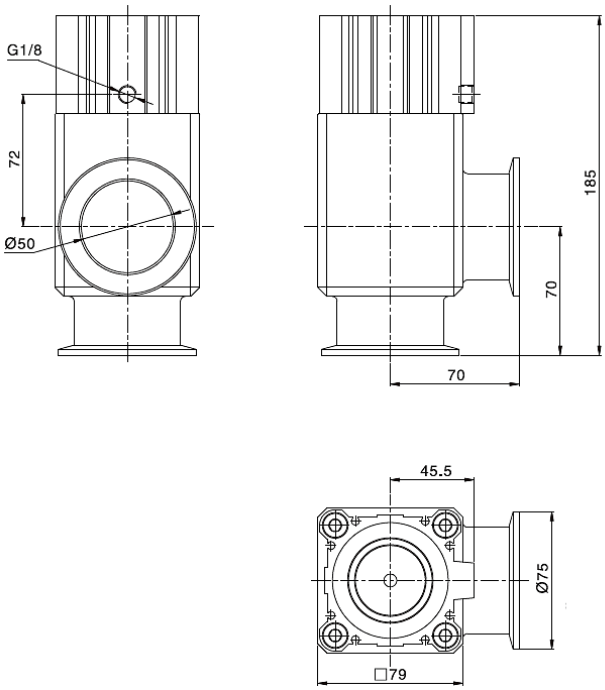

Все права защищены

Основные размеры

EXLA63A

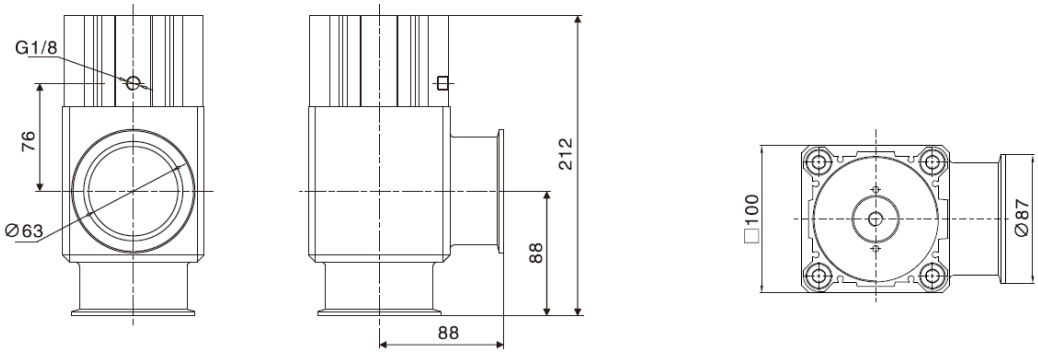

Версия 06.2026
Все права защищены

Основные размеры

EXLC16

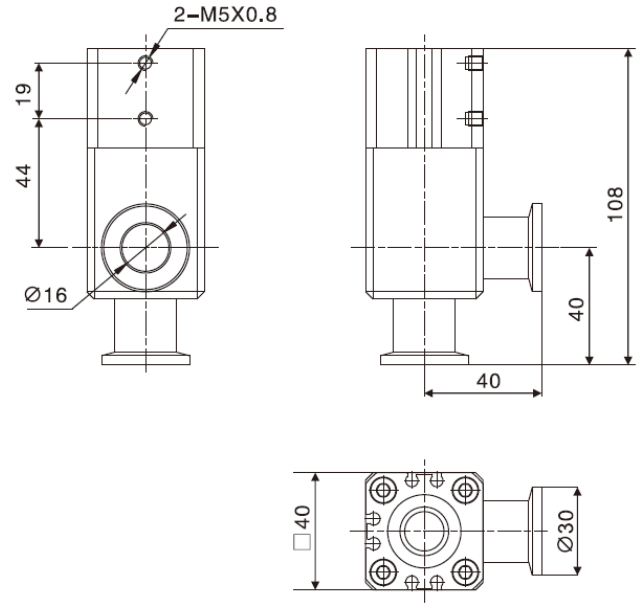

EXLC25

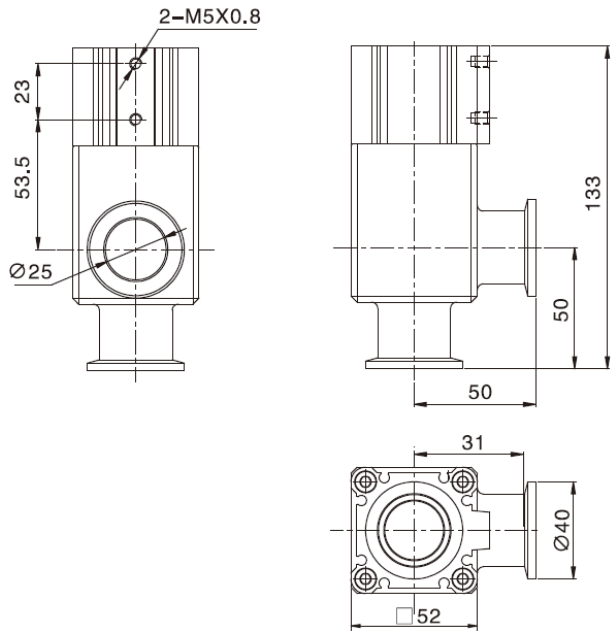

EXLC40

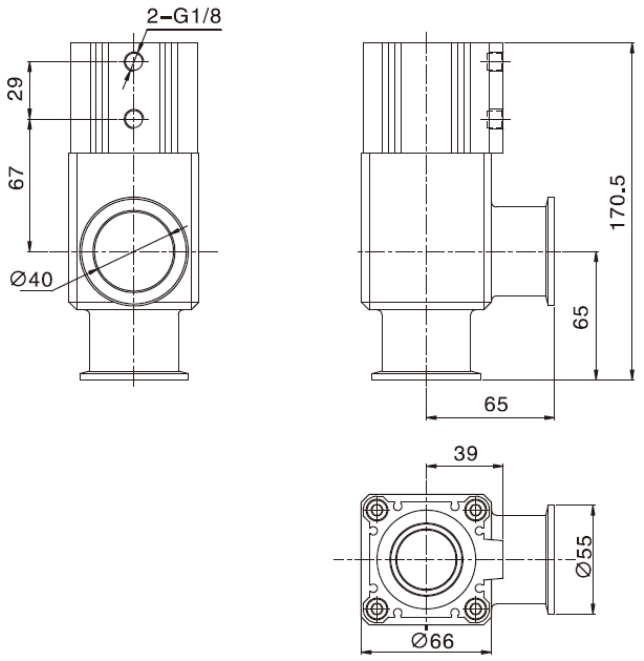

EXLC50

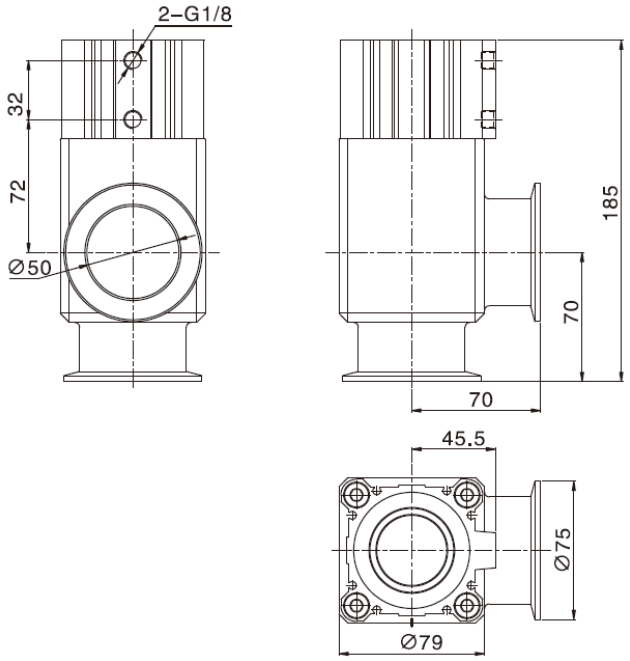

Все права защищены

Основные размеры

EXLC63

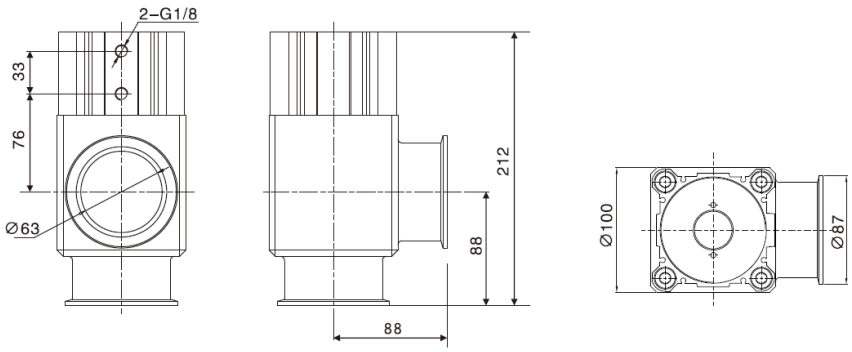

Данные для заказа

Функция	Размер фланца	Индикатор	Пневматическое присоединение	Номер для заказа	Код заказа
Одностороннего действия Н.З.	16	С индикатором	Со стороны фланца		EXLA16A-S
	25			30028885	EXLA25A-S
	40			30028886	EXLA40A-S
	50			30028887	EXLA50A-S
	63				EXLA63A-S
Двустороннего действия	16	Без индикатора	Со стороны фланца		EXLC16-S
	25			30032208	EXLC25-S
	40			30032209	EXLC40-S
	50			30032210	EXLC50-S
	63				EXLC63-S

Версия 06.2026
Все права защищены

ENT

Захват Бернулли

Описание

- Подходит для захвата пористых, пропускающих воздух и тонких заготовок, которые не удерживаются обычной присоской;
- Для генерации вакуума и захвата объекта используется принцип Бернулли;
- Для контакта с поверхностью объекта захват имеет три небольших упора, что значительно сокращает площадь контакта;
- Отличается высоким расходом и низким уровнем вакуума

Система обозначений

□□ - □ - □ - □

Серия

ENT	

Размер

20	⌀20 мм
30	⌀30 мм
40	⌀40 мм
60	⌀60 мм
80	⌀80 мм
100	⌀100 мм
120	⌀120 мм

Материал корпуса

	Алюминий

Расход

S	Стандартный расход

Материал упоров

N	Нитриловая резина
PK	PEEK (немаркий)

Пример заказа: серия ENT, размер 60 мм, материал корпуса – алюминий, материал упоров – нитриловая резина.
Код заказа: **ENT60-S-N**

Система обозначений

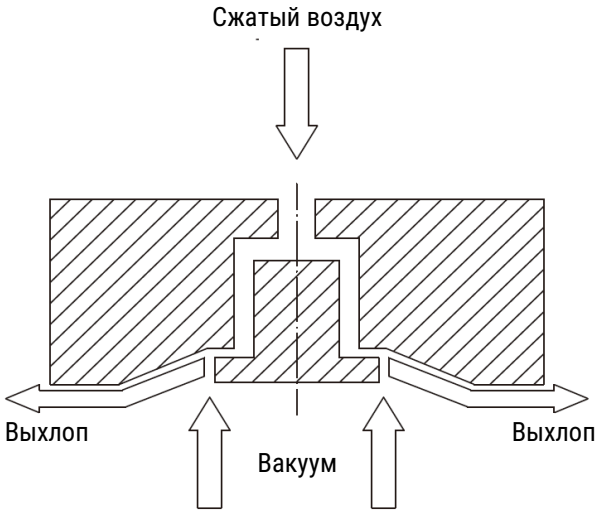

Все права защищены

Технические характеристики

Модель	Давление питания, МПа	Усилие подъёма, Н	Потребление воздуха, л/мин	Рабочая температура, °C	Масса, г
ENT20	0,5	2	80	0…60	16
ENT30	0,5	4	100	0…60	29,8
ENT40	0,5	6,5	140	0…60	48,4
ENT60	0,5	13	200	0…60	128
ENT80	0,5	26	260	0…60	246
ENT100	0,5	46	350	0…60	366
ENT120	0,5	89	420	0…60	510

Основные размеры

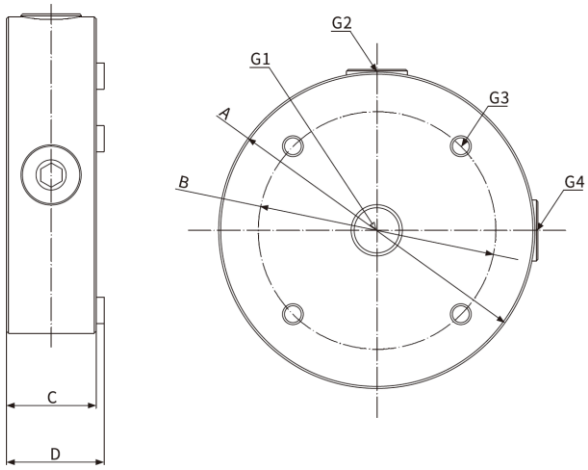

Модель	A	B	C	D	G1	G2	G3*	G4
ENT20	20	14	15	15,8	M5	M5	4x M4	M6
ENT30	30	22	17	17,8	M5	M5	4x M4	M6
ENT40	40	32	17	17,8	G1/8	G1/8	4x M4	G1/8
ENT60	60	45	17	17,8	G1/8	G1/8	4x M4	G1/8
ENT80	80	60	17	17,8	G1/8	G1/8	4x M4	–
ENT100	100	75	17	17,8	G1/8	G1/8	4x M4	–
ENT120	120	105	17	17,8	G1/8	G1/8	4x M4	–

* - глубина отверстий 6 мм

Версия 06.2026
Все права защищены

KE5

Держатель захвата с компенсатором высоты

Описание

- Внешняя пружина обеспечивает хорошую компенсацию хода при работе с объектами разной высоты;
- Большой диапазон присоединительных резьбы и высоты компенсации для широкого спектра применений с разными присосками;
- Мягкий контакт с чувствительными поверхностями;
- Стойкий к износу направляющий стержень обеспечивает высокий ресурс

□□□ - □ - □

Серия

KE	

Присоединение вакуумного захвата

5	Резьба M5

Ход компенсатора высоты

10	10 мм
20	20 мм
25	25 мм

Присоединительная резьба на корпусе

A10	Наружная резьба M10x1

Присоединительная резьба

-	Наружная резьба
V	Внутренняя резьба

Пример заказа: серия KE, присоединение вакуумного захвата M5 наружная, ход компенсатора высоты 20 мм, наружная присоединительная резьба на корпусе M10x1
Код заказа: **KE520-A10**

Основные размеры

KE5..-A10

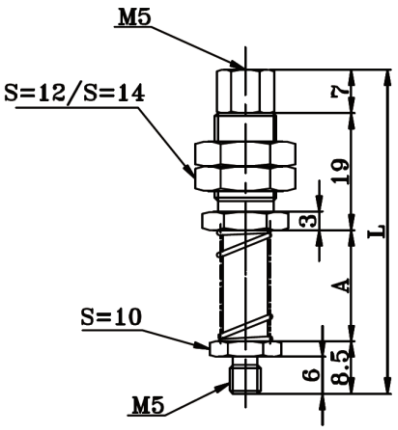

Ход компенсатора высоты, мм	A	L
10	18	52,5
20	28	62,5

KE5...-V-A10

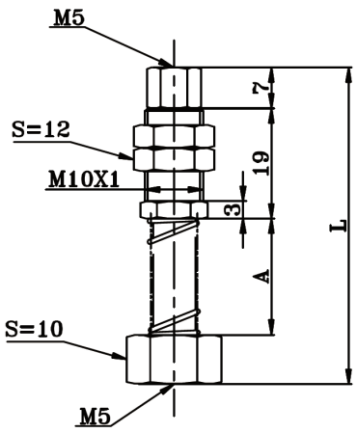

Ход компенсатора высоты, мм	A	L
10	20	54,5
20	30	64,5
25	35	69,5

Все права защищены

KI5

Держатель захвата с компенсатором высоты

Описание

- Встроенная пружина обеспечивает хорошую компенсацию хода при работе с объектами разной высоты;
- Большой диапазон присоединительных резьбы и высоты компенсации для широкого спектра применений с разными присосками;
- Мягкий контакт с чувствительными поверхностями;
- Стойкий к износу направляющий стержень обеспечивает высокий ресурс

[ ][ ][ ] - [ ] - [ ]

Серия

KI	

Присоединение вакуумного захвата

5	Резьба M5

Ход компенсатора высоты

06	6 мм
07	7 мм
10	10 мм
12	12 мм
15	15 мм
20	20 мм
25	25 мм

Присоединительная резьба на корпусе

A10	Наружная резьба M10x1

Присоединительная резьба

-	Наружная резьба
V	Внутренняя резьба
F	Защита от проворота

Пример заказа: серия KI, присоединение вакуумного захвата M5 наружная, ход компенсатора высоты 20 мм, наружная присоединительная резьба на корпусе M10x1
Код заказа: **KI520-A10**

Основные размеры

KI5,,-V-A10

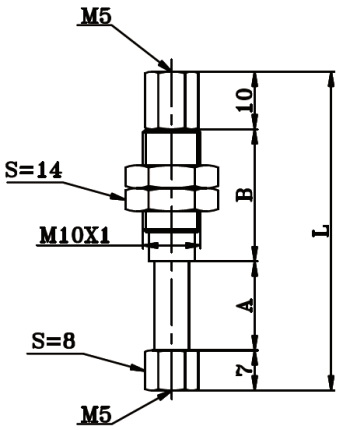

Ход компенсатора высоты, мм	A	B	L
07	7,5	19	43,5
15	15,5	23	55,5
20	20,5	36	73,5
25	25,5	41,5	84

KI5..-A10

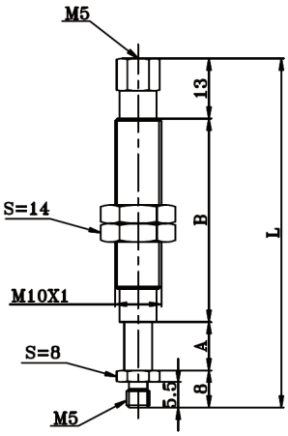

Ход компенсатора высоты, мм	A	B	L
06	6,8	15	42,5
10	10,5	44	75,5
25	25,5	44	90,5

KI5..-F-V-A10

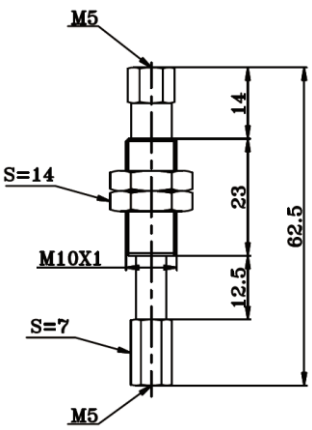

SMARTA
www.smarta.ru
8 (800) 550 3487
Версия 06.2026
Все права защищены

KE18

Держатель захвата с компенсатором высоты

Описание

- Внешняя пружина обеспечивает хорошую компенсацию хода при работе с объектами разной высоты;
- Большой диапазон присоединительных резьбы и высоты компенсации для широкого спектра применений с разными присосками;
- Мягкий контакт с чувствительными поверхностями;
- Стойкий к износу направляющий стержень обеспечивает высокий ресурс

[ ][ ][ ] - [ ] - [ ]

Серия

KE	

Присоединение вакуумного захвата

18	Резьба G1/8

Ход компенсатора высоты

10	10 мм
20	20 мм
30	30 мм
50	50 мм

Присоединительная резьба на корпусе

A16	Наружная резьба M16x1
A18	Наружная резьба M18x1

Присоединительная резьба

-	Наружная резьба
V	Внутренняя резьба

Пример заказа: серия KE, присоединение вакуумного захвата G1/8 наружная , ход компенсатора высоты 10 мм, наружная присоединительная резьба на корпусе M16x1
Код заказа: **KE1810-A16**

Основные размеры

KE18..-..../V-A10

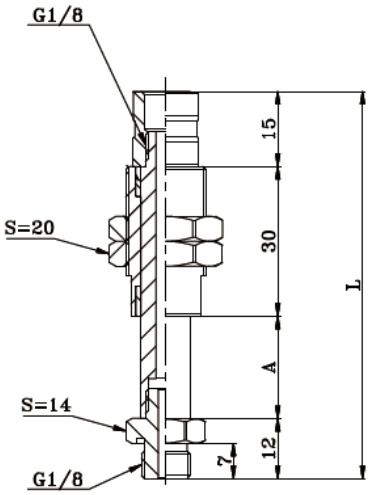

Ход компенсатора высоты, мм	A	L
10	20,5	77,5
20	35,5	92,5
30	50,5	107,5
50	70,5	127,5

Все права защищены

KI18

Держатель захвата с компенсатором высоты

Описание

- Встроенная пружина обеспечивает хорошую компенсацию хода при работе с объектами разной высоты;
- Большой диапазон присоединительных резьбы и высоты компенсации для широкого спектра применений с разными присосками;
- Мягкий контакт с чувствительными поверхностями;
- Стойкий к износу направляющий стержень обеспечивает высокий ресурс

[ ][ ][ ] - [ ] - [ ]

Серия

KI	

Присоединение вакуумного захвата

18	Резьба G1/8

Ход компенсатора высоты

10	10 мм
20	20 мм
30	30 мм
50	50 мм

Присоединительная резьба на корпусе

A16	Наружная резьба M16x1
A18	Наружная резьба M18x1

Присоединительная резьба

-	Наружная резьба
V	Внутренняя резьба
F	Защита от проворота
L	Канал сбоку

Пример заказа: серия KI, присоединение вакуумного захвата G1/8 наружная, ход компенсатора высоты 10 мм, наружная присоединительная резьба на корпусе M16x1
Код заказа: **KI1810-A16**

Основные размеры

KI18..-../V-A10

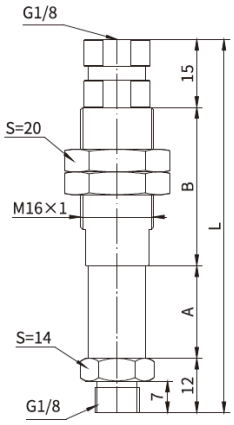

Ход компенсатора высоты, мм	A	B	L
10	10,5	25	62,5
20	20,5	35	82,5
30	30,5	45	102,5
50	50,5	65	142,5

KI18..-F-A10

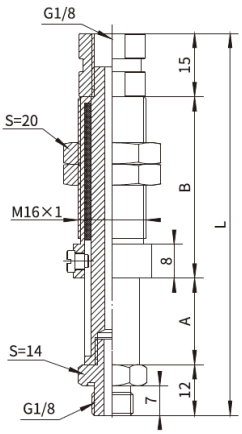

Ход компенсатора высоты, мм	A	B	L
10	10,5	33	70,5
20	20,5	43	90,5
30	30,5	53	110,5
50	50,5	73	150,5

KI18..-L-A10

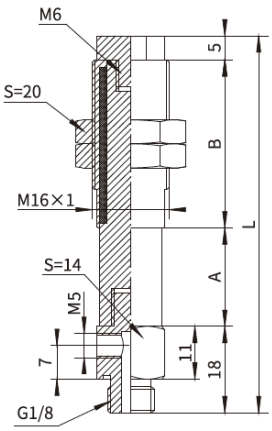

Ход компенсатора высоты, мм	A	B	L
10	10,5	25	58,5
20	20,5	35	78,5
30	30,5	45	98,5
50	50,5	65	138,5

Все права защищены

KE14

Держатель захвата с компенсатором высоты

Описание

- Внешняя пружина обеспечивает хорошую компенсацию хода при работе с объектами разной высоты;
- Большой диапазон присоединительных резьбы и высоты компенсации для широкого спектра применений с разными присосками;
- Мягкий контакт с чувствительными поверхностями;
- Стойкий к износу направляющий стержень обеспечивает высокий ресурс

[ ][ ][ ] - [ ] - [ ]

Серия

KE	

Присоединение вакуумного захвата

14	Резьба G1/4

Ход компенсатора высоты

10	10 мм
20	20 мм
25	25 мм
30	30 мм
50	50 мм
70	70 мм
75	75 мм

Присоединительная резьба на корпусе

A18	Наружная резьба M18x1
A20	Наружная резьба M20x1.5

Присоединительная резьба

-	Наружная резьба
V	Внутренняя резьба
F	Защита от проворота

Пример заказа: серия KE, присоединение вакуумного захвата G1/4 наружная, ход компенсатора высоты 10 мм, наружная присоединительная резьба на корпусе M18x1
Код заказа: **KE1410-A18**

Основные размеры

KE14..-A18

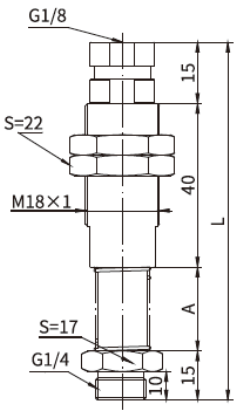

Ход компенсатора высоты, мм	A	L
10	20,5	90,5
20	35,5	105,5
30	50,5	120,5
50	70,5	140,5

KE14..-V-...

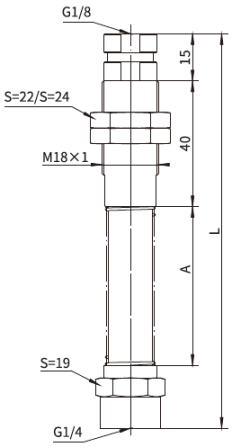

Ход компенсатора высоты, мм	A	L
10	20,5	90,5
20	35,5	105,5
30	50,5	120,5
50	70,5	140,5

KE14..-A20

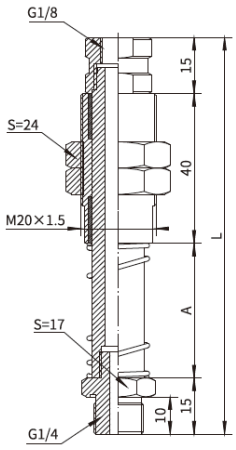

Ход компенсатора высоты, мм	A	L
10	20,5	90,5
20	35,5	105,5
30	50,5	120,5
50	70,5	140,5
70	90,5	160,5

KE14..-F-A18

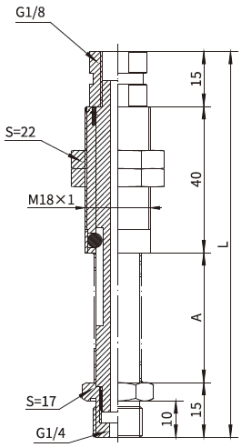

Ход компенсатора высоты, мм	A	L
10	20,5	90,5
20	35,5	105,5
30	50,5	120,5
50	70,5	140,5

Все права защищены

KI14

Держатель захвата с компенсатором высоты

Описание

- Встроенная пружина обеспечивает хорошую компенсацию хода при работе с объектами разной высоты;
- Большой диапазон присоединительных резьбы и высоты компенсации для широкого спектра применений с разными присосками;
- Мягкий контакт с чувствительными поверхностями;
- Стойкий к износу направляющий стержень обеспечивает высокий ресурс

[ ][ ][ ] - [ ] - [ ]

Серия

KI	

Присоединение вакуумного захвата

14	Резьба G1/4

Ход компенсатора высоты

10	10 мм
20	20 мм
30	30 мм
50	50 мм

Присоединительная резьба на корпусе

A18	Наружная резьба M18x1
A20	Наружная резьба M20x1.5

Присоединительная резьба

-	Наружная резьба
V	Внутренняя резьба
F	Защита от проворота

Пример заказа: серия KI, присоединение вакуумного захвата G1/4 наружная, ход компенсатора высоты 10 мм, наружная присоединительная резьба на корпусе M18x1
Код заказа: **KI1410-A18**

Основные размеры

KI14..-A18

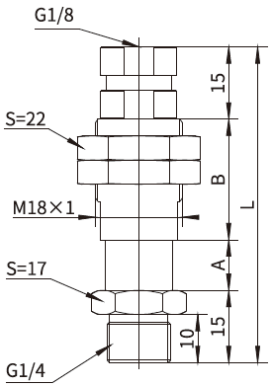

Ход компенсатора высоты, мм	A	B	L
10	10,5	25	65,5
20	20,5	35	85,5
30	30,5	45	105,5
50	50,5	75	155,5

KI14..-F-A18

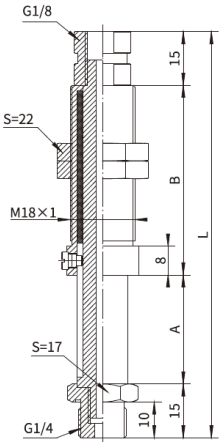

Ход компенсатора высоты, мм	A	B	L
10	10,5	25	73,5
20	20,5	35	93,5
30	30,5	45	113,5
50	50,5	75	163,5

KI14..-V-...

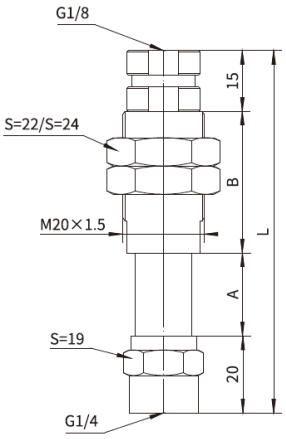

Ход компенсатора высоты, мм	A	B	L
10	10,5	25	73,5
20	20,5	35	93,5
30	30,5	45	113,5
50	50,5	75	163,5

SMARTA
www.smarta.ru
8 (800) 550 3487
Версия 06.2026
Все права защищены

KE38

Держатель захвата с компенсатором высоты

Описание

- Внешняя пружина обеспечивает хорошую компенсацию хода при работе с объектами разной высоты;
- Большой диапазон присоединительных резьбы и высоты компенсации для широкого спектра применений с разными присосками;
- Мягкий контакт с чувствительными поверхностями;
- Стойкий к износу направляющий стержень обеспечивает высокий ресурс

[ ][ ][ ] - [ ] - [ ]

Серия

KE	

Присоединение вакуумного захвата

38	Резьба G3//8

Ход компенсатора высоты

10	10 мм
20	20 мм
30	30 мм
50	50 мм
70	70 мм
75	75 мм
100	100 мм

Присоединительная резьба на корпусе

A18	Наружная резьба M18x1
A20	Наружная резьба M20x1.5

Присоединительная резьба

-	Наружная резьба
V	Внутренняя резьба
F	Защита от проворота

Пример заказа: серия KE, присоединение вакуумного захвата G3/8 наружная, ход компенсатора высоты 10 мм, наружная присоединительная резьба на корпусе M18x1
Код заказа: **KE3810-A18**

Основные размеры

KE38..-...

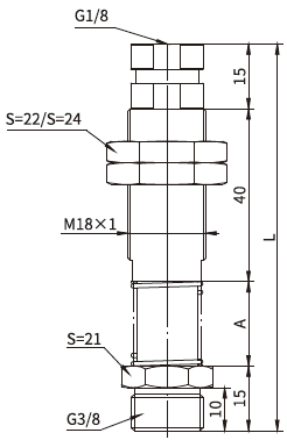

Ход компенсатора высоты, мм	A	L
10	20,5	90,5
20	35,5	105,5
30	50,5	120,5
50	70,5	140,5
70	90,5	150,5
100	130,5	200,5

KE38..-V-...

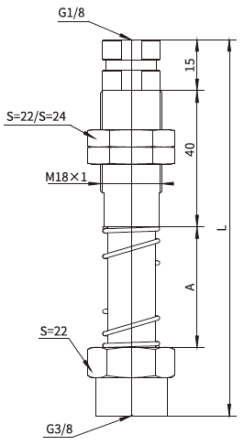

Ход компенсатора высоты, мм	A	L
10	20,5	90,5
20	35,5	105,5
30	50,5	120,5
50	70,5	140,5

KE3870-A20

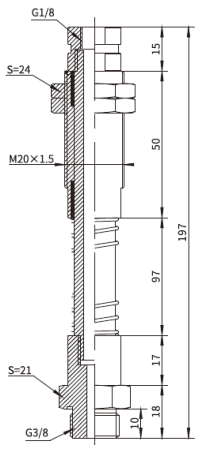

KE38..-F-...

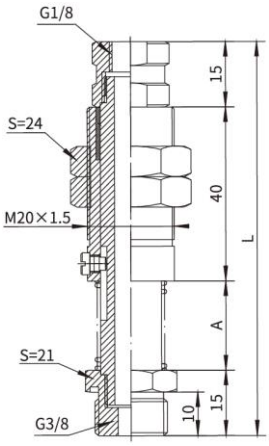

Ход компенсатора высоты, мм	A	L
10	20,5	90,5
20	35,5	105,5
30	50,5	120,5
50	70,5	140,5

Все права защищены

KI38

Держатель захвата с компенсатором высоты

Описание

- Встроенная пружина обеспечивает хорошую компенсацию хода при работе с объектами разной высоты;
- Большой диапазон присоединительных резьбы и высоты компенсации для широкого спектра применений с разными присосками;
- Мягкий контакт с чувствительными поверхностями;
- Стойкий к износу направляющий стержень обеспечивает высокий ресурс

[ ][ ][ ] - [ ] - [ ]

Серия

KI	

Присоединение вакуумного захвата

38	Резьба G3/8

Ход компенсатора высоты

10	10 мм
20	20 мм
30	30 мм
50	50 мм

Присоединительная резьба на корпусе

A18	Наружная резьба M18x1
A20	Наружная резьба M20x1.5

Присоединительная резьба

-	Наружная резьба
V	Внутренняя резьба
F	Защита от проворота

Пример заказа: серия KI, присоединение вакуумного захвата G3/8 наружная, ход компенсатора высоты 10 мм, наружная присоединительная резьба на корпусе M18x1
Код заказа: **KI3810-A18**

Основные размеры

KI38..--A18

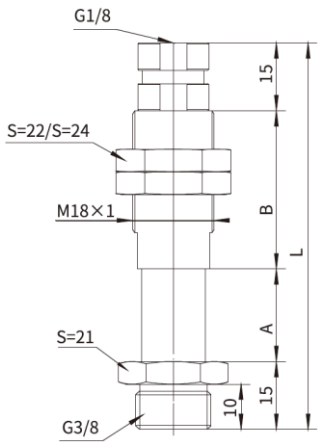

Ход компенсатора высоты, мм	A	B	L
10	10,5	25	65,5
20	20,5	35	85,5
30	30,5	45	105,5
50	50,5	75	155,5

KI38..-V-...

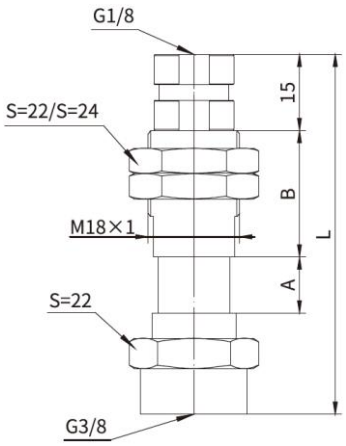

Ход компенсатора высоты, мм	A	B	L
10	11	25	71
20	21	35	91
30	31	45	111
50	51	75	161

KI38..-F-A18

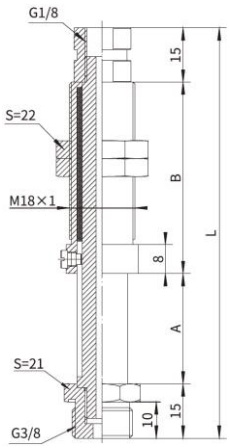

Ход компенсатора высоты, мм	A	B	L
10	10,5	33	73,5
20	20,5	43	93,5
30	30,5	53	113,5
50	50,5	83	163,5

SMARTA
www.smarta.ru
8 (800) 550 3487
Версия 06.2026
Все права защищены

KE12

Держатель захвата с компенсатором высоты

Описание

- Внешняя пружина обеспечивает хорошую компенсацию хода при работе с объектами разной высоты;
- Большой диапазон присоединительных резьбы и высоты компенсации для широкого спектра применений с разными присосками;
- Мягкий контакт с чувствительными поверхностями;
- Стойкий к износу направляющий стержень обеспечивает высокий ресурс

[ ][ ][ ] - [ ]

Серия

KE	

Присоединение вакуумного захвата

12	Резьба G1/2

Ход компенсатора высоты

10	10 мм
20	20 мм
30	30 мм
50	50 мм
75	75 мм

Присоединительная резьба на корпусе

A20	Наружная резьба M20x1.5

Пример заказа: серия KE, присоединение вакуумного захвата G1/2 наружная, ход компенсатора высоты 10 мм, наружная присоединительная резьба на корпусе M20x1.5
Код заказа: **KE1210-A20**

Основные размеры

KE12..-A20

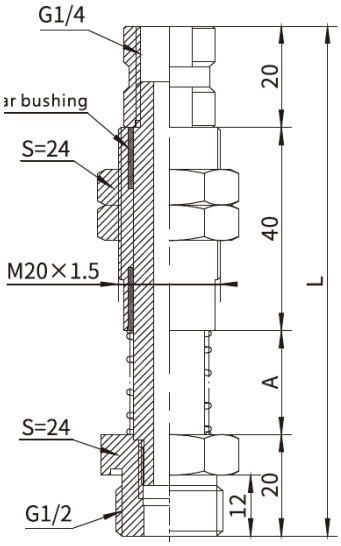

Ход компенсатора высоты, мм	A	L
10	20,5	100,5
20	35,5	115,5
30	50,5	130,5
50	70,5	150,5

Все права защищены

KI12

Держатель захвата с компенсатором высоты

Описание

- Встроенная пружина обеспечивает хорошую компенсацию хода при работе с объектами разной высоты;
- Большой диапазон присоединительных резьбы и высоты компенсации для широкого спектра применений с разными присосками;
- Мягкий контакт с чувствительными поверхностями;
- Стойкий к износу направляющий стержень обеспечивает высокий ресурс

[ ][ ][ ] - [ ]

Серия

KI	

Присоединение вакуумного захвата

12	Резьба G1/2

Ход компенсатора высоты

10	10 мм
20	20 мм
30	30 мм
50	50 мм

Присоединительная резьба на корпусе

A22	Наружная резьба M22x1.5

Пример заказа: серия KI, присоединение вакуумного захвата G1/2 наружная, ход компенсатора высоты 10 мм, наружная присоединительная резьба на корпусе M22x1.5
Код заказа: **KI1210-A22**

Основные размеры

KI12..-A22

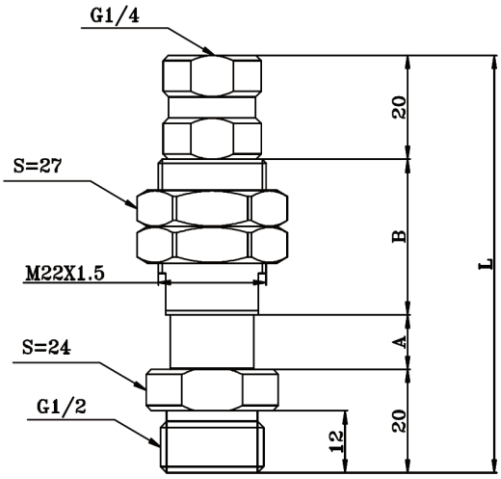

Ход компенсатора высоты, мм	A	B	L
10	10,5	30	80,5
20	20,5	35	95,5
30	30,5	50	120,5
50	50,5	70	160,5

SMARTA
www.smarta.ru
8 (800) 550 3487
Версия 06.2026
Все права защищены

FR

Вакуумный фильтр

Описание

- Высокопроизводительный вакуумный фильтр для эффективного предотвращения всасывания твердых частиц или пыли в вакуумный насос или вакуумную систему;
- Повышение эффективности работы компонентов вакуумной системы;
- Увеличение срока службы вакуумного насоса;
- Надёжная и долговечная конструкция;
- Простая замена фильтропатрона;
- Широкая номенклатура типоразмеров на разную производительность;
- Подходит для сильно запылённых условий

Система обозначений

Серия
FR

Типоразмер	
002	Номинальный расход 32 м³/час (533 л/мин)
002-1	Номинальный расход 42 м³/час (700 л/мин)
003	Номинальный расход 100 м³/час (1666 л/мин)
004	Номинальный расход 120 м³/час (2000 л/мин)
006	Номинальный расход 300 м³/час (5000 л/мин)

Пример заказа: серия FR, типоразмер 003 (Номинальный расход 100 м³/час)
Код заказа: **FR0003**

Технические характеристики

Типоразмер	FR002	FR002-1	FR003	FR004	FR006
Рабочая среда	Сжатый воздух по ISO 8573-1:2010 [7:-:-]				
Рабочее давление, бар	-1…0				
Номинальный расход м³/час	32	42	100	120	300
Номинальный расход л/мин	533	700	1666	2000	5000
Пневматическое присоединение	G1/2	G3/4	G1 1/4	G1 1/4	G2
Степень фильтрации, мкм	10				
Маркировка фильтроэлемента	FR002-LX	FR002-LX	FR003-LX	FR004-LX	FR006-LX
Масса, кг	1	1	1,4	2,3	6,9
Рабочая температура, °C	-15 … +90				

Основные размеры

Фильтр FR

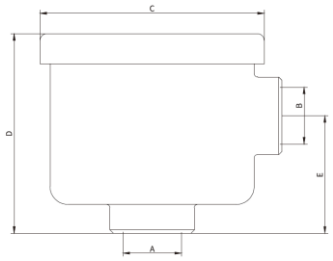

Фильтр	A	B	C	D	G
FR002	G1/2	G1/2	101	90	53
FR002-1	G3/4	G3/4	101	90	53
FR003	G1 1/4	G1 1/4	146	140	70
FR004	G1 1/4	G1 1/4	1858	170	115
FR006	G2	G2	222	258	125

Фильтропатрон FR

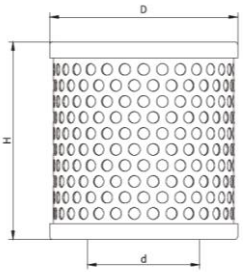

Фильтропатрон	D	d	H
FR002-LX	65	38	69
FR003-LX	98	60	70
FR004-LX	125	64	125
FR006-LX	150	88	222

Все права защищены

FB

Вакуумный фильтр

Описание

- Удаление пыли и твёрдых частиц из всасываемого воздуха;
- Повышение эффективности работы компонентов вакуумной системы, снижение риска поломки вакуумного генератора;
- Простая замена фильтропатрона;
- Широкая номенклатура типоразмеров на разную производительность;
- Подходит для условий со средним и легким уровнем загрязненности

Система обозначений

[ ] - [ ]

Серия
FB

Типоразмер

10	Внутренняя резьба G3/8
15	Внутренняя резьба G1/2
20	Внутренняя резьба G3/4

Пример заказа: серия FB, типоразмер 15 (Внутренняя резьба G1/2)
Код заказа: **FB-15**

Технические характеристики

Типоразмер	FB-10	FB-15	FB-20
Рабочая среда	Сжатый воздух по ISO 8573-1:2010 [7:-:-]		
Рабочее давление, бар	-1…0		
Номинальный расход л/мин	150	900	900
Пневматическое присоединение	G3/8	G1/2	G3/4
Объём фильтра, см^3	0,003	0,01	0,01
Степень фильтрации, мкм	10		
Маркировка фильтроэлемента	FB10-LX	FB15-LX	FB20-LX
Масса, г	70	168	170
Рабочая температура, °C	-20 … +80		

Основные размеры

Фильтр FB

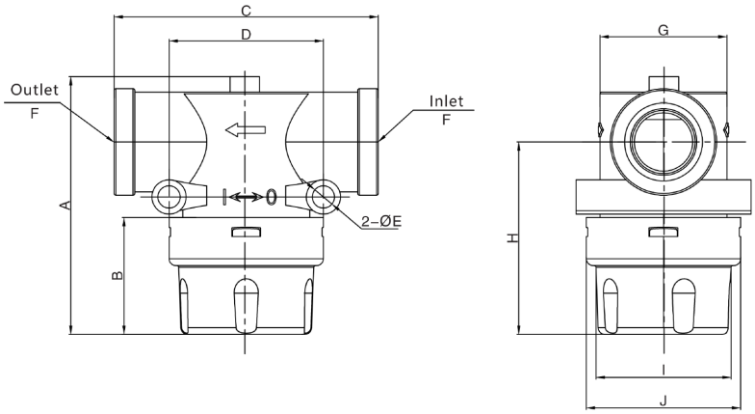

Фильтр	A	B	C	D	E	F	G	H	I	J
FB-10	75	34	77	45	6	G3/8	51	56	39	45
FB-15	141	91	97,5	60	6	G1/2	71	117	57,5	69,5
FB-20	141	91	97,5	60	6	G3/4	71	117	57,5	69,5

Все права защищены

FD

Вакуумный фильтр

Описание

- Компактные габаритные размеры;
- Быстроразъёмные цанговые фитинги для подключения;
- Скоба для удобства монтажа;
- Легкая замена фильтропатрона;
- Проходной тип, вход и выход находятся на одной оси;
- Подходит для условий со средним и легким уровнем загрязненности

Система обозначений

□□ - □□

Серия
FD

Типоразмер
100 максимальный расход 20 нл/мин
200 максимальный расход 50 нл/мин

Монтажная скоба
без монтажной скобы
B монтажная скоба в комплекте

Пневматическое подключение
04 цанга под шланг с наружным диаметром 4 мм
06 цанга под шланг с наружным диаметром 6 мм
08 цанга под шланг с наружным диаметром 8 мм

Пример заказа: серия FD, типоразмер 100 (максимальный расход 20 нл/мин), цанга под шланг с наружным диаметром 6 мм, монтажная скоба в комплекте
Код заказа: **FD100-06B**

Технические характеристики

Основные технические характеристики				
Типоразмер	FD100-04B	FD100-06B	FD200-06B	FD200-08B
Рабочая среда	Сжатый воздух по ISO 8573-1:2010 [7:-:-]			
Рабочее давление, бар	-1…0			
Номинальный расход л/мин	10	20	30	50
Пневматическое присоединение, мм	цанга 4 мм	цанга 6 мм		цанга 8 мм
Степень фильтрации, мкм	10			
Маркировка фильтроэлемента	FD-100-LX		FD-200-LX	
Масса, г	70	168		170
Рабочая температура, °C	0 … +60			

Основные размеры

Фильтр FD

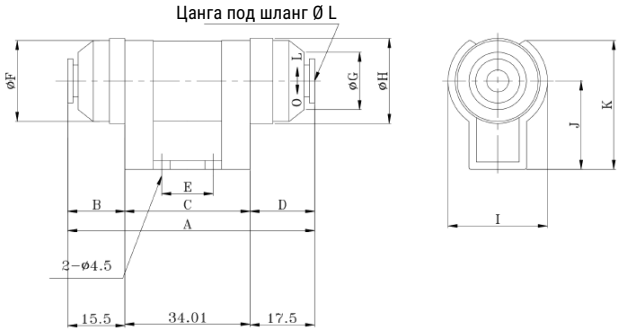

Фильтр	A	B	C	D	E	F	G	H	I	J	K	L
FD100-04B	53,2	9,1	30	14,1	10	18	11,6	19,5	23	20	29	4
FD100-06B	53,2	9,1	30	14,1	10	18	11,6	19,5	23	20	29	6
FD200-06B	67	15,5	34	17,5	14	22	15,6	23,1	27	24	35	6
FD200-08B	67	15,5	34	17,5	14	22	15,6	23,1	27	24	35	8

Все права защищены

FC

Вакуумный фильтр

Описание

- Компактные габаритные размеры;
- Быстроразъёмные цанговые фитинги для подключения;
- Скоба для удобства монтажа;
- Легкая замена фильтропатрона;
- Визуальная оценка степени загрязнения фильтропатрона через прозрачный корпус;
- Возможность использования в системе с давлением сжатого воздуха;
- Проходной тип, вход и выход находятся на одной оси;
- Подходит для условий со средним и легким уровнем загрязненности

Система обозначений

□□ - □□

Серия
FC

Типоразмер
5 площадь фильтропатрона 790 мм²
7 площадь фильтропатрона 1280 мм²

Монтажная скоба
B монтажная скоба в комплекте

Пневматическое подключение
04 цанга под шланг с наружным диаметром 4 мм
06 цанга под шланг с наружным диаметром 6 мм
08 цанга под шланг с наружным диаметром 8 мм
10 цанга под шланг с наружным диаметром 10 мм
12 цанга под шланг с наружным диаметром 12 мм

Пример заказа: серия FC, типоразмер 7 (площадь фильтропатрона 1280 мм²), цанга под шланг с наружным диаметром 6 мм, монтажная скоба в комплекте
Код заказа: **FC76-B**

Технические характеристики

Типоразмер	FC54-B	FC56-B	FC76-B	FC78-B	FC710-B	FC712-B
Рабочая среда	Сжатый воздух по ISO 8573-1:2010 [7:-:-]					
Рабочее давление, бар	-1…10					
Номинальный расход л/мин, вакуум	10	75	80	110	120	140
Номинальный расход л/мин, давление	40	130	140	280	320	370
Пневматическое присоединение, мм	цанга 4 мм	цанга 6 мм		цанга 8 мм	цанга 10 мм	цанга 12 мм
Степень фильтрации, мкм	5					
Маркировка фильтроэлемента	FC5-LX		FC7-LX			
Масса, г	10	10	20	20	25	25
Рабочая температура, °C	0 … +60					

Основные размеры

Фильтр FC

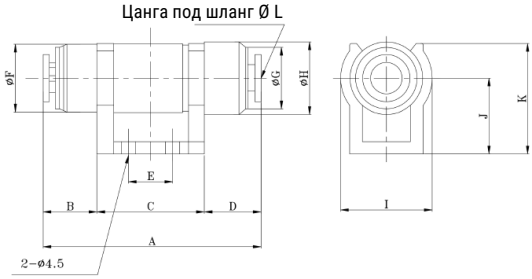

Фильтр	A	B	C	D	E	F	G	H	I	J	K	L
FC54-B	55,5	8	30	10	10	17	13	19	23	20	29	4
FC56-B	55,5	8	30	10	10	17	13	19	23	20	29	6
FC76-B	67	10,5	34	12	14	21,5	15,5	23	29	24	35	6
FC78-B	69,5	12	34	13	14	21,5	16	23	29	24	35	8
FC710-B	78,5	17	34	18	14	21,5	19,5	23	29	24	35	12
FC712-B	78,5	17	34	18	14	21,5	21	23	29	24	35	12

Версия 06.2026
Все права защищены

VP

Вакуумный клапан безопасности

Описание

- Клапан обеспечивает сохранение вакуума при использовании нескольких присосок и выходе из строя одной из них;
- Клапан устанавливается между генератором вакуума и вакуумным захватом. Если при создании вакуума присоска не прижата к объекту, или прижата только частично, клапан автоматически перекрывает поступление воздуха в общую линию вакуума;
- Встроенная пружина, возможен монтаж клапана в любом положении;
- Разнообразие вариантов и размеров под любые применения;
- Встроенный фильтр предотвращающий засорение

Система обозначений

□□ - □ - □

Серия

VP	

Типоразмер

03	диаметр отверстия 0,3 мм
05	диаметр отверстия 0,5 мм
07	диаметр отверстия 0,7 мм
10	диаметр отверстия 1 мм

Резьба со стороны генератора вакуума

A05M	наружная резьба M5x0,8
A05F	внутренняя резьба M5x0,8
A18M	наружная резьба G1/8
A18F	внутренняя резьба G1/8

Резьба со стороны присоски

B05M	наружная резьба M5x0,8
B05F	внутренняя резьба M5x0,8
B18M	наружная резьба G1/8
B18F	внутренняя резьба G1/8

Пример заказа: серия VP, типоразмер 05 (диаметр отверстия 0,5 мм), наружная резьба G1/8
Код заказа: **VP05-A18M-B18M**

Технические характеристики

Диаметр отверстия, мм	**0,3**	**0,5**	**0,7**	**1**
Рабочая среда	Сжатый воздух по ISO 8573-1:2010 [7:-:-]			
Рабочее давление, бар	-1…0			
Минимальный номинальный расход, л/мин	3	5	8	16
Степень фильтрации, мкм	40			
Масса, г	10	10	20	20
Рабочая температура, °C	0 … +60			

Основные размеры

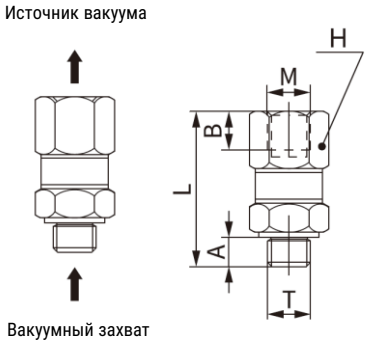

Клапан безопасности	M	T	L	A	B	HF	Масса, г
VP03-A05F-B05M	M5x0,8	M5x0,8	18,1	3,4	4,5	8	6
VP05-A05F-B05M							
VP07-A05F-B05M							
VP05-A18F-B18M	G1/8	G1/8	27,6	5,1	8	13	23
VP07-A18F-B18M							
VP10-A18F-B18M							

Все права защищены

Основные размеры

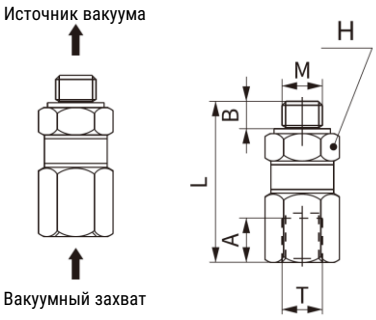

Клапан безопасности	M	T	L	A	B	HF	Масса, г
VP03-A05M-B05F	M5x0,8	M5x0,8	20	3,4	5,5	8	7
VP05-A05M-B05F							
VP07-A05M-B05F							
VP05-A18M-B18F	G1/8	G1/8	28,5	5,1	8	13	24
VP07-A18M-B18F							
VP10-A18M-B18F							

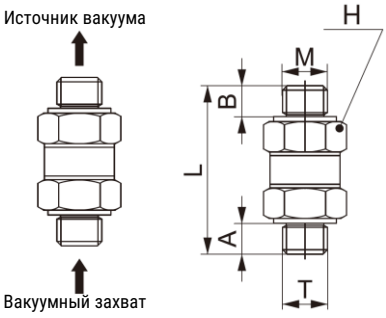

Клапан безопасности	M	T	L	A	B	HF	Масса, г
VP03-A05M-B05M	M5x0,8	M5x0,8	18,8	3,4	3,4	8	6
VP05-A05M-B05M							
VP07-A05M-B05M							
VP05-A18M-B18M	G1/8	G1/8	26,2	5,1	5,1	13	22
VP07-A18M-B18M							
VP10-A18M-B18M							

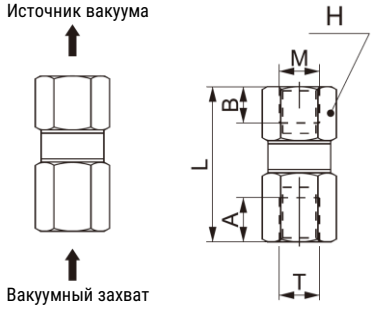

Клапан безопасности	M	T	L	A	B	HF	Масса, г
VP03-A05F-B05F	M5x0,8	M5x0,8	19,3	5,5	5,5	8	7
VP05-A05F-B05F							
VP07-A05F-B05F							
VP05-A18F-B18F	G1/8	G1/8	30	8	8	13	24
VP07-A18F-B18F							
VP10-A18F-B18F							

Версия 06.2026
Все права защищены

VK

Вакуумный клапан безопасности

Описание

- Клапан обеспечивает сохранение вакуума при использовании нескольких присосок и выходе из строя одной из них;
- Конструкция с шариком, только вертикальный монтаж;
- Разнообразие вариантов и размеров под любые применения;
- Встроенный фильтр предотвращающий засорение

Система обозначений

□ - □□

Серия

VK

Типоразмер

05	резьба M5
G18	резьба G1/8
G14	резьба G1/4
G38	резьба G3/8
G12	резьба G1/2

Тип резьба со стороны генератора вакуума

M	наружная резьба
F	внутренняя резьба

Пример заказа: серия VK, типоразмер G14 (присоединительная резьба G1/4), наружная резьба со стороны генератора вакуума
Код заказа: **VKG14-M**

Технические характеристики

Модель	VK-05M	VK-05F	VK-G18M	VK-G18F	VK-G14M	VK-G14F	VK-G38M	VK-G38F	VK-G12M	VK-G12F	VK-05M	VK-05F
Требуемый расход при давлении -0,3 бар, нл/мин	1,2	2,3	2,9	7,3	8,1	1,2	2,3	2,9	7,3	8,1	1,2	2,3
Требуемый расход при давлении -0,6 бар, нл/мин	1,3	2,5	3,4	8	9	1,3	2,5	3,4	8	9	1,3	2,5
Макс. расход при давлении 5 бар, нл/мин	80	80	310	310	340	340	590	590	790	790	80	80

Основные размеры

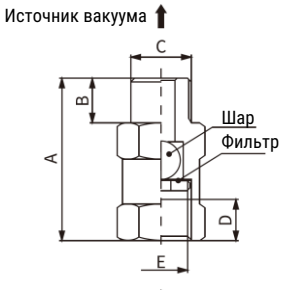

Модель	A	B	C	D	E	F	Масса, г
VK-05M	20	4,5	M5x0,8	4,5	M5x0,8	8	2,2
VK-G18M	34	8,5	G1/8	8,5	G1/8	14	11,2
VK-G14M	36	11	G1/4	11	G1/4	17	17,5
VK-G38M	39	12	G3/8	12	G3/8	22	30,3
VK-G12M	41	14	G1/2	14	G1/2	27	47,4

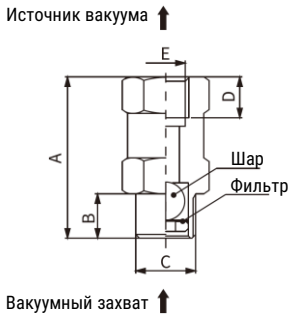

Модель	A	B	C	D	E	F	Масса, г
VK-05F	24,5	4,5	M5x0,8	4,5	M5x0,8	8	2,2
VK-G18F	34	8,5	G1/8	8,5	G1/8	14	11,2
VK-G14F	36	10	G1/4	11	G1/4	17	17,5
VK-G38F	39	10	G3/8	12	G3/8	22	30,3
VK-G12F	41	12	G1/2	14	G1/2	27	47,4

Все права защищены

VT

Вакуумный дроссель

Описание

- Дроссель используется для изменения проходного сечение вакуумной линии;
- Помогает поддерживать уровень вакуума в системе за счет снижения расхода к отдельным присоскам;
- Монтаж в любом положении и направлении потока

Система обозначений

[ ][ ] - [ ]

Серия

VT

Типоразмер

25	диаметр отверстия 0,25 мм
40	диаметр отверстия 0,4 мм
60	диаметр отверстия 0,6 мм
80	диаметр отверстия 0,8 мм
100	диаметр отверстия 1 мм
120	диаметр отверстия 1,2 мм
150	диаметр отверстия 1,5 мм
200	диаметр отверстия 2 мм

Присоединительная резьба

G18M	наружная резьба G1/8
G14M	наружная резьба G1/4

Пример заказа: серия VK, типоразмер G14 (присоединительная резьба G1/4), наружная резьба со стороны генератора вакуума
Код заказа: **VKG14-M**

Технические характеристики

Модель	VT25-	VT40-	VT60-	VT80-	VT100-	VT120-	VT150-	VT200-
Скорость всасывания при давлении -0,3 бар, нл/мин	0,2	1	3,1	5	7,7	12,5	22,2	34
Скорость всасывания при давлении -0,6 бар, нл/мин	0,3	1,2	3,2	5,2	8,5	12,8	23,5	36,5

Основные размеры

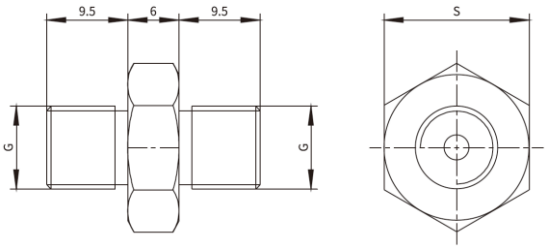

Модель	G	S	Масса, г
VT...-G18M	G1/8	14	6
VT...-G14M	G1/4	17	8

Версия 06.2026
Все права защищены

SZF

Вакуумный захват

Описание

- Дизайн с рёбрами жёсткости;
- Маленький объём присоски;
- Не вызывают деформаций тонкостенных заготовок;
- Короткое время цикла;
- Для использования в электронной промышленности – антистатический материал

[ ][ ][ ] - [ ]

Серия

SZF	

Диаметр присоски

15	15 мм
20	20 мм
25	25 мм
30	30 мм
40	40 мм
50	50 мм
75	75 мм
110	110 мм
150	150 мм
200	200 мм
300	300 мм

Материал присоски

N	Резина
S	Силикон
WS	Белый силикон
CS	Антистатический силикон

Присоединительная резьба

	Без резьбового фитинга
M5M	Наружная резьба M5x0.8
G1M	Наружная резьба G1/8
G2M	Наружная резьба G1/4
G3M	Наружная резьба G3/8
G1F	Внутренняя резьба G1/8
G2F	Внутренняя резьба G1/4
G3F	Внутренняя резьба G3/8
G4F	Внутренняя резьба G1/2
G6F	Внутренняя резьба G3/4

Пример заказа: плоская присоска серии SZF, диаметр присоски 50 мм., материал присоски резина, внутренняя присоединительная резьба на держателе G1/4
Код заказа: **SZF50N-G2F**

Конструкция

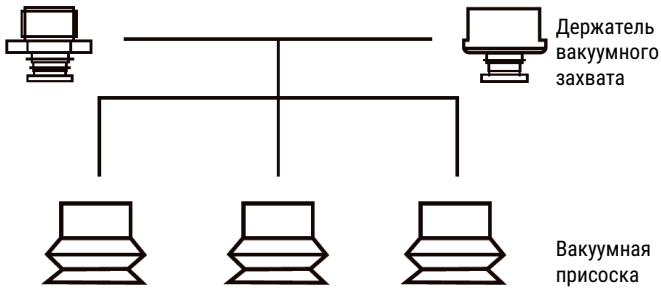

Конструкция вакуумного захвата SZF позволяет заменить присоску по мере износа.

Вакуумная присоска	Вакуумный захват с держателем с наружной резьбой	Вакуумный захват с держателем с внутренней резьбой
SZF15□	SZF15□-M5M	-
SZF20□	SZF20□-G1M	SZF20□-G1F
SZF25□	SZF25□-G1M	SZF25□-G1F
SZF30□	SZF30□-G1M	SZF30□-G1F
SZF40□	SZF40□-G1M	SZF40□-G1F
SZF50□	SZF50□-G2M SZF50□-G3M	SZF50□-G2F
SZF75□	-	SZF75□-G2F
SZF110□	-	SZF110□-G4F
SZF150□	-	SZF150□-G4F
SZF200□	-	SZF200□-G4F
-	-	SZF300□-G4F

Все права защищены

Технические характеристики

Основные технические характеристики												
Диаметр присоски, мм		15	20	25	30	40	50	75	110	150	200	300
Рабочая среда		Сжатый воздух по ISO 8573-1:2010 [7:-:-]										
Рабочее давление, бар		-0,95...0										
Номинальное усилие удержания при -0,6 бар, Н		8	14,5	22	32	60	88	200	430	795	1500	3200
Объём присоски, см^3		0,5	0,8	1,2	1,5	3	7	20	60	160	550	730
Масса, г		0,7	1,4	1,8	2,6	5,2	11,5	41,2	116	344,2	732,2	2700
Рекомендуемый диаметр шланга, мм		6						8	10		12	
Количество в упаковке, шт		10	5				1					
Рабочая температура, °C	Резина	-20...+80										
	Силикон	-40...+200										

Основные размеры

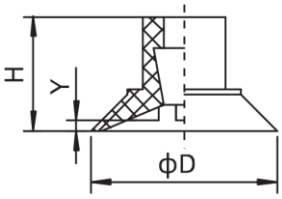

SZF15

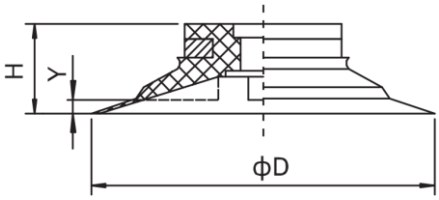

SZF20□50

Вакуумная присоска	D	H	Y
SZF15□	16,5	11	0,8
SZF20□	22	8	1
SZF25□	27	9	1
SZF30□	32	10	1,2
SZF40□	42	13	1,2
SZF50□	53	17,5	3,2

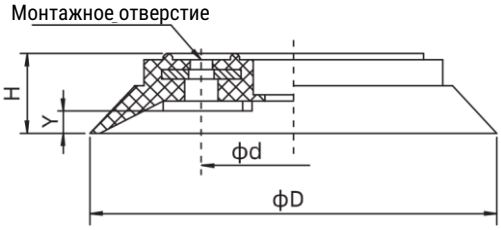

SZF75□200

Вакуумная присоска	D	H	d	Y	Монтажное отверстие
SZF75□	77	13	35	4	4-⌀6,5
SZF110□	112	20	55	6	8-⌀6
SZF150□	152	26	70	8	8-⌀6
SZF200□	200	145	40	20	4-⌀9

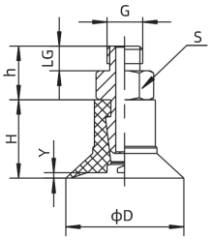

SZF15□-M5M

Вакуумная присоска	D	H	G	LG	h	s	Y
SZF15□-M5M	16,5	11	M5x0,8	3,5	7,5	7	0,8

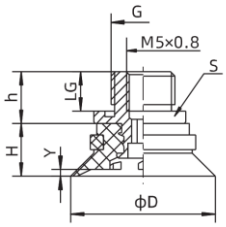

SZF20...30□-G1M

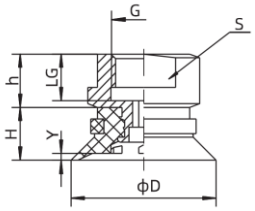

SZF20...30□-G1F

Вакуумная присоска	D	H	G	LG	h	S	Y
SZF20□-G1M	22	8	G1/8	6	7,8	13	1
SZF20□-G1F	22	8	G1/8	7	8	13	1
SZF25□-G1M	27	9	G1/8	6	7,8	13	1
SZF25□-G1F	27	9	G1/8	7	8	13	1
SZF30□-G1M	32	10	G1/8	6	7,8	13	1,2
SZF30□-G1F	32	10	G1/8	7	8	13	1,2

Версия 06.2026
Все права защищены

Основные размеры

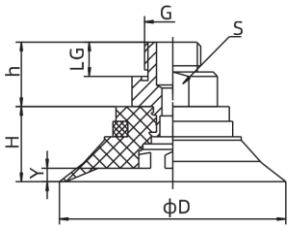

SZF40□-G1M
SZF50□-G2M
SZF50□-G3M

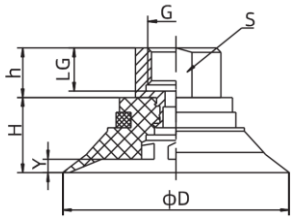

SZF40□-G1F
SZF50□-G2F
SZF50□-G3F

Вакуумная присоска	D	H	G	LG	h	S	Y
SZF40□-G1M	42	13	G1/8	6	12	17	1,2
SZF40□-G1F	42	13	G1/8	7	10	17	1,2
SZF50□-G2M	53	17,5	G1/4	9	17	24	3,2
SZF50□-G2F	53	17,5	G1/4	10	13	24	3,2
SZF50□-G3M	53	17,5	G3/8	10	18	24	3,2
SZF50□-G3F	53	17,5	G3/8	11	13	24	3,2

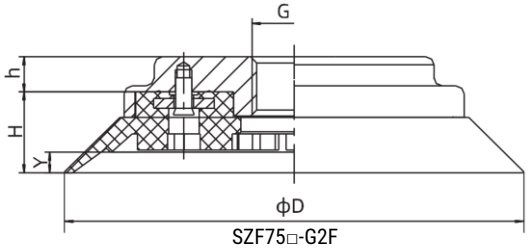

SZF75□-G2F
SZF110□-G4F
SZF150□-G4F

Вакуумная присоска	D	H	G	h	Y
SZF75□-G2M	77	13	G1/4	13	4
SZF110□-G4F	112	20	G1/2	9	6
SZF150□-G4F	152	26	G1/2	10	8

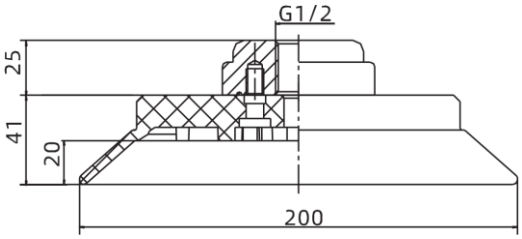

SZF200□-G4F

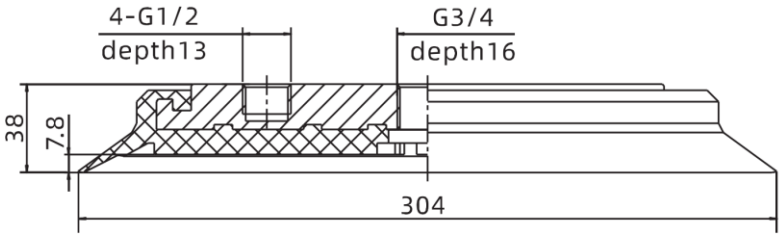

SZF300□-G6F

Все права защищены

SZB

Вакуумный захват

Описание

- Дизайн 1,5 гофры;
- Мягкая кромка присоски;
- Рёбра жёсткости у основания;
- Обеспечивает компенсацию разницы высот заготовки;
- Захват заготовок с неровной поверхностью без утечек;
- Захват тонкостенных заготовок без остаточной деформации;
- Для использования в электронной промышленности – антистатический материал

[ ][ ][ ] - [ ]

Серия

SZB	

Диаметр присоски

5	5 мм
6	6 мм
8	8 мм
10	10 мм
12	12 мм
15	15 мм
17	17 мм
20	20 мм
30	30 мм
40	40 мм
50	50 мм
75	75 мм
110	110 мм
150	150 мм

Материал присоски

N	Резина
S	Силикон
WS	Белый силикон
CS	Антистатический силикон

Присоединительная резьба

	Без резьбового фитинга
M5M	Наружная резьба M5x0.8
G1M	Наружная резьба G1/8
G2M	Наружная резьба G1/4
G3M	Наружная резьба G3/8
G1F	Внутренняя резьба G1/8
G2F	Внутренняя резьба G1/4
G3F	Внутренняя резьба G3/8
G4F	Внутренняя резьба G1/2
G6F	Внутренняя резьба G3/4

Пример заказа: сильфонная присоска серии SZB, диаметр присоски 50 мм, материал присоски резина, внутренняя присоединительная резьба на держателе G1/4.
Код заказа: **SZB50N-G2F**

Конструкция

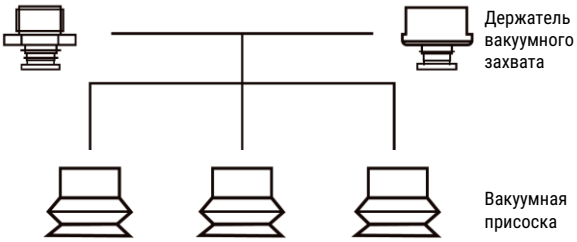

Конструкция вакуумного захвата SZB позволяет заменить присоску по мере износа.

Вакуумная присоска	Вакуумный захват с держателем с наружной резьбой	Вакуумный захват с держателем с внутренней резьбой
SZB5□	SZB5□-M5M	-
SZB6□	SZB6□-M5M	-
SZB8□	SZB8□-M5M	-
SZB10□	SZB10□-M5M	-
SZB12□	SZB12□-M5M	-
SZB15□	SZB15□-M5M	-
SZB17□	SZB17□-G1M	SZB17□-G1F
SZB20□	SZB20□-G1M	SZB20□-G1F
SZB30□	SZB30□-G1M	SZB30□-G1F
SZB40□	SZB40□-G1M	SZB40□-G1F
SZB50□	SZB50□-G2M SZB50□-G3M	SZB50□-G2F SZB50□-G3F
SZB75□	-	SZB75□-G2F
SZB110□	-	SZB110□-G2F
SZB150□	-	SZB150□-G2F

SMARTA
www.smarta.ru
8 (800) 550 3487
Версия 06.2026
Все права защищены

Технические характеристики

Основные технические характеристики															
Диаметр присоски, мм		5	6	8	10	12	15	17	20	30	40	50	75	110	150
Рабочая среда		Сжатый воздух по ISO 8573-1:2010 [7:-:-]													
Рабочее давление, бар		-0,95...0													
Номинальное усилие удержания при -0,6 бар, Н		0,8	1,2	2,1	3,2	4,7	7,4	9,5	18	33	60	92	210	412	740
Объём присоски, см^3		<0,1	<0,1	<0,1	0,4	0,8	0,5	1,1	1,2	14	18	26	96	314	798
Масса, г		0,3	0,5	0,4	0,9	1,5	1,5	1	3	7,5	13	24	68	178	439,5
Рекомендуемый диаметр шланга, мм		4				6						8		12	
Количество в упаковке, шт		10							5			1			
Рабочая температура, °C	Резина	-20...+80													
	Силикон	-40...+200													

Основные размеры

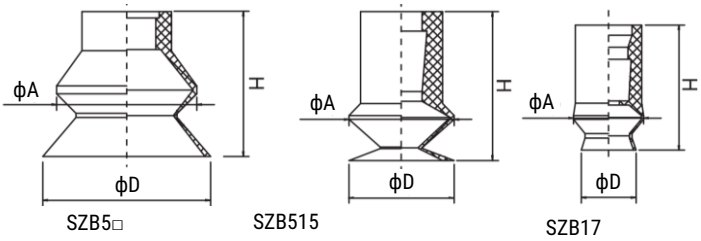

Вакуумная присоска	D	A	H
SZB5□	5,8	6,2	9,2
SZB6□	7	9	13,5
SZB8□	8,8	9,6	11,9
SZB10□	11	12	16
SZB12□	12	14	16,5
SZB15□	17,5	17,5	19,5
SZB17□	18,5	16,6	15,6

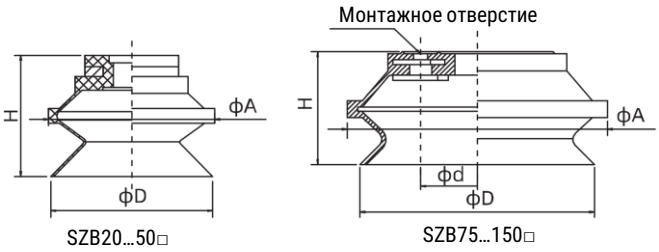

Вакуумная присоска	D	A	H	d	Монтажное отверстие
SZB20□	22	24	19	-	
SZB30□	34	36	26	-	
SZB40□	43	46	28	-	
SZB50□	53	58	35	-	
SZB75□	78	83	37	35	4-⌀6,5
SZB110□	115	124	54	55	8-⌀6
SZB150□	155	166	71	70,5	8-⌀6

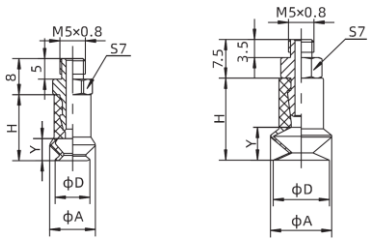

Вакуумная присоска	D	A	H	Y
SZB5□-M5M	5,8	6,2	9,2	3,6
SZB6□-M5M	7	9	13,5	4,5
SZB8□-M5M	8,8	9,6	11,9	6,5
SZB10□-M5M	11	12	16	7
SZB12□-M5M	12	14	16,5	5,5
SZB15□-M5M	15,5	17,5	19,5	10

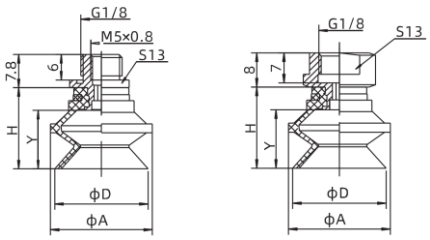

Вакуумная присоска	D	A	H	Y
SZB17□-G1M	18,5	16,6	15,6	3,6
SZB17□-G1F	18,5	16,6	15,6	4,5
SZB20□-G1M	22	24	11,9	6,5
SZB20□-G1F	22	24	16	7

Все права защищены

Основные размеры

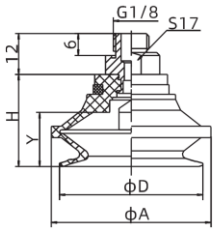

SZB30...40□-G1M

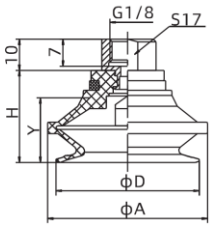

SZB30...40□-G1F

Вакуумная присоска	D	A	H	Y
SZB30□-G1M	34	36	26	19
SZB30□-G1F	34	36	26	19
SZB40□-G1M	43	46	28	20
SZB40□-G1F	43	46	28	20

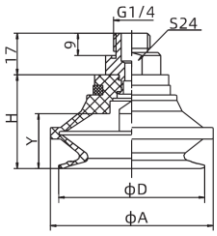

SZB50□-G2M

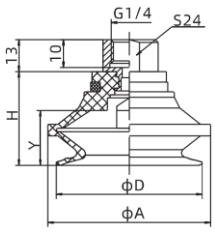

SZB50□-G2F

Вакуумная присоска	D	A	H	Y
SZB50□-G2M	53	58	35	20
SZB50□-G2F	53	58	35	20

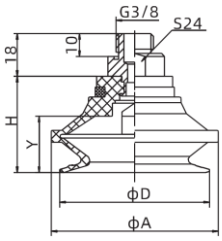

SZB50□-G3M

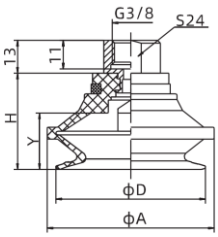

SZB50□-G3F

Вакуумная присоска	D	A	H	Y
SZB50□-G3M	53	58	35	20
SZB50□-G3F	53	58	35	20

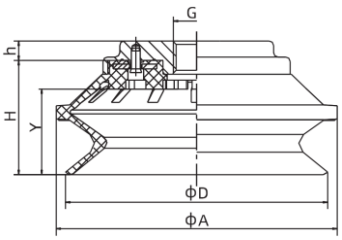

SZB75...150□-G3M

Вакуумная присоска	D	A	H	h	G	Y
SZB75□-G2F	78	83	37	13	G1/4	27
SZB110□-G4F	115	124	54	9	G1/2	38,5
SZB150□-G4F	155	166	71	10	G1/2	44,5

Версия 06.2026
Все права защищены

SZP

Вакуумная присоска

Описание

- Запасная часть для вакуумных захватов SZP…;
- Экономичная присоска для простых применений;
- Четыре доступные формы присоски;
- Широкая номенклатура размеров присоски

[ ][ ][ ][ ] - [ ]

Серия

SZP	

Диаметр присоски

02	2 мм
04	4 мм
06	6 мм
08	8 мм
10	10 мм
13	13 мм
16	16 мм
20	20 мм
25	25 мм
32	32 мм
40	40 мм
50	50 мм

Форма присоски

U	Плоская
C	Плоская с ребрами жёсткости
D	Глубокая
B	Сильфонная 1,5 гофры

Материал присоски

N	Резина
S	Силикон

Фиксирующее кольцо

	С фиксирующим кольцом
X19	Без фиксирующего кольца

Пример заказа: присоска серии SZP, диаметр 20 мм, форма присоски плоская, материал присоски резина, с фиксирующим кольцом
Код заказа: **SZP20UN**

Тип и свойства присосок

Диаметр	Ø2	Ø4	Ø6	Ø8	Ø10	Ø13	Ø16	Ø20	Ø25	Ø32	Ø40	Ø50
Плоская (U)	●	●	●	●	●	●	●	●	●	●	●	●
Плоская с ребрами жёсткости (C)					●	●	●	●	●	●	●	●
Глубокая (D)					●		●		●		●	
Сильфонная (B)			●	●	●	●	●	●	●	●	●	●

Материал / Свойство	Стойкость к бензину и бензолу	Стойкость к бензомаслам	Стойкость к щелочам	Стойкость к кислотам	Стойкость к погоде	Стойкость к озону	Стойкость к износу	Стойкость к воде	Стойкость к растворит.
Резина	◎	×	○	○	×	×	◎	○	×
Силикон	×	×	○	×	◎	◎	×	○	×

Свойства материала присоски: ◎ хорошо ○ подходит × не подходит

Тип	Свойства	Диаметр присоски				Материал	
		Ø2-8	Ø10-16	Ø20-32	Ø40-50	Резина	Силикон
Плоская (U)	Для плоских и не деформируемых объектов	●	●	●	●	Для плотной бумаги, фанеры, металлических пластин и т.п.	Для полупроводников, металлических штамповок, тонких объектов, пищевых продуктов
Плоская с ребрами жёсткости (C)	Для легкого отделения деформируемых объектов		●	●	●		
Глубокая (D)	Для сильно искривленных поверхностей		●	●	●		
Сильфонная (B)	Для искривленных поверхностей и компенсации высоты		●	●	●		

Все права защищены

Технические характеристики

Основные технические характеристики													
Диаметр присоски, мм		2	4	6	8	10	13	16	20	25	32	40	50
Рабочая среда		Сжатый воздух по ISO 8573-1:2010 [7:-:-]											
Рабочее давление, бар		-0,95...0											
Номинальное усилие удержания при -0,6 бар, Н		0,19	0,75	1,7	3	4,7	8	12	18	29	48	75	117
Рабочая температура, °C	Резина	0...+120											
	Силикон	-30...+200											

Основные размеры - присоски плоские

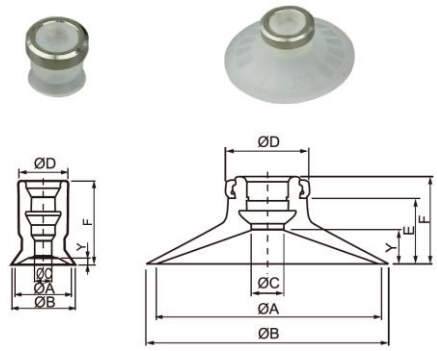

SZP02...08U□ SZP10...50U□

Вакуумная присоска	ØA	ØB	ØC	ØD	E	F	Y
SZP02U□	2	2,6	1,2	7	–	12	0,8
SZP04U□	4	4,8	1,6	7	–	12	0,8
SZP06U□	6	7	2,5	7	–	12	0,8
SZP08U□	8	9	2,5	7	–	12	1
SZP10U□	10	12	5	13	7,7	12	3
SZP13U□	13	15	5	13	7,7	12	3
SZP16U□	16	18	5	13	8,2	12	3,5
SZP20U□	20	23	5	15	9,5	14	4
SZP25U□	25	28	5	15	9,5	14	4
SZP32U□	32	35	5	15	10	14,5	4,5
SZP40U□	40	43	7	18	13,7	18,5	6,5
SZP50U□	50	53	7	18	14,7	19,5	7,5

Основные размеры - присоски плоские с рёбрами жёсткости

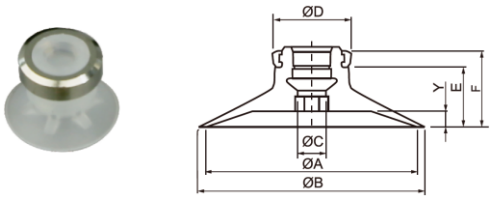

SZP10...50C□

Вакуумная присоска	ØA	ØB	ØC	ØD	E	F	Y
SZP10C□	10	12	4	13	7,7	12	1,7
SZP13C□	13	15	4	13	7,7	12	1,8
SZP16C□	16	18	4	13	8,2	12,5	1,2
SZP20C□	20	23	4	15	9,5	14	1,7
SZP25C□	25	28	4	15	9,5	14	1,8
SZP32C□	32	35	4	18	10	14,5	2,3
SZP40C□	40	43	7	18	13,7	18,5	3,3
SZP50C□	50	53	7	18	14,7	19,5	3,8

Основные размеры - присоски глубокие

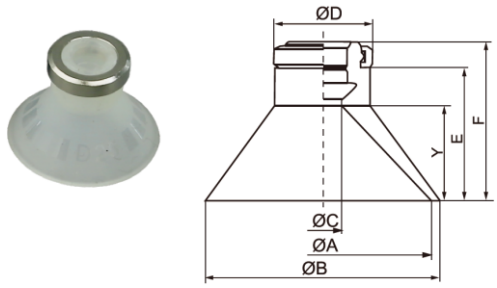

SZP10...40D□

Вакуумная присоска	ØA	ØB	ØC	ØD	E	F	Y
SZP10D□	10	12	4	13	10,7	15	6
SZP16D□	16	18	4	13	11,7	16	7
SZP25D□	25	28	4	15	15,5	20	10
SZP40D□	40	43	7	18	24,2	29	17

Основные размеры – присоски сильфонные

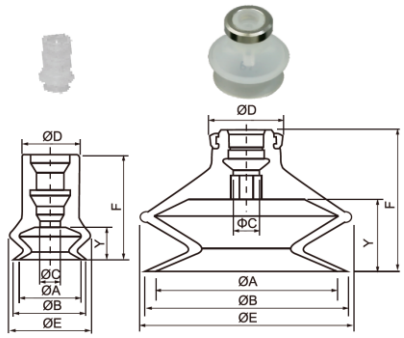

Вакуумная присоска	ØA	ØB	ØC	ØD	E	F	Y
SZP06B□	6	7	2,5	7	9,1	13	4
SZP08B□	8	9	2,5	7	10,1	13	4
SZP10B□	10	12	4	13	13,8	16	5,5
SZP13B□	13	15	4	13	19	18,5	7,5
SZP16B□	16	18	4	13	21	20	8,5
SZP20B□	20	23	4	15	25	23,5	10,5
SZP25B□	25	28	4	15	28	24	10,5
SZP32B□	32	35	4	15	37	29	14
SZP40B□	40	43	7	18	48	34	16
SZP50B□	50	53	7	18	57	38	19

Версия 06.2026
Все права защищены

SZPT

Вакуумный захват

Описание

- Вакуумная присоска с монтажной резьбой;
- Экономичная присоска для простых применений;
- Четыре доступные формы присоски;
- Широкая номенклатура размеров присоски

[ ][ ][ ][ ] - [ ]

Серия

SZPT	

Диаметр присоски

02	2 мм
04	4 мм
06	6 мм
08	8 мм
10	10 мм
13	13 мм
16	16 мм
20	20 мм
25	25 мм
32	32 мм
40	40 мм
50	50 мм

Монтаж/подвод вакуума

A5	Наружная резьба M5x0,8
A6	Наружная резьба M6x1
A8	Наружная резьба M8x1
B4	Внутренняя резьба M4x0,7
B5	Внутренняя резьба M5x0,8
B6	Внутренняя резьба M6x1
B8	Внутренняя резьба M8x1,25
B01	Внутренняя резьба R1/8

Материал присоски

N	Резина
S	Силикон

Форма присоски

U	Плоская
C	Плоская с ребрами жёсткости
D	Глубокая
B	Сильфонная 1,5 гофры

Пример заказа: присоска серии SZPT, диаметр 20 мм, форма присоски плоская, материал присоски резина, с адаптером с внутренней резьбой R1/8
Код заказа: **SZPT20UN-B01**

Тип и свойства захватов

Подключение	Тип резьбы	Размер резьбы	Ø2...Ø8	Ø10...Ø16	Ø20...Ø32	Ø40...Ø50
A5	Наружная резьба	M5x0,8	●	●		
A6		M6x1	●	●	●	●
A8		M8x1			●	●
B4	Внутренняя резьба	M4x0,7	●			
B5		M5x0,8	●	●	●	
B6		M6x1		●	●	●
B8		M8x1,25			●	●
B01		Rc1/8		●	●	●

Диаметр	Ø2	Ø4	Ø6	Ø8	Ø10	Ø13	Ø16	Ø20	Ø25	Ø32	Ø40	Ø50
Плоская (U)	●	●	●	●	●	●	●	●	●	●	●	●
Плоская с ребрами жёсткости (C)					●	●	●	●	●	●	●	●
Глубокая (D)					●		●		●		●	
Сильфонная (B)			●	●	●	●	●	●	●	●	●	●

Все права защищены

Замена присоски

Присоски имеют ограниченный срок службы. Скорость выхода из строя зависит от таких факторов как: способ использования, окружающие условия и температура. Следует проводить регулярное техническое обслуживание и, в случае любого повреждения, такого как трещина, разрыв или износ, должна быть произведена немедленная замена.

Не повредите внешнюю поверхность адаптера при замене присоски!

Порядок замены:
1. Поднимите стопорное кольцо и освободите адаптер.
2. Вытяните адаптер из старой присоски.
3. Вставьте в новую присоску стопорное кольцо, убедитесь, что присоска зафиксирована на месте, а затем вставьте адаптер.

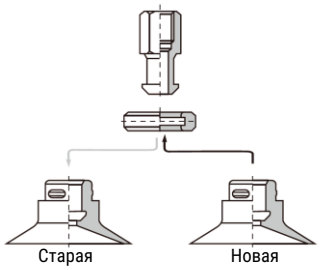

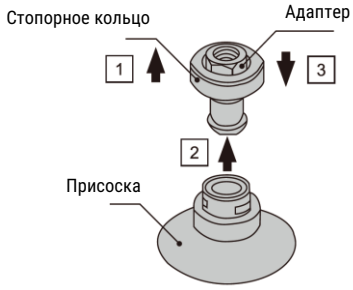

Основные размеры

Плоская (U) Ø2, Ø4, Ø6, Ø8

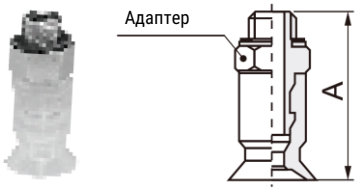

Вакуумный захват	A	Адаптер
SZPT02U□-A5	19	SZPT1-A5
SZPT02U□-A6	20	SZPT1-A6
SZPT04U□-A5	19	SZPT1-A5
SZPT04U□-A6	20	SZPT1-A6
SZPT06U□-A5	19	SZPT1-A5
SZPT06U□-A6	20	SZPT1-A6
SZPT08U□-A5	19	SZPT1-A5
SZPT08U□-A6	20	SZPT1-A6

Сильфонная (B) Ø6, Ø8

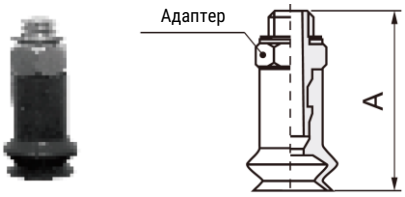

Вакуумный захват	A	Адаптер
SZPT06B□-A5	20	SZPT1-A5
SZPT06B□-A6	21	SZPT1-A6
SZPT08B□-A5	20	SZPT1-A5
SZPT08B□-A6	21	SZPT1-A6

Адаптер

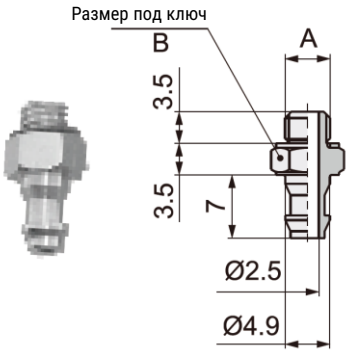

Адаптер	A	B
SZPT1-A5	M5x0,8	7
SZPT1-A6	M6x1,0	8

Плоская (U) Ø2, Ø4, Ø6, Ø8

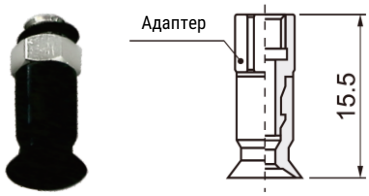

Вакуумный захват	Адаптер
SZPT02U□-B4	SZPT1-B4
SZPT02U□-B5	SZPT1-B5
SZPT04U□-B4	SZPT1-B4
SZPT04U□-B5	SZPT1-B5
SZPT06U□-B4	SZPT1-B4
SZPT06U□-B5	SZPT1-B5
SZPT08U□-B4	SZPT1-B4
SZPT08U□-B5	SZPT1-B5

Сильфонная (B) Ø6, Ø8

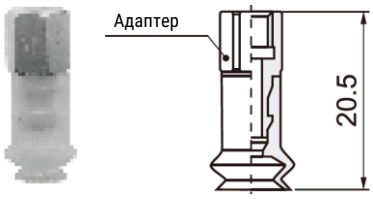

Вакуумный захват	Адаптер
SZPT06B□-B4	SZPT1-B4
SZPT06B□-B5	SZPT1-B5
SZPT08B□-B4	SZPT1-B4
SZPT08B□-B5	SZPT1-B5

Адаптер

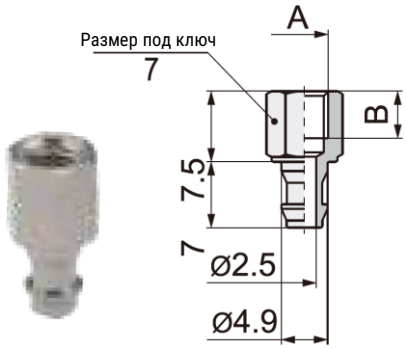

Адаптер	A	B
SZPT1-B4	M4x0,7	4
SZPT1-B5	M5x0,8	5

SMARTA
www.smarta.ru
8 (800) 550 3487
Версия 06.2026
Все права защищены

Основные размеры

Плоская (U) Ø10, Ø13, Ø16

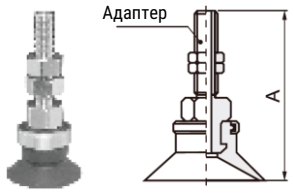

Вакуумный захват	A	Адаптер
SZPT10U□-A5	38	SZPT2-A5
SZPT10U□-A6	43	SZPT2-A6
SZPT13U□-A5	38	SZPT2-A5
SZPT13U□-A6	43	SZPT2-A6
SZPT16U□-A5	38,5	SZPT2-A5
SZPT16U□-A6	43,5	SZPT2-A6

Плоская с ребрами жёсткости (C) Ø10, Ø13, Ø16

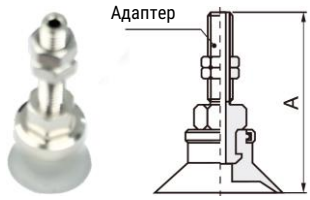

Вакуумный захват	A	Адаптер
SZPT10C□-A5	38	SZPT2-A5
SZPT10C□-A6	43	SZPT2-A6
SZPT13C□-A5	38	SZPT2-A5
SZPT13C□-A6	43	SZPT2-A6
SZPT16C□-A5	38,5	SZPT2-A5
SZPT16C□-A6	43,5	SZPT2-A6

Адаптер

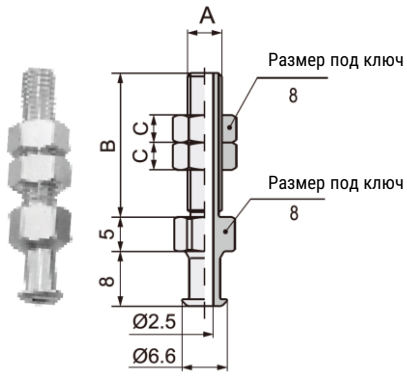

Вакуумный захват	A	B	C
SZPT2-A5	M5x0,8	21	4
SZPT2-A6	M6x1,0	16	3

Сильфонная (B) Ø10, Ø13, Ø16

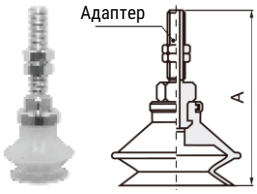

Вакуумный захват	A	Адаптер
SZPT10B□-A5	42	SZPT2-A5
SZPT10B□-A6	47	SZPT2-A6
SZPT13B□-A5	44,5	SZPT2-A5
SZPT13B□-A6	49,5	SZPT2-A6
SZPT16B□-A5	46	SZPT2-A5
SZPT16B□-A6	51	SZPT2-A6

Глубокая (D) Ø10, Ø16

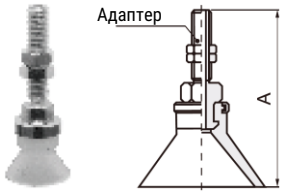

Вакуумный захват	A	Адаптер
SZPT10D□-A5	41	SZPT2-A5
SZPT10D□-A6	46	SZPT2-A6
SZPT16D□-A5	42	SZPT2-A5
SZPT16D□-A6	47	SZPT2-A6

Плоская (U) Ø10, Ø13, Ø16

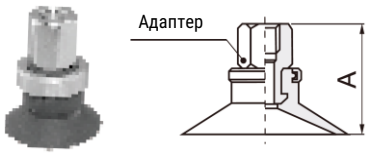

Вакуумный захват	A	Адаптер
SZPT10U□-B5	21	SZPT2-B5
SZPT10U□-B6	21	SZPT2-B6
SZPT10U□-B01	27	SZPT2-B01
SZPT13U□-B5	21	SZPT2-B5
SZPT13U□-B6	21	SZPT2-B6
SZPT13U□-B01	27	SZPT2-B01
SZPT16U□-B5	21,5	SZPT2-B5
SZPT16U□-B6	21,5	SZPT2-B6
SZPT16U□-B01	27,5	SZPT2-B01

Плоская с ребрами жёсткости (C) Ø10, Ø13, Ø16

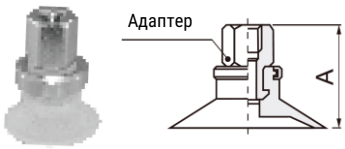

Вакуумный захват	A	Адаптер
SZPT10C□-B5	21	SZPT2-B5
SZPT10C□-B6	21	SZPT2-B6
SZPT10C□-B01	27	SZPT2-B01
SZPT13C□-B5	21	SZPT2-B5
SZPT13C□-B6	21	SZPT2-B6
SZPT13C□-B01	27	SZPT2-B01
SZPT16C□-B5	21,5	SZPT2-B5
SZPT16C□-B6	21,5	SZPT2-B6
SZPT16C□-B01	27,5	SZPT2-B01

Адаптер

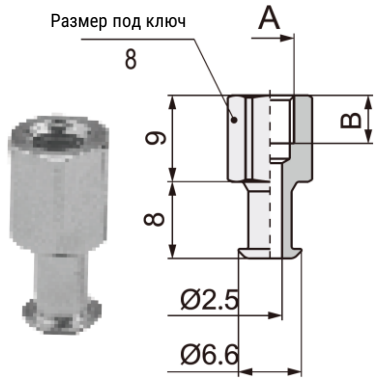

Вакуумный захват	A	B
SZPT2-B5	M5x0,8	5
SZPT2-B6	M6x1,0	6

Все права защищены

Основные размеры

Сильфонная (B) Ø10, Ø13, Ø16

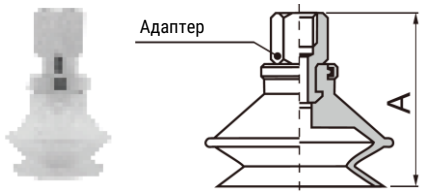

Вакуумный захват	A	Адаптер
SZPT10B□-B5	25	SZPT2-B5
SZPT10B□-B6	25	SZPT2-B6
SZPT10B□-B01	31	SZPT2-B01
SZPT13B□-B5	27,5	SZPT2-B5
SZPT13B□-B6	27,5	SZPT2-B6
SZPT13B□-B01	33,5	SZPT2-B01
SZPT16B□-B5	29	SZPT2-B5
SZPT16B□-B6	29	SZPT2-B6
SZPT16B□-B01	35	SZPT2-B01

Глубокая (D) Ø10, Ø16

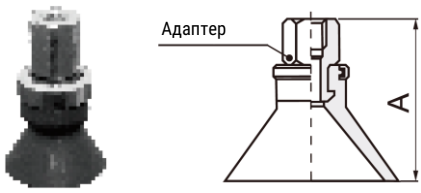

Вакуумный захват	A	Адаптер
SZPT10D□-B5	24	SZPT2-B5
SZPT10D□-B6	24	SZPT2-B6
SZPT10D□-B01	30	SZPT2-B01
SZPT16D□-B5	25	SZPT2-B5
SZPT16D□-B6	25	SZPT2-B6
SZPT16D□-B01	31	SZPT2-B01

Адаптер

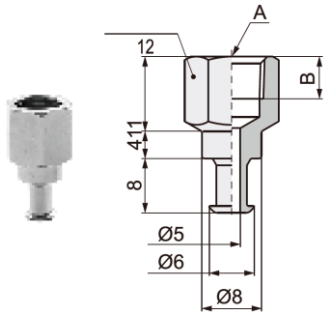

Адаптер	A	B
SZPT2-B01	Rc1/8	6,2

Плоская (U) Ø20, Ø25, Ø32

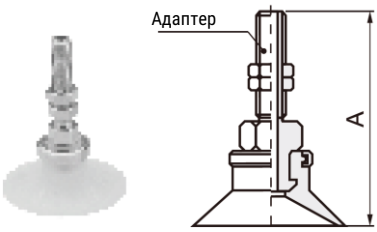

Вакуумный захват	A	Адаптер
SZPT20U□-A6	45	SZPT3-A6
SZPT20U□-A8	40	SZPT3-A8
SZPT25U□-A6	45	SZPT3-A6
SZPT25U□-A8	40	SZPT3-A8
SZPT32U□-A6	45,5	SZPT3-A6
SZPT32U□-A8	40,5	SZPT3-A8

Плоская с ребрами жёсткости (C) Ø20, Ø25, Ø32

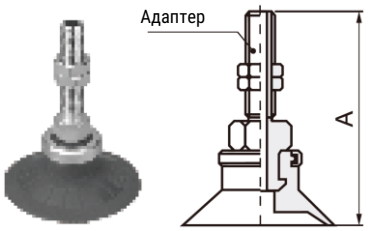

Вакуумный захват	A	Адаптер
SZPT20C□-A6	45	SZPT3-A6
SZPT20C□-A8	40	SZPT3-A8
SZPT25C□-A6	45	SZPT3-A6
SZPT25C□-A8	40	SZPT3-A8
SZPT32C□-A6	45,5	SZPT3-A6
SZPT32C□-A8	40,5	SZPT3-A8

Адаптер SZPT3-A6

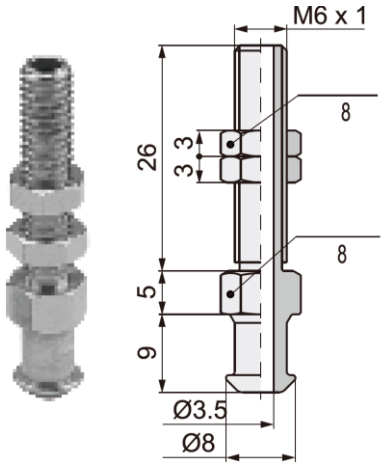

Сильфонная (B) Ø20, Ø25, Ø32

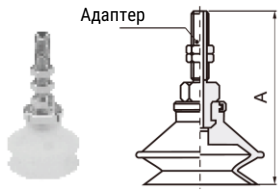

Вакуумный захват	A	Адаптер
SZPT20B□-A6	54,5	SZPT3-A6
SZPT20B□-A8	49,5	SZPT3-A8
SZPT25B□-A6	55	SZPT3-A6
SZPT25B□-A8	50	SZPT3-A8
SZPT32B□-A6	60	SZPT3-A6
SZPT32B□-A8	55	SZPT3-A8

Глубокая (D) Ø25

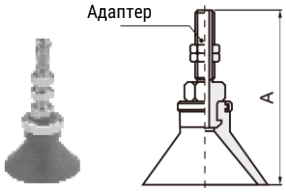

Вакуумный захват	A	Адаптер
SZPT25U□-A6	51	SZPT3-A6
SZPT25U□-A8	46	SZPT3-A8

Адаптер SZPT3-A8

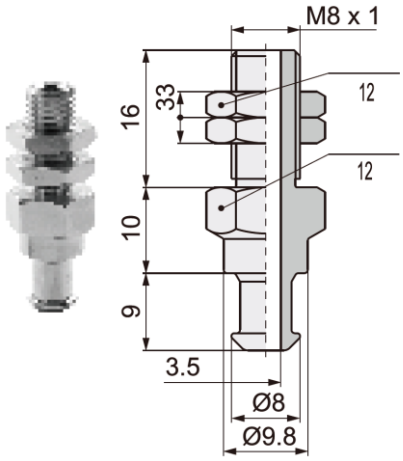

SMARTA
www.smarta.ru
8 (800) 550 3487
Версия 06.2026
Все права защищены

Основные размеры

Плоская (U) Ø20, Ø25, Ø32

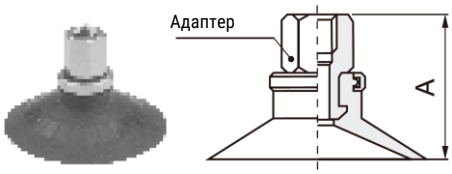

Вакуумный захват	A	Адаптер
SZPT20U□-B5	23	SZPT3-B5
SZPT20U□-B6	23	SZPT3-B6
SZPT20U□-B8	29	SZPT3-B8
SZPT20U□-B01	29	SZPT3-B01
SZPT25U□-B5	23	SZPT3-B5
SZPT25U□-B6	23	SZPT3-B6
SZPT25U□-B8	29	SZPT3-B8
SZPT25U□-B01	29	SZPT3-B01
SZPT32U□-B5	23,5	SZPT3-B5
SZPT32U□-B6	23,5	SZPT3-B6
SZPT32U□-B8	29,5	SZPT3-B8
SZPT32U□-B01	29,5	SZPT3-B01

Плоская с ребрами жёсткости (C) Ø20, Ø25, Ø32

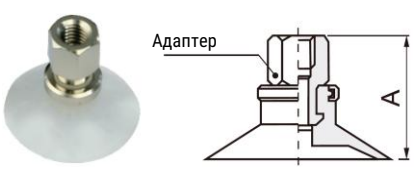

Вакуумный захват	A	Адаптер
SZPT20C□-B5	23	SZPT3-B5
SZPT20C□-B6	23	SZPT3-B6
SZPT20C□-B8	29	SZPT3-B8
SZPT20C□-B01	29	SZPT3-B01
SZPT25C□-B5	23	SZPT3-B5
SZPT25C□-B6	23	SZPT3-B6
SZPT25C□-B8	29	SZPT3-B8
SZPT25C□-B01	29	SZPT3-B01
SZPT32C□-B5	23,5	SZPT3-B5
SZPT32C□-B6	23,5	SZPT3-B6
SZPT32C□-B8	29,5	SZPT3-B8
SZPT32C□-B01	29,5	SZPT3-B01

Адаптер

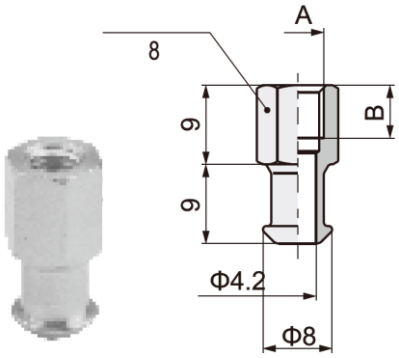

Адаптер	A	B
SZPT3-B5	M5x0,6	5
SZPT3-B6	M6x1,0	6

Сильфонная (B) Ø20, Ø25, Ø32

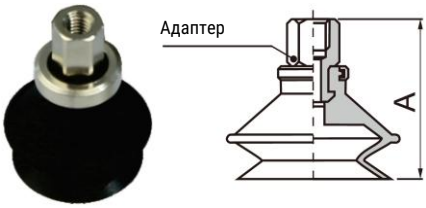

Вакуумный захват	A	Адаптер
SZPT20B□-B5	32,5	SZPT3-B5
SZPT20B□-B6	32,5	SZPT3-B6
SZPT20B□-B8	38,5	SZPT3-B8
SZPT20B□-B01	38,5	SZPT3-B01
SZPT25B□-B5	32,5	SZPT3-B5
SZPT25B□-B6	32,5	SZPT3-B6
SZPT25B□-B8	38,5	SZPT3-B8
SZPT25B□-B01	38,5	SZPT3-B01
SZPT32B□-B5	38	SZPT3-B5
SZPT32B□-B6	38	SZPT3-B6
SZPT32B□-B8	44	SZPT3-B8
SZPT32B□-B01	44	SZPT3-B01

Глубокая (D) Ø25

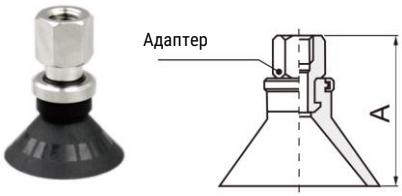

Вакуумный захват	A	Адаптер
SZPT25D□-B5	29	SZPT3-B5
SZPT25D□-B6	29	SZPT3-B6
SZPT25D□-B8	35	SZPT3-B8
SZPT25D□-B01	35	SZPT3-B01

Адаптер

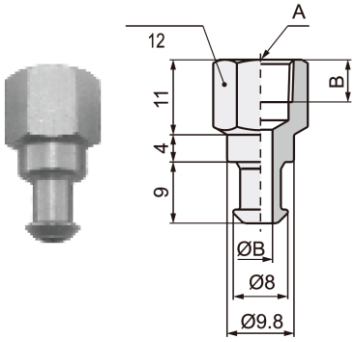

Адаптер	A	B
SZPT3-B8	M8x1,25	3,5
SZPT3-B01	Rc1/8	6,2

Все права защищены

Основные размеры

Плоская (U) Ø40, Ø50

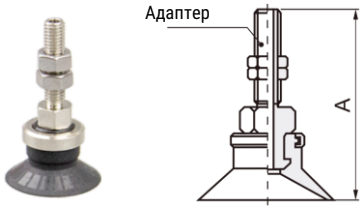

Вакуумный захват	A	Адаптер
SZPT40U□-A6	50,5	SZPT4-A6
SZPT40U□-A8	40,5	SZPT4-A8
SZPT50U□-A6	51,5	SZPT4-A6
SZPT50U□-A8	41,5	SZPT4-A8

Плоская с ребрами жёсткости (C) Ø40, Ø50

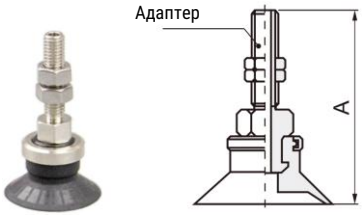

Вакуумный захват	A	Адаптер
SZPT40C□-A6	50,5	SZPT4-A6
SZPT40C□-A8	40,5	SZPT4-A8
SZPT50C□-A6	51,5	SZPT4-A6
SZPT50C□-A8	41,5	SZPT4-A8

Адаптер

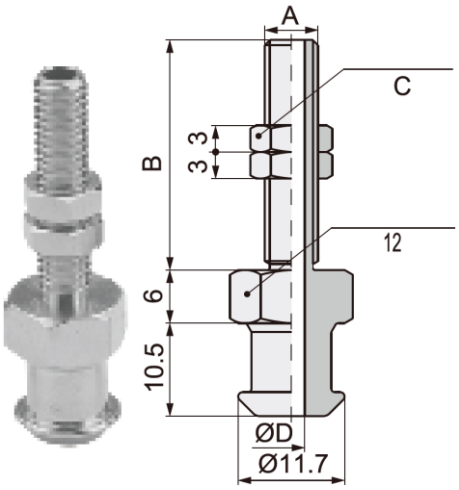

Адаптер	A	B	C	D
SZPT4-A6	M6x1	16	8	3
SZPT3-A8	M8x1	16	12	4,5

Сильфонная (B) Ø40, Ø50

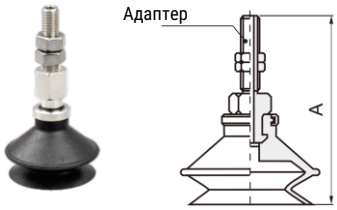

Вакуумный захват	A	Адаптер
SZPT40B□-A6	66	SZPT3-A6
SZPT40B□-A8	56	SZPT3-A8
SZPT50B□-A6	70	SZPT3-A6
SZPT50B□-A8	60	SZPT3-A8

Глубокая (D) Ø40

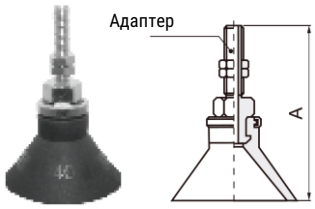

Вакуумный захват	A	Адаптер
SZPT40U□-A6	61	SZPT3-A6
SZPT40U□-A8	51	SZPT3-A8

Плоская (U) Ø40, Ø50

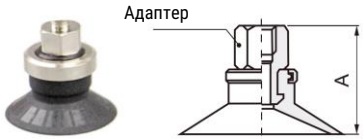

Вакуумный захват	A	Адаптер
SZPT40U□-B6	32	SZPT4-B6
SZPT40U□-B8	32	SZPT4-B8
SZPT40U□-B01	32	SZPT4-B01
SZPT50U□-B6	33	SZPT4-B6
SZPT50U□-B8	33	SZPT4-B8
SZPT50U□-B01	33	SZPT4-B01

Плоская с ребрами жёсткости (C) Ø40, Ø50

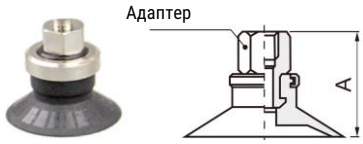

Вакуумный захват	A	Адаптер
SZPT40C□-B6	32	SZPT4-B6
SZPT40C□-B8	32	SZPT4-B8
SZPT40C□-B01	32	SZPT4-B01
SZPT50C□-B6	33	SZPT4-B6
SZPT50C□-B8	33	SZPT4-B8
SZPT50C□-B01	33	SZPT4-B01

Адаптер

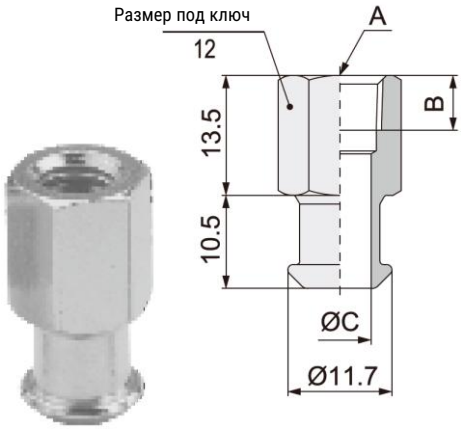

Адаптер	A	B	C
SZPT4-B6	M6x1,0	6	4,9
SZPT4-B8	M8x1,25	8	7,5
SZPT4-B01	Rc1/8	6,2	7

Глубокая (D) Ø40

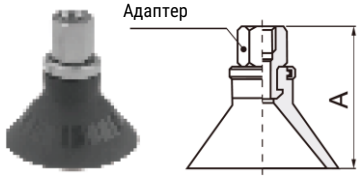

Вакуумный захват	A	Адаптер
SZPT40D□-B6	29	SZPT4-B6
SZPT40D□-B8	35	SZPT4-B8
SZPT40D□-B01	35	SZPT4-B01

Сильфонная (B) Ø40, Ø50

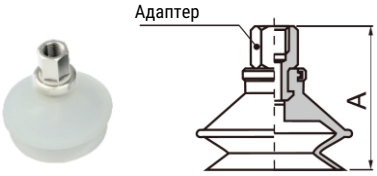

Вакуумный захват	A	Адаптер
SZPT40B□-B6	32,5	SZPT4-B6
SZPT40B□-B8	38,5	SZPT4-B8
SZPT40B□-B01	38,5	SZPT4-B01
SZPT50B□-B6	32,5	SZPT4-B6
SZPT50B□-B8	38,5	SZPT4-B8
SZPT50B□-B01	38,5	SZPT4-B01

Версия 06.2026
Все права защищены

SZPT

Вакуумный захват с держателем с компенсатором высоты

Описание

- Вакуумный захват с держателем;
- Экономичная присоска для простых применений;
- Четыре доступные формы присоски;
- Широкая номенклатура размеров присоски;
- Компенсатор высоты 6…50 мм;
- С защитой от проворота

Серия

SZPT	

Диаметр присоски

02	2 мм
04	4 мм
06	6 мм
08	8 мм
10	10 мм
13	13 мм
16	16 мм
20	20 мм
25	25 мм
32	32 мм
40	40 мм
50	50 мм

Форма присоски

U	Плоская
C	Плоская с ребрами жёсткости
D	Глубокая
B	Сильфонная 1,5 гофры

Материал присоски

N	Резина
S	Силикон

Монтаж

A8	Наружная резьба M8x1
A10	Наружная резьба M10x1
A14	Наружная резьба M14x1

Подключение вакуума

B3	Наружная резьба M3x0,5
B5	Наружная резьба M5x1
B01	Наружная резьба Rc1/8
N4	Ниппель под трубку PA 4 мм
N6	Ниппель под трубку PA 6 мм
U4	Ниппель под трубку PU 4 мм
U6	Ниппель под трубку PU 6 мм
04	Цанга под трубку 4 мм
06	Цанга под трубку 6 мм
08	Цанга под трубку 8 мм

Ход компенсатора высоты

6	6 мм
10	10 мм
15	15 мм
20	20 мм
25	25 мм
30	30 мм
40	40 мм
50	50 мм

Тип держателя

J	Без защиты от проворота
K	С защитой от проворота

Пример заказа: присоска серии SZPT, диаметр 20 мм, форма присоски плоская, материал присоски резина, с держателем с защитой от проворота, ход компенсатора высоты 20 мм, подключение вакуума наружная резьба M5x1, монтаж наружная резьба M10x1
Код заказа: **SZPT20UNK20-B5-A10**

Тип и свойства захватов

Подключение вакуума	Тип присоединения	Присоединение	Ø2...Ø8	Ø10...Ø32	Ø40...Ø50
B3	Внутренняя резьба	M3x1	●		
B5		M5x1	●	●	●
B01		Rc1/8			●
N4	Ниппель под трубку	⌀4 мм	●		
N6		⌀6 мм		●	●
U4		⌀4 мм	●		
U6		⌀6 мм		●	●
04	Цанга под трубку	⌀4 мм	●	●	
06		⌀6 мм	●	●	●
08		⌀8 мм			●

Форма присоски	Ø2	Ø4	Ø6	Ø8	Ø10	Ø13	Ø16	Ø20	Ø25	Ø32	Ø40	Ø50
Плоская (U)	●	●	●	●	●	●	●	●	●	●	●	●
Плоская с ребрами жёсткости (C)					●	●	●	●	●	●	●	●
Глубокая (D)					●		●		●		●	
Сильфонная (B)			●	●	●	●	●	●	●	●	●	●

Все права защищены

Тип и свойства захватов

Тип компенсатора высоты		
С провотором (J)		Цилиндрический стальной стержень при работе может проворачиваться, нарушая ориентацию объекта.
Без проворота (C)	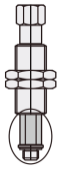	Шестигранный стальной стержень при работе не проворачивается, сохраняя ориентацию объекта.

Компенсатор высоты, мм	Ø2...Ø8	Ø10...Ø32	Ø40...Ø50
6	●		
10	●	●	●
15	●		
20		●	●
25	●		
30		●	●
40		●	
50		●	●

Монтаж	Ø2...Ø8	Ø10...Ø32	Ø40...Ø50
M8x1 (A8)	●		
M10x1 (A10)		●	
M14x1 (A14)			●

Усилие пружины	Ø2...Ø8	Ø10...Ø32	Ø40...Ø50
Ход компенсатора 0 мм	0,8 Н	1 Н	2 Н
Полный ход компенсатора	1,2 Н	3 Н	5 Н

Технические характеристики

Основные технические характеристики													
Диаметр присоски, мм		2	4	6	8	10	13	16	20	25	32	40	50
Рабочая среда		Сжатый воздух по ISO 8573-1:2010 [7:-:-]											
Рабочее давление, бар		-0,95...0											
Номинальное усилие удержания при -0,6 бар, Н		0,19	0,75	1,7	3	4,7	8	12	18	29	48	75	117
Ход компенсатора высоты, мм		6...50											
Количество в упаковке, шт		10											
Рабочая температура, °C	Резина	0...+120											
	Силикон	-30...+200											

Замена присоски

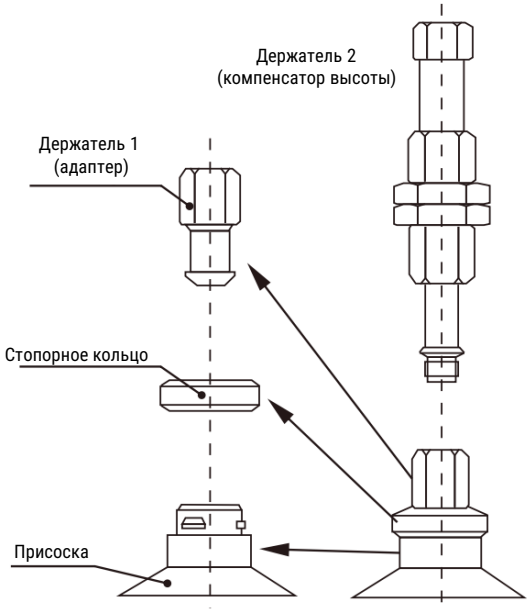

Пример кода для заказа вакуумного захвата с держателем:

SZPT 13 U N K 10 - 06 - A10

Пример кода для заказа держателя 1 (адаптера):

SZPT2 - B5

Пример кода для заказа держателя 2 (компенсатора высоты):

SZPB2 - K 10 - 06

Пример кода для заказа держателя 1 (адаптера): + держателя 2 (компенсатора высоты): в сборе:

SZPR2 - K 10 - 06 - A10

Версия 06.2026
Все права защищены

Основные размеры – держатели для присосок Ø2, Ø4, Ø6, Ø8

Подключение вакуума: внутренняя резьба

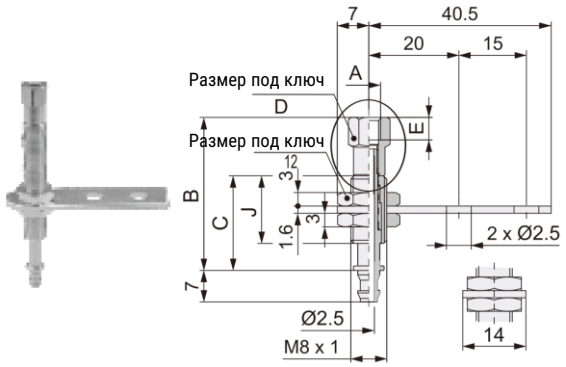

Держатель с компенсатором высоты	A	B	C	D	E	J
SZPT1J6-B3-A8	M3x0,5	32	21	6	3	15
SZPT1J6-B5-A8	M5x0,8	34	21	8	5	
SZPT1J10-B3-A8	M3x0,5	65	54	6	3	45
SZPT1J10-B5-A8	M5x0,8	67	54	8	5	
SZPT1J15-B3-A8	M3x0,5	70	59	6	3	
SZPT1J15-B5-A8	M5x0,8	72	59	8	5	
SZPT1J25-B3-A8	M3x0,5	80	69	6	3	
SZPT1J25-B5-A8	M5x0,8	82	69	8	5	

Подключение вакуума: цанга под трубку

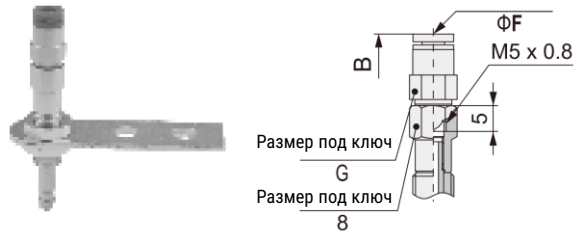

Держатель с компенсатором высоты	B	C	F	G	J
SZPT1J6-04-A8	47,9	21	4	8	15
SZPT1J6-06-A8	48,7	21	6	10	
SZPT1J10-04-A8	80,9	54	4	8	45
SZPT1J10-06-A8	81,7	54	6	10	
SZPT1J15-04-A8	85,9	59	4	8	
SZPT1J15-06-A8	86,7	59	6	10	
SZPT1J25-04-A8	95,9	69	4	8	
SZPT1J25-06-A8	96,7	69	6	10	

Подключение вакуума: ниппель под трубку

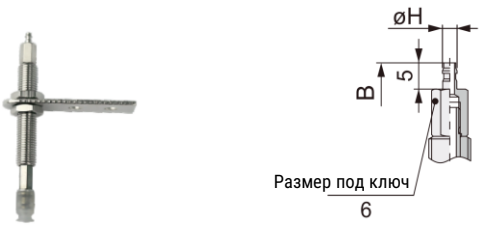

Держатель с компенсатором высоты	B	C	H	J
SZPT1J6-N4-A8	35	21	2,8	15
SZPT1J6-U4-A8	35	21	3,4	
SZPT1J10-N4-A8	68	54	2,8	45
SZPT1J10-U4-A8	68	54	3,4	
SZPT1J15-N4-A8	73	59	2,8	
SZPT1J15-U4-A8	73	59	3,4	
SZPT1J25-N4-A8	83	69	2,8	
SZPT1J25-U4-A8	83	69	3,4	

Основные размеры – присоски плоские Ø2, Ø4, Ø6, Ø8

Подключение вакуума: внутренняя резьба

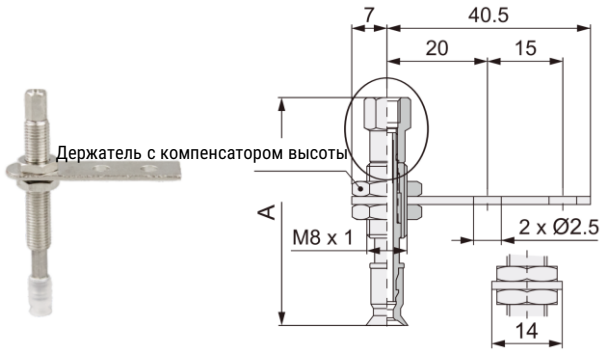

Вакуумный захват	A	Держатель с компенсатором высоты
SZPT○U□J6-B3-A8	44	SZPT1J6-B3-A8
SZPT○U□J6-B5-A8	46	SZPT1J6-B5-A8
SZPT○U□J10-B3-A8	77	SZPT1J10-B3-A8
SZPT○U□J10-B5-A8	79	SZPT1J10-B5-A8
SZPT○U□J15-B3-A8	82	SZPT1J15-B3-A8
SZPT○U□J15-B5-A8	84	SZPT1J15-B5-A8
SZPT○U□J25-B3-A8	92	SZPT1J25-B3-A8
SZPT○U□J25-B5-A8	94	SZPT1J25-B5-A8

Все права защищены

Основные размеры – – присоски плоские Ø2, Ø4, Ø6, Ø8

Подключение вакуума: цанга под трубку

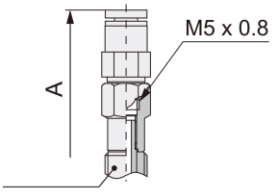

Вакуумный захват	A	Держатель с компенсатором высоты
SZPT○U□J6-04-A8	44	SZPT1J6-04-A8
SZPT○U□J6-06-A8	46	SZPT1J6-06-A8
SZPT○U□J10-04-A8	77	SZPT1J10-04-A8
SZPT○U□10-06-A8	79	SZPT1J10-06-A8
SZPT○U□J15-04-A8	82	SZPT1J1 5-04-A8
SZPT○U□J15-06-A8	84	SZPT1J15-06-A8
SZPT○U□J25-04-A8	92	SZPT1J25-04-A8
SZPT○U□J25-06-A8	94	SZPT1J25-06-A8

Подключение вакуума: ниппель под трубку

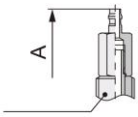

Вакуумный захват	A	Держатель с компенсатором высоты
SZPT○U□J6-N4-A8	47	SZPT1J6-N4-A8
SZPT○U□J6-U6-A8	47	SZPT1J6-U4-A8
SZPT○U□J10-N4-A8	80	SZPT1J10-N4-A8
SZPT○U□J10-U6-A8	80	SZPT1J10-U4-A8
SZPT○U□J15-N4-A8	85	SZPT1J15-N4-A8
SZPT○U□J15-U6-A8	85	SZPT1J15-U4-A8
SZPT○U□J25-N4-A8	95	SZPT1J25-N4-A8
SZPT○U□J25-U6-A8	95	SZPT1J25-U4-A8

Основные размеры – присоска сильфонная 1,5 гофры Ø6, Ø8

Подключение вакуума: внутренняя резьба

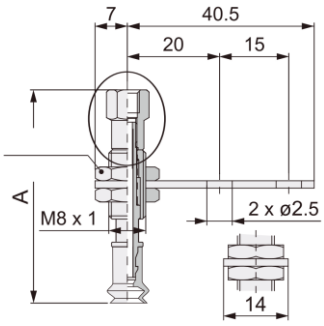

Вакуумный захват	A	Держатель с компенсатором высоты
SZPT○B□J6-B3-A8	45	SZPT1J6-B3-A8
SZPT○B□J6-B5-A8	47	SZPT1J6-B5-A8
SZPT○B□J10-B3-A8	78	SZPT1J10-B3-A8
SZPT○BJ10-B5-A8	80	SZPT1J10-B5-A8
SZPT○B□J15-B3-A8	83	SZPT1J15-B3-A8
SZPT○B□J15-B5-A8	84	SZPT1J15-B5-A8
SZPT○B□J25-B3-A8	93	SZPT1J25-B3-A8
SZPT○B□J25-B5-A8	95	SZPT1J25-B5-A8

Подключение вакуума: цанга под трубку

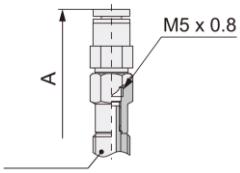

Вакуумный захват	A	Держатель с компенсатором высоты
SZPT○B□J6-04-A8	44	SZPT1J6-04-A8
SZPT○B□J6-06-A8	46	SZPT1J6-06-A8
SZPT○B□J10-04-A8	77	SZPT1J10-04-A8
SZPT○B□J10-06-A8	79	SZPT1J10-06-A8
SZPT○B□J15-04-A8	82	SZPT1J15-04-A8
SZPT○B□J15-06-A8	84	SZPT1J15-06-A8
SZPT○B□J25-04-A8	92	SZPT1J25-04-A8
SZPT○B□J25-06-A8	94	SZPT1J25-06-A8

Версия 06.2026
Все права защищены

Основные размеры – присоски плоская 1,5 гофры Ø6, Ø8

Подключение вакуума: ниппель под трубку

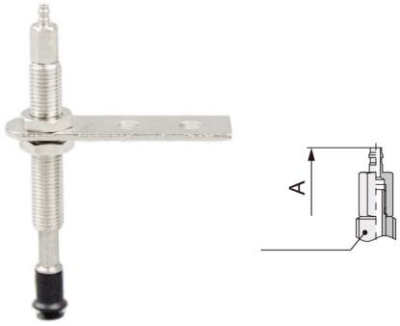

Вакуумный захват	A	Держатель с компенсатором высоты
SZPT○B□J6-N4-A8	44	SZPT1J6-N4-A8
SZPT○B□J6-U4-A8	46	SZPT1J6-U4-A8
SZPT○B□J10-N4-A8	77	SZPT1J10-N4-A8
SZPT○B□J10-U4-A8	79	SZPT1J10-U4-A8
SZPT○B□J15-N4-A8	82	SZPT1J15-N4-A8
SZPT○B□J15-U4-A8	84	SZPT1J15-U4-A8
SZPT○B□J25-N4-A8	92	SZPT1J25-N4-A8
SZPT○B□J25-U4-A8	94	SZPT1J25-U4-A8

Основные размеры – держатели для присосок Ø10, Ø13, Ø16, Ø20, Ø25, Ø32

Подключение вакуума: внутренняя резьба

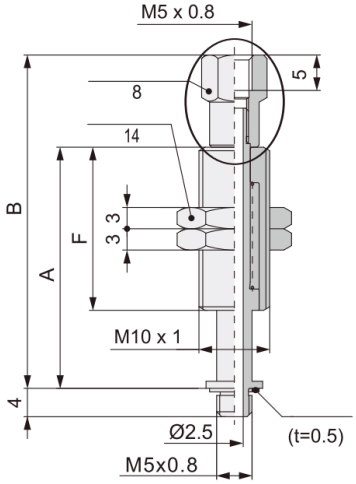

Держатель с компенсатором высоты	A	B	F
SZPB2J10-B5	34	47	23
SZPB2J20-B5	72	85	51
SZPB2J30-B5	82	95	
SZPB2J40-B5	118	131	77
SZPB2J50-B5	128	141	

Подключение вакуума: цанга под трубку

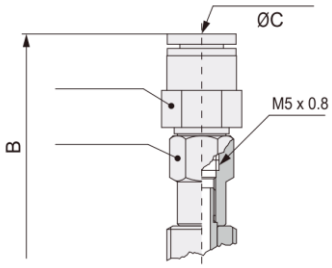

Держатель с компенсатором высоты	A	B	C	D	F
SZPB2J10-04	34	60,9	4	8	23
SZPB2J10-06	34	61,7	6	10	
SZPB2J20-04	72	98,9	4	8	51
SZPB2J20-06	72	99,7	6	10	
SZPB2J30-04	82	108,9	4	8	
SZPB2J30-06	82	109,7	6	10	
SZPB2J40-04	118	144,9	4	8	77
SZPB2J40-06	118	145,7	6	10	
SZPB2J50-04	128	154,9	4	8	
SZPB2J50-06	128	155,7	6	10	

Подключение вакуума: ниппель под трубку

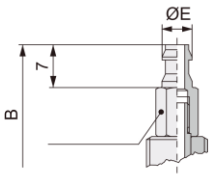

Держатель с компенсатором высоты	A	B	E	F
SZPB2J10-N6	34	49	4,5	23
SZPB2J10-U6	34	49	4,95	
SZPB2J20-N6	72	87	4,5	51
SZPB2J20-U6	72	87	4,95	
SZPB2J30-N6	82	97	4,5	
SZPB2J30-U6	82	97	4,95	
SZPB2J40-N6	118	133	4,5	77
SZPB2J40-U6	118	133	4,95	
SZPB2J50-N6	128	143	4,5	
SZPB2J50-U6	128	143	4,95	

Все права защищены

Основные размеры – присоска плоская Ø10, Ø13, Ø16, Ø20, Ø25, Ø32

Подключение вакуума: внутренняя резьба

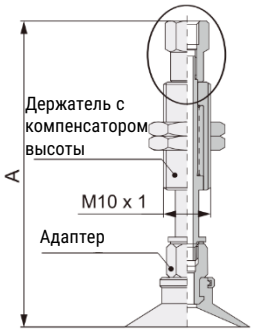

Вакуумный захват	A						Держатель с компенсатором высоты
	10	13	16	20	25	32	
SZPT○U□J10-B5-A10	68,5	68,5	69	70,5	70,5	71	SZPB2J10-B5
SZPT○U□J20-B5-A10	106,5	106,5	107	108,5	108,5	109	SZPB2J20-B5
SZPT○U□J30-B5-A10	116,5	116,5	117	118,5	118,5	119	SZPB2J30-B5
SZPT○U□J40-B5-A10	152,5	152,5	153	154,5	154,5	155	SZPB2J40-B5
SZPT○U□J50-B5-A10	162,5	162,5	163	164,5	164,5	165	SZPB2J50-B5
Адаптер	SZPT2-B5			SZPT3-B5			

Подключение вакуума: цанга под трубку

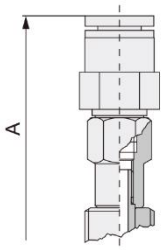

Вакуумный захват	A						Держатель с компенсатором высоты
	10	13	16	20	25	32	
SZPT○U□J10-04-A10	82,5	82,5	83	84,5	84,5	85	SZPB2J10-04
SZPT○U□J10-06-A10	83,5	83,5	84	85,5	85,5	86	SZPB2J10-06
SZPT○U□J20-04-A10	120,5	120,5	121	122,5	122,5	123	SZPB2J20-04
SZPT○U□J20-06-A10	121,5	121,5	122	123,5	123,5	124	SZPB2J20-06
SZPT○U□J30-04-A10	130,5	130,5	131	132,5	132,5	133	SZPB2J30-04
SZPT○U□J30-06-A10	131,5	131,5	132	133,5	133,5	134	SZPB2J30-06
SZPT○U□J40-04-A10	166,5	166,5	167	168,5	168,5	169	SZPB2J40-04
SZPT○U□J40-06-A10	167,5	167,5	168	169,5	169,5	170	SZPB2J40-06
SZPT○U□J50-04-A10	176,5	176,5	1747	178,5	178,5	179	SZPB2J50-04
SZPT○U□J50-06-A10	177,5	177,5	177	179,5	179,5	180	SZPB2J50-06
Адаптер	SZPT2-B5			SZPT3-B5			

Подключение вакуума: ниппель под трубку

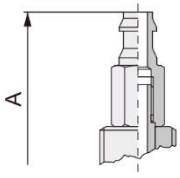

Вакуумный захват	A						Держатель с компенсатором высоты
	10	13	16	20	25	32	
SZPT○U□J10-N6-A10	70,5	70,5	71	72,5	72,5	73	SZPB2J10-N6
SZPT○U□J10-U6-A10	70,5	70,5	71	72,5	72,5	73	SZPB2J10-U6
SZPT○U□J20-N6-A10	108,5	108,5	109	110,5	110,5	111	SZPB2J20-N6
SZPT○U□J20-U6-A10	108,5	108,5	109	110,5	110,5	111	SZPB2J20-U6
SZPT○U□J30-N6-A10	118,5	118,5	119	120,5	120,5	121	SZPB2J30-N6
SZPT○U□J30-U6-A10	118,5	118,5	119	120,5	120,5	121	SZPB2J30-U6
SZPT○U□J40-N6-A10	154,5	154,5	155	156,5	156,5	157	SZPB2J40-N6
SZPT○U□J40-U6-A10	154,5	154,5	155	156,5	156,5	157	SZPB2J40-U6
SZPT○U□J50-N6-A10	164,5	164,5	165	166,5	166,5	167	SZPB2J50-N6
SZPT○U□J50-U6-A10	164,5	164,5	165	166,5	166,5	167	SZPB2J50-U6
Адаптер	SZPT2-B5			SZPT3-B5			

Основные размеры – присоска плоская с рёбрами жёсткости Ø10, Ø13, Ø16, Ø20, Ø25, Ø32

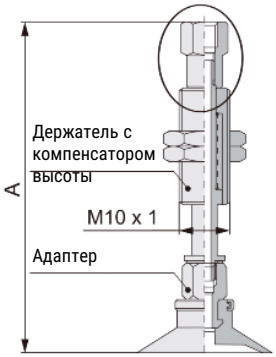

Вакуумный захват	A						Держатель с компенсатором высоты
	10	13	16	20	25	32	
SZPT○C□J10-B5-A10	68,5	68,5	69	70,5	70,5	71	SZPB2J10-B5
SZPT○C□J20-B5-A10	106,5	106,5	107	108,5	108,5	109	SZPB2J20-B5
SZPT○C□J30-B5-A10	116,5	116,5	117	118,5	118,5	119	SZPB2J30-B5
SZPT○C□J40-B5-A10	152,5	152,5	153	154,5	154,5	155	SZPB2J40-B5
SZPT○C□J50-B5-A10	162,5	162,5	163	164,5	164,5	165	SZPB2J50-B5
Адаптер	SZPT2-B5			SZPT3-B5			

SMARTA
www.smarta.ru
8 (800) 550 3487
Версия 06.2026
Все права защищены

Основные размеры – присоска плоская с рёбрами жёсткости Ø10, Ø13, Ø16, Ø20, Ø25, Ø32

Подключение вакуума: цанга под трубку

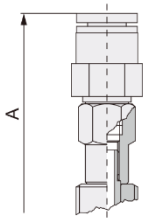

Вакуумный захват	A						Держатель с компенсатором высоты
	10	13	16	20	25	32	
SZPT○C□J10-04-A10	82,5	82,5	83	84,5	84,5	85	SZPB2J10-04
SZPT○C□J10-06-A10	83,5	83,5	84	85,5	85,5	86	SZPB2J10-06
SZPT○C□J20-04-A10	120,5	120,5	121	122,5	122,5	123	SZPB2J20-04
SZPT○C□J20-06-A10	121,5	121,5	122	123,5	123,5	124	SZPB2J20-06
SZPT○C□J30-04-A10	130,5	130,5	131	132,5	132,5	133	SZPB2J30-04
SZPT○C□J30-06-A10	131,5	131,5	132	133,5	133,5	134	SZPB2J30-06
SZPT○C□J40-04-A10	166,5	166,5	167	168,5	168,5	169	SZPB2J40-04
SZPT○C□J40-06-A10	167,5	167,5	168	169,5	169,5	170	SZPB2J40-06
SZPT○C□J50-04-A10	176,5	176,5	1747	178,5	178,5	179	SZPB2J50-04
SZPT○C□J50-06-A10	177,5	177,5	177	179,5	179,5	180	SZPB2J50-06
Адаптер	SZPT2-B5			SZPT3-B5			

Подключение вакуума: ниппель под трубку

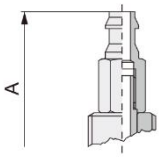

Вакуумный захват	A						Держатель с компенсатором высоты
	10	13	16	20	25	32	
SZPT○C□J10-N6-A10	70,5	70,5	71	72,5	72,5	73	SZPB2J10-N6
SZPT○C□J10-U6-A10	70,5	70,5	71	72,5	72,5	73	SZPB2J10-U6
SZPT○C□J20-N6-A10	108,5	108,5	109	110,5	110,5	111	SZPB2J20-N6
SZPT○C□J20-U6-A10	108,5	108,5	109	110,5	110,5	111	SZPB2J20-U6
SZPT○C□J30-N6-A10	118,5	118,5	119	120,5	120,5	121	SZPB2J30-N6
SZPT○C□J30-U6-A10	118,5	118,5	119	120,5	120,5	121	SZPB2J30-U6
SZPT○C□J40-N6-A10	154,5	154,5	155	156,5	156,5	157	SZPB2J40-N6
SZPT○C□J40-U6-A10	154,5	154,5	155	156,5	156,5	157	SZPB2J40-U6
SZPT○C□J50-N6-A10	164,5	164,5	165	166,5	166,5	167	SZPB2J50-N6
SZPT○C□J50-U6-A10	164,5	164,5	165	166,5	166,5	167	SZPB2J50-U6
Адаптер	SZPT2-B5			SZPT3-B5			

Основные размеры – присоска Сильфонная 1,5 гофры Ø10, Ø13, Ø16, Ø20, Ø25, Ø32

Подключение вакуума: внутренняя резьба

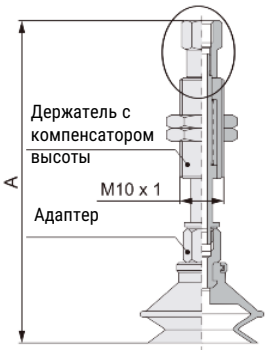

Вакуумный захват	A						Держатель с компенсатором высоты
	10	13	16	20	25	32	
SZPT○B□J10-B5-A10	72,5	75	76,5	80	80,5	85,5	SZPB2J10-B5
SZPT○B□J20-B5-A10	110,5	113	114,5	118,5	118,5	123,5	SZPB2J20-B5
SZPT○B□J30-B5-A10	120,5	123	124,5	28,5	128,5	133,5	SZPB2J30-B5
SZPT○B□J40-B5-A10	156,5	159	160,5	164,5	164,5	169,5	SZPB2J40-B5
SZPT○B□J50-B5-A10	166,5	169	170,5	174,5	174,5	179,5	SZPB2J50-B5
Адаптер	SZPT2-B5			SZPT3-B5			

Подключение вакуума: цанга под трубку

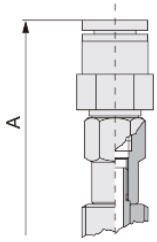

Вакуумный захват	A						Держатель с компенсатором высоты
	10	13	16	20	25	32	
SZPT○B□J10-04-A10	86,5	89	90,5	94	94,5	99,5	SZPB2J10-04
SZPT○B□J10-06-A10	87,5	90	91,5	95	95,5	100,5	SZPB2J10-06
SZPT○B□J20-04-A10	124,5	127	128,5	132	132,5	137,5	SZPB2J20-04
SZPT○B□J20-06-A10	125,5	128	129,5	133	133,5	138,5	SZPB2J20-06
SZPT○B□J30-04-A10	134,5	137	138,5	142	142,5	147,5	SZPB2J30-04
SZPT○B□J30-06-A10	135,5	138	139,5	143	143,5	148,5	SZPB2J30-06
SZPT○B□J40-04-A10	170,5	173	174,5	178	178,5	183,5	SZPB2J40-04
SZPT○B□J40-06-A10	171,5	174	175,5	179	179,5	184,5	SZPB2J40-06
SZPT○B□J50-04-A10	180,5	183	184,5	188	188,5	193,5	SZPB2J 50-04
SZPT○B□J50-06-A10	181,5	184	185,5	189	189,5	194,5	SZPB2J 50-06
Адаптер	SZPT2-B5			SZPT3-B5			

Все права защищены

Основные размеры – присоска Сильфонная 1,5 гофры Ø10, Ø13, Ø16, Ø20, Ø25, Ø32

Подключение вакуума: ниппель под трубку

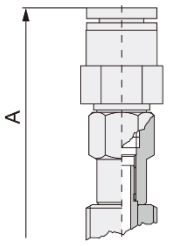

Вакуумный захват	A						Держатель с компенсатором высоты
	10	13	16	20	25	32	
SZPT○B□J10-N6-A10	74,5	77	78,5	82	82,5	87,5	SZPB2J10-N6
SZPT○B□J10-U6-A10	74,5	77	78,5	82	82,5	87,5	SZPB2J10-U6
SZPT○B□J20-N6-A10	112,5	115	116,5	120	120,5	125,5	SZPB2J20-N6
SZPT○B□J20-U6-A10	112,5	115	116,5	120	120,5	125,5	SZPB2J20-U6
SZPT○B□J30-N6-A10	122,5	125	116,5	130	130,5	135,5	SZPB2J30-N6
SZPT○B□J30-U6-A10	122,5	125	116,5	130	130,5	135,5	SZPB2J30-U6
SZPT○B□J40-N6-A10	158,5	161	162,5	166	166,5	171,5	SZPB2J40-N6
SZPT○B□J40-U6-A10	158,5	161	162,5	166	166,5	171,5	SZPB2J40-U6
SZPT○B□J50-N6-A10	168,5	171	172,5	176	176,5	181,5	SZPB2J50-N6
SZPT○B□J50-U6-A10	168,5	171	172,5	176	176,5	181,5	SZPB2J50-U6
Адаптер	SZPT2-B5			SZPT3-B5			

Основные размеры – присоска глубокая Ø10, Ø13, Ø16, Ø20, Ø25, Ø32

Подключение вакуума: внутренняя резьба

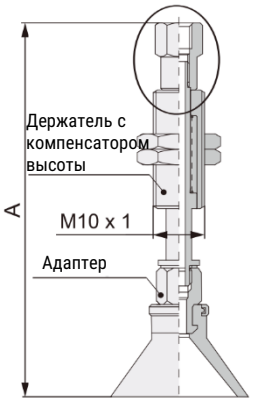

Вакуумный захват	A			Держатель с компенсатором высоты
	10	16	25	
SZPT○D□J10-B5-A10	71,5	72,5	76,5	SZPB2J10-B5
SZPT○D□J20-B5-A10	109,5	110,5	114,5	SZPB2J20-B5
SZPT○D□J30-B5-A10	119,5	120,5	124,5	SZPB2J30-B5
SZPT○D□J40-B5-A10	155,5	156,5	160,5	SZPB2J40-B5
SZPT○D□J50-B5-A10	165,5	166,5	170,5	SZPB2J50-B5
Адаптер	SZPT2-B5		SZPT3-B5	

Подключение вакуума: цанга под трубку

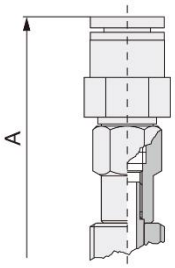

Вакуумный захват	A			Держатель с компенсатором высоты
	10	16	25	
SZPT○D□J10-04-A10	85,5	86,5	90,5	SZPB2J10-04
SZPT○D□J10-06-A10	86,5	87,5	91,5	SZPB2J10-06
SZPT○D□J20-04-A10	123,5	124,5	128,5	SZPB2J20-04
SZPT○D□J20-06-A10	124,5	125,5	129,5	SZPB2J20-06
SZPT○D□J30-04-A10	133,5	134,5	138,5	SZPB2J30-04
SZPT○D□J30-06-A10	134,5	135,5	139,5	SZPB2J30-06
SZPT○D□J40-04-A10	169,5	170,5	174,5	SZPB2J40-04
SZPT○D□J40-06-A10	170,5	179,5	175,5	SZPB2J40-06
SZPT○D□J50-04-A10	179,5	180,5	184,5	SZPB2J50-04
SZPT○D□J50-06-A10	180,5	181,5	185,5	SZPB2J50-06
Адаптер	SZPT2-B5		SZPT3-B5	

Подключение вакуума: ниппель под трубку

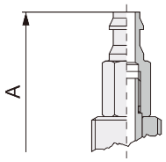

Вакуумный захват	A			Держатель с компенсатором высоты
	10	16	25	
SZPT○D□J10-N-6A10	73,5	74,5	78,5	SZPB2J10-N6
SZPT○D□J10-U6-A10	73,5	74,5	78,5	SZPB2J10-U6
SZPT○D□J20-N6-A10	111,5	112,5	116,5	SZPB2J20-N6
SZPT○D□J20-U6-A10	111,5	112,5	116,5	SZPB2J20-U6
SZPT○D□J30-N6-A10	121,5	122,5	116,5	SZPB2J30-N6
SZPT○D□J30-U6-A10	121,5	122,5	116,5	SZPB2J30-U6
SZPT○D□J40-N6-A10	157,5	158,5	162,5	SZPB2J40-N6
SZPT○D□J40-U6-A10	157,5	158,5	162,5	SZPB2J40-U6
SZPT○D□J50-N6-A10	167,5	168,5	172,5	SZPB2J50-N6
SZPT○D□J50-U6-A10	167,5	168,5	172,5	SZPB2J50-U6
Адаптер	SZPT2-B5		SZPT3-B5	

Версия 06.2026
Все права защищены

Основные размеры – держатели для присосок Ø40, Ø50

Подключение вакуума: внутренняя резьба

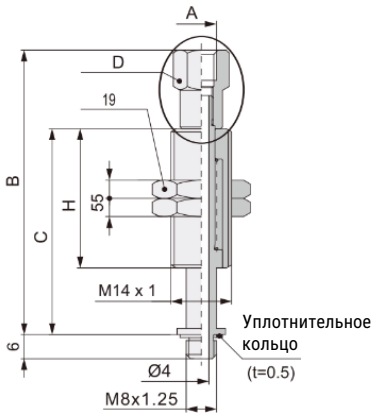

Держатель с компенсатором высоты	A	B	C	D	H
SZPB3J10-B5	M5x0,8	77	62	10	50
SZPB3J10-B01	Rc1/8	78,5	62	12	
SZPB3J20-B5	M5x0,8	81	72	10	
SZPB3J20-B01	Rc1/8	84	72	12	
SZPB3J30-B5	M5x0,8	91	82	10	
SZPB3J30-B01	Rc1/8	94	82	12	
SZPB3J50-B5	M5x0,8	136	127	10	75
SZPB3J50-B01	Rc1/8	139	127	12	

Подключение вакуума: цанга под трубку

Держатель с компенсатором высоты	B	C	E	F	H
SZPB3J10-06	77	62	6	12	50
SZPB3J10-08	78,5	62	8	14	
SZPB3J20-06	81	72	6	12	
SZPB3J20-08	84	72	8	14	
SZPB3J30-06	91	82	6	12	
SZPB3J30-08	94	82	8	14	
SZPB3J50-06	136	127	6	12	75
SZPB3J50-08	139	127	8	14	

Подключение вакуума: ниппель под трубку

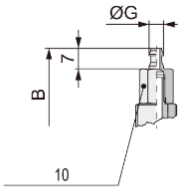

Держатель с компенсатором высоты	B	C	G	H
SZPB3J10-N6	77	62	4,5	50
SZPB3J10-U6	78,5	62	4,95	
SZPB3J20-N6	81	72	4,5	
SZPB3J20-U6	84	72	4,95	
SZPB3J30-N6	91	82	4,5	
SZPB3J30-U6	94	82	4,95	
SZPB3J50-N6	136	127	4,5	75
SZPB3J50-U6	139	127	4,95	

Все права защищены

Основные размеры – присоски плоская Ø40, Ø50

Подключение вакуума: внутренняя резьба

Вакуумный захват	A		Держатель с компенсатором высоты
	40	50	
SZPT○U□J10-B5-A14	109,5	111	SZPB3J10-B5
SZPT○U□J10-B01-A14	110,5	112	SZPB3J10-B01
SZPT○U□J20-B5-A14	113,5	116,5	SZPB3J20-B5
SZPT○U□J20-B01-A14	114,5	117,5	SZPB3J20-B01
SZPT○U□J30-B5-A14	123,5	116,5	SZPB3J30-B5
SZPT○U□J30-B01-A14	124,5	127,5	SZPB3J30-B01
SZPT○U□J50-B5-A14	168,5	171,5	SZPB3J50-B5
SZPT○U□J50-B01-A14	169,5	172,5	SZPB3J50-B01
Адаптер	SZPT4-B8		

Подключение вакуума: цанга под трубку

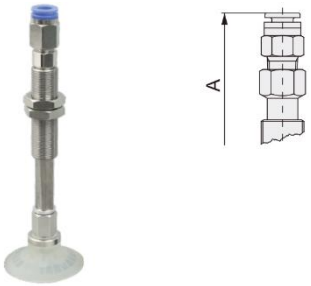

Вакуумный захват	A		Держатель с компенсатором высоты
	40	50	
SZPT○U□J10-06-A14	113,5	114,5	SZPB3J10-06
SZPT○U□J10-08-A14	113,5	114,5	SZPB3J10-08
SZPT○U□J20-06-A14	116,5	117,5	SZPB3J20-06
SZPT○U□J20-08-A14	116,5	117,5	SZPB3J20-08
SZPT○U□J30-06-A14	116,5	127,5	SZPB3J30-06
SZPT○U□J30-08-A14	116,5	127,5	SZPB3J30-08
SZPT○U□J50-06-A14	171,5	172,5	SZPB3J50-06
SZPT○U□J50-08-A14	171,5	172,5	SZPB3J50-08
Адаптер	SZPT4-B8		

Подключение вакуума: ниппель под трубку

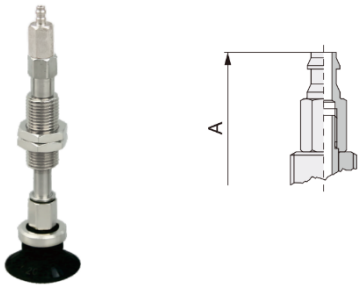

Вакуумный захват	A		Держатель с компенсатором высоты
	40	50	
SZPT○U□J10-N6-A14	113,5	114,5	SZPB3J10-N6
SZPT○U□J10-U6-A14	113,5	114,5	SZPB3J10-U6
SZPT○U□J20-N6-A14	116,5	117,5	SZPB3J20-N6
SZPT○U□J20-U6-A14	116,5	117,5	SZPB3J20-U6
SZPT○U□J30-N6-A14	116,5	127,5	SZPB3J30-N6
SZPT○U□J30-U6-A14	116,5	127,5	SZPB3J30-U6
SZPT○U□J50-N6-A14	171,5	172,5	SZPB3J50-N6
SZPT○U□J50-U6-A14	171,5	172,5	SZPB3J50-U6
Адаптер	SZPT4-B8		

Основные размеры – присоски плоские с рёбрами жёсткости Ø40, Ø50

Подключение вакуума: внутренняя резьба

Вакуумный захват	A		Держатель с компенсатором высоты
	40	50	
SZPT○C□J10-B5-A14	109,5	111	SZPB3J10-B5
SZPT○C□J10-B01-A14	110,5	112	SZPB3J10-B01
SZPT○C□J20-B5-A14	113,5	116,5	SZPB3J20-B5
SZPT○C□J20-B01-A14	114,5	117,5	SZPB3J20-B01
SZPT○C□J30-B5-A14	123,5	116,5	SZPB3J30-B5
SZPT○C□J30-B01-A14	124,5	127,5	SZPB3J30-B01
SZPT○C□J50-B5-A14	168,5	171,5	SZPB3J50-B5
SZPT○C□J50-B01-A14	169,5	172,5	SZPB3J50-B01
Адаптер	SZPT4-B8		

Подключение вакуума: цанга под трубку

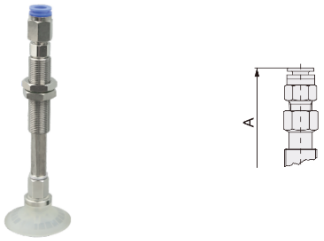

Вакуумный захват	A		Держатель с компенсатором высоты
	40	50	
SZPT○C□J10-06-A14	129,5	130,5	SZPB3J10-06
SZPT○C□J10-08-A14	135	136	SZPB3J10-08
SZPT○C□J20-06-A14	124,4	125,4	SZPB3J20-06
SZPT○C□J20-08-A14	129,4	130,4	SZPB3J20-08
SZPT○C□J30-06-A14	134,4	135,4	SZPB3J30-06
SZPT○C□J30-08-A14	139,4	140,4	SZPB3J30-08
SZPT○C□J50-06-A14	179,4	180,4	SZPB3J50-06
SZPT○C□J50-08-A14	184,4	185,4	SZPB3J50-08
Адаптер	SZPT4-B8		

Версия 06.2026
Все права защищены

Основные размеры – присоски плоские с рёбрами жёсткости Ø40, Ø50

Подключение вакуума: ниппель под трубку

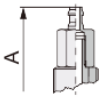

Вакуумный захват	A		Держатель с компенсатором высоты
	40	50	
SZPT○C□J10-N6-A14	113,5	114,5	SZPB3J10-N6
SZPT○C□J10-U6-A14	113,5	114,5	SZPB3J10-U6
SZPT○C□J20-N6-A14	116,5	117,5	SZPB3J20-N6
SZPT○C□J20-U6-A14	116,5	117,5	SZPB3J20-U6
SZPT○C□J30-N6-A14	116,5	127,5	SZPB3J30-N6
SZPT○C□J30-U6-A14	116,5	127,5	SZPB3J30-U6
SZPT○C□J50-N6-A14	171,5	172,5	SZPB3J50-N6
SZPT○C□J50-U6-A14	171,5	172,5	SZPB3J50-U6
Адаптер	SZPT4-B8		

Основные размеры – присоски Сильфонная Ø40, Ø50

Подключение вакуума: внутренняя резьба

Вакуумный захват	A		Держатель с компенсатором высоты
	40	50	
SZPT○B□J10-B5-A14	125	116,5	SZPB3J10-B5
SZPT○B□J10-B01-A14	129	130,5	SZPB3J10-B01
SZPT○B□J20-B5-A14	129	132	SZPB3J20-B5
SZPT○B□J20-B01-A14	133	136	SZPB3J20-B01
SZPT○B□J30-B5-A14	139	142	SZPB3J30-B5
SZPT○B□J30-B01-A14	143	146	SZPB3J30-B01
SZPT○B□J50-B5-A14	184	187	SZPB3J50-B5
SZPT○B□J50-B01-A14	188	197	SZPB3J50-B01
Адаптер	SZPT4-B8		

Подключение вакуума: цанга под фитинг

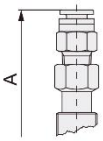

Вакуумный захват	A		Держатель с компенсатором высоты
	40	50	
SZPT○B□J10-06-A14	145	149	SZPB3J10-06
SZPT○B□J10-08-A14	150,5	154,5	SZPB3J10-08
SZPT○B□J20-06-A14	139,5	143,9	SZPB3J20-06
SZPT○B□J20-08-A14	144,9	148,9	SZPB3J20-08
SZPT○B□J30-06-A14	149,9	153,9	SZPB3J30-06
SZPT○B□J30-08-A14	154,9	158,9	SZPB3J30-08
SZPT○B□J50-06-A14	194,9	198,9	SZPB3J50-06
SZPT○B□J50-08-A14	199,9	203,9	SZPB3J50-08
Адаптер	SZPT4-B8		

Подключение вакуума: ниппель под фитинг

Вакуумный захват	A		Держатель с компенсатором высоты
	40	50	
SZPT○B□J10-N6-A14	129	133	SZPB3J10-N6
SZPT○B□J10-U6-A14	129	133	SZPB3J10-U6
SZPT○B□J20-N6-A14	132	136	SZPB3J20-N6
SZPT○B□J20-U6-A14	132	136	SZPB3J20-U6
SZPT○B□J30-N6-A14	142	146	SZPB3J30-N6
SZPT○B□J30-U6-A14	142	146	SZPB3J30-U6
SZPT○B□J50-N6-A14	187	191	SZPB3J50-N6
SZPT○B□J50-U6-A14	187	191	SZPB3J50-U6
Адаптер	SZPT4-B8		

Все права защищены

Основные размеры – присоски глубокие Ø40

Подключение вакуума: внутренняя резьба

Вакуумный захват	A	Держатель с компенсатором высоты
SZPT40D□J10-B5-A14	120	SZPB3J10-B5
SZPT40D□J10-B01-A14	121,5	SZPB3J10-B01
SZPT40D□J20-B5-A14	124	SZPB3J20-B5
SZPT40D□J20-B01-A14	127	SZPB3J20-B01
SZPT40D□J30-B5-A14	134	SZPB3J30-B5
SZPT40D□J30-B01-A14	137	SZPB3J30-B01
SZPT40D□J50-B5-A14	179	SZPB3J50-B5
SZPT40D□J50-B01-A14	182	SZPB3J50-B01
Адаптер	SZPT4-B8	

Подключение вакуума: цанга под трубку

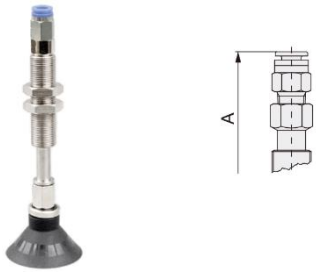

Вакуумный захват	A	Держатель с компенсатором высоты
SZPT40D□J10-06-A14	140	SZPB3J10-06
SZPT40D□J10-08-A14	145,5	SZPB3J10-08
SZPT40D□J20-06-A14	134,9	SZPB3J20-06
SZPT40D□J20-08-A14	139,9	SZPB3J20-08
SZPT40D□J30-06-A14	144,9	SZPB3J30-06
SZPT40D□J30-08-A14	149,9	SZPB3J30-08
SZPT40D□J50-06-A14	189,9	SZPB3J50-06
SZPT40D□J50-08-A14	194,9	SZPB3J50-08
Адаптер	SZPT4-B8	

Подключение вакуума: цанга под трубку

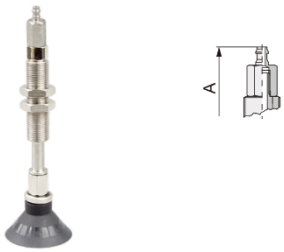

Вакуумный захват	A	Держатель с компенсатором высоты
SZPT40D□J10-N6-A14	140	SZPB3J10-N6
SZPT40D□J10-U6-A14	145,5	SZPB3J10-U6
SZPT40D□J20-N6-A14	134,9	SZPB3J20-N6
SZPT40D□J20-U6-A14	139,9	SZPB3J20-U6
SZPT40D□J30-N6-A14	144,9	SZPB3J30-N6
SZPT40D□J30-U6-A14	149,9	SZPB3J30-U6
SZPT40D□J50-N6-A14	189,9	SZPB3J50-N6
SZPT40D□J50-U6-A14	194,9	SZPB3J50-U6
Адаптер	SZPT4-B8	

Подключение вакуума: ниппель под трубку

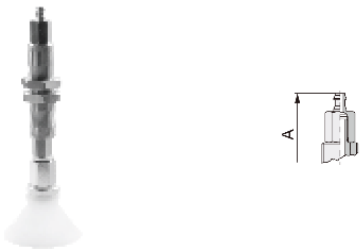

Вакуумный захват	A	Держатель с компенсатором высоты
SZPT40D□J10-N6-A14	124	SZPB3J10-N6
SZPT40D□J10-U6-A14	124	SZPB3J10-U6
SZPT40D□J20-N6-A14	127	SZPB3J20-N6
SZPT40D□J20-U6-A14	127	SZPB3J20-U6
SZPT40D□J30-N6-A14	137	SZPB3J30-N6
SZPT40D□J30-U6-A14	137	SZPB3J30-U6
SZPT40D□J50-N6-A14	182	SZPB3J50-N6
SZPT40D□J50-U6-A14	182	SZPB3J50-U6
Адаптер	SZPT4-B8	

Версия 06.2026
Все права защищены

SZPR

Вакуумный захват с держателем

Описание

- Вакуумный захват с держателем;
- Экономичная присоска для простых применений;
- Четыре доступные формы присоски;
- Широкая номенклатура размеров присоски;
- Боковой подвод вакуума

[ ][ ][ ][ ] - [ ] - [ ]

Серия

SZPR	

Диаметр присоски

02	2 мм
04	4 мм
06	6 мм
08	8 мм
10	10 мм
13	13 мм
16	16 мм
20	20 мм
25	25 мм
32	32 мм
40	40 мм
50	50 мм

Форма присоски

U	Плоская
C	Плоская с ребрами жёсткости
D	Глубокая
B	Сильфонная 1,5 гофры

Материал присоски

N	Резина
S	Силикон

Подключение вакуума

04	Цанга под трубку 4 мм
06	Цанга под трубку 6 мм
08	Цанга под трубку 8 мм

Монтаж

A5	Наружная резьба M5x0,8
A6	Наружная резьба M6x1
A8	Наружная резьба M8x1
B4	Внутренняя резьба M4x0,7
B5	Внутренняя резьба M5x0,8
B6	Внутренняя резьба M6x1
B8	Внутренняя резьба M8x1,25

Пример заказа: присоска серии SZPR, диаметр 20 мм, форма присоски плоская, материал присоски резина, подключение вакуума под трубку 6 мм, монтаж наружная резьба M8x1
Код заказа: **SZPR20UN-06-A8**

Тип и свойства захватов

Подключение вакуума	Тип присоединения	Присоединение	Ø2...Ø8	Ø10...Ø16	Ø20...Ø32	Ø40...Ø50
04	Цанга под трубку	⌀4 мм	●	●	●	
06		⌀6 мм	●	●	●	●
08		⌀8 мм			●	●

Форма присоски	Ø2	Ø4	Ø6	Ø8	Ø10	Ø13	Ø16	Ø20	Ø25	Ø32	Ø40	Ø50
Плоская (U)	●	●	●	●	●	●	●	●	●	●	●	●
Плоская с ребрами жёсткости (C)					●	●	●	●	●	●	●	●
Глубокая (D)					●		●		●		●	
Сильфонная (B)			●	●	●	●	●	●	●	●	●	●

Монтаж	Тип резьбы	Резьба	Ø2...Ø8	Ø10...Ø16	Ø20...Ø32	Ø40...Ø50
A5	Наружная резьба	M5x0,8	●	●		
A6		M6x1	●	●	●	●
A8		M8x1			●	●
B4	Внутренняя резьба	M4x0,7	●			
B5		M5x0,8	●	●	●	
B6		M6x1		●	●	●
B8		M8x1,25			●	●

Все права защищены

Основные размеры – держатели для присосок Ø2, Ø4, Ø6, Ø8 Ø10, Ø13, Ø16, Ø20, резьба M5x0,8

Монтаж: наружная резьба

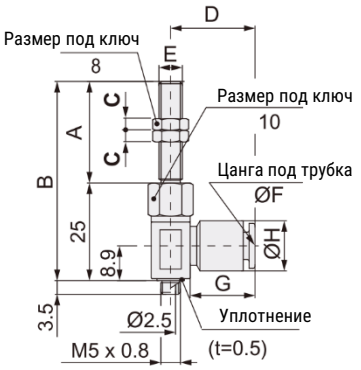

Держатель	A	B	C	D	E	F	G	H
SZPRS-04-A5	21	46	4	20,6	M5x0,8	4	15,6	10,4
SZPRS-06-A5	21	46	4	21,6	M5x0,8	6	16,6	12,8
SZPRS-04-A6	16	51	3	20,6	M6x1,0	4	15,6	10,4
SZPRS-06-A6	16	51	3	21,6	M6x1,0	6	16,6	12,8
SZPRS-04-A5	21	46	4	20,6	M5x0,8	4	15,6	10,4

Монтаж: внутренняя резьба

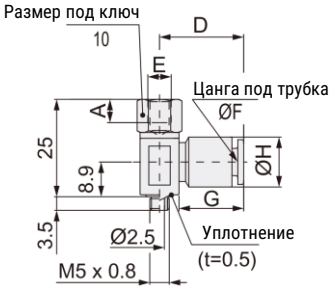

Держатель	A	D	E	F	G	H
SZPRS-04-B4	4	20,6	M4x0,7	4	15,6	10,4
SZPRS-06-B4	5	21,6	M4x0,7	6	16,6	12,8
SZPRS-04-B5	6	20,6	M5x0,8	4	15,6	10,4
SZPRS-06-B5	4	21,6	M5x0,8	6	16,6	12,8
SZPRS-04-B6	5	20,6	M6x1,0	4	15,6	10,4

Основные размеры – держатели для присосок Ø20, Ø25, Ø32 Ø40, Ø50, резьба M8x1,25

Монтаж: наружная резьба

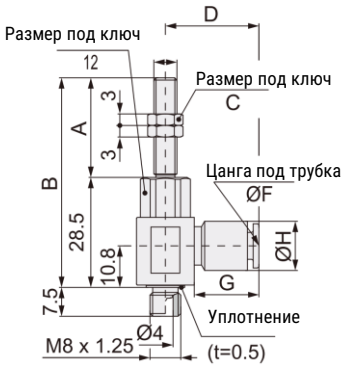

Держатель	A	B	C	D	E	F	G	H
SZPRL-04-A6	16	54,5	8	23,3	M6x1,0	4	15,6	10,4
SZPRL-06-A6	16	54,5	8	24,3	M6x1,0	6	16,6	12,8
SZPRL-08-A6	16	54,5	8	16,2	M6x1,0	8	18,7	15,2
SZPRL-04-A8	16	44,5	12	23,3	M8x1,0	4	15,6	10,4
SZPRL-06-A8	16	44,5	12	24,3	M8x1,0	6	16,6	12,8
SZPRL-08-A8	16	44,5	12	24,3	M8x1,0	8	18,7	15,2

Монтаж: внутренняя резьба

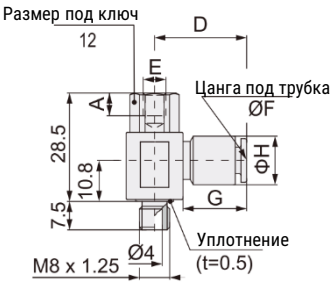

Держатель	A	D	E	F	G	H
SZPRL-04-B5	5	23,3	M5x0,8	4	15,6	10,4
SZPRL-06-B5	6	24,3	M5x0,8	6	16,6	12,8
SZPRL-08-B5	8	16,2	M5x0,8	8	18,7	15,2
SZPRL-04-B6	5	23,3	M6x1,0	4	15,6	10,4
SZPRL-06-B6	6	24,3	M6x1,0	6	16,6	12,8
SZPRL-08-B6	8	16,2	M6x1,0	8	18,7	15,2
SZPRL-04-B6	5	23,3	M8x1,0	4	15,6	10,4
SZPRL-06-B6	6	24,3	M8x1,0	6	16,6	12,8
SZPRL-08-B6	8	16,2	M8x1,0	8	18,7	15,2

Версия 06.2026
Все права защищены

Основные размеры – присоски плоские Ø2, Ø4, Ø6, Ø8

Монтаж: наружная резьба

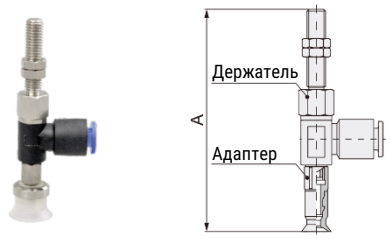

Вакуумный захват	A	Держатель	Адаптер
SZPR○U□-04-A5	66,5	SZPRS-04-A5	SZPT1-B5
SZPR○U□-06-A5	70,5	SZPRS-06-A5	
SZPR○U□-04-A6	66,5	SZPRS-04-A6	
SZPR○U□-06-A6	70,5	SZPRS-06-A6	

Монтаж: внутренняя резьба

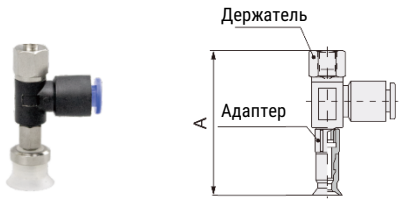

Вакуумный захват	A	Держатель	Адаптер
SZPR○U□-04-B4	44,5	SZPRS-04-B4	SZPT1-B5
SZPR○U□-06-B4		SZPRS-06-B4	
SZPR○U□-04-B5		SZPRS-04-B5	
SZPR○U□-06-B5		SZPRS-06-B5	

Основные размеры – присоски сильфонные Ø6, Ø8

Монтаж: наружная резьба

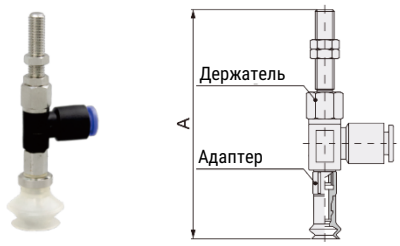

Вакуумный захват	A	Держатель	Адаптер
SZPR○U□-04-A5	66,5	SZPRS-04-A5	SZPT1-B5
SZPR○U□-06-A5	70,5	SZPRS-06-A5	
SZPR○U□-04-A6	66,5	SZPRS-04-A6	
SZPR○U□-06-A6	70,5	SZPRS-06-A6	

Монтаж: внутренняя резьба

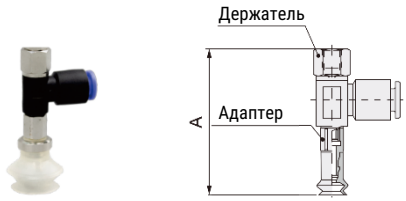

Вакуумный захват	A	Держатель	Адаптер
SZPR○U□-04-B4	44,5	SZPRS-04-B4	SZPT1-B5
SZPR○U□-06-B4		SZPRS-06-B4	
SZPR○U□-04-B5		SZPRS-04-B5	
SZPR○U□-06-B5		SZPRS-06-B5	

Основные размеры – присоски плоские Ø10, Ø13, Ø16

Монтаж: наружная резьба

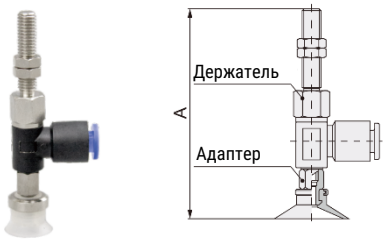

Вакуумный захват	A			Держатель	Адаптер
	10	13	16		
SZPR○U□-04-A5	67	67	67,5	SZPRS-04-A5	SZPT2-B5
SZPR○U□-06-A5	67	67	67,5	SZPRS-06-A5	
SZPR○U□-04-A6	72	72	72,5	SZPRS-04-A6	
SZPR○U□-06-A6	72	72	72,5	SZPRS-06-A6	

Монтаж: внутренняя резьба

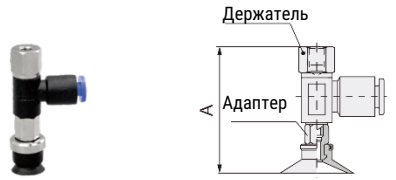

Вакуумный захват	A			Держатель	Адаптер
	10	13	16		
SZPR○U□-04-B5	46	46	46,5	SZPRS-04-B5	SZPT2-B5
SZPR○U□-06-B5				SZPRS-06-B5	
SZPR○U□-04-B6				SZPRS-04-B6	
SZPR○U□-06-B6				SZPRS-06-B6	

Все права защищены

Основные размеры – присоски плоские с ребрами жёсткости Ø10, Ø13, Ø16

Монтаж: наружная резьба

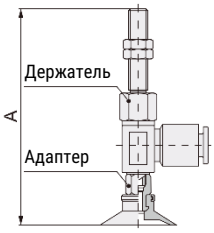

Вакуумный захват	A			Держатель	Адаптер
	10	13	16		
SZPR○UC-04-A5	67	67	67,5	SZPRS-04-A5	SZPT2-B5
SZPR○C□-06-A5	67	67	67,5	SZPRS-06-A5	
SZPR○C□-04-A6	72	72	72,5	SZPRS-04-A6	
SZPR○C□-06-A6	72	72	72,5	SZPRS-06-A6	

Монтаж: внутренняя резьба

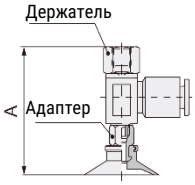

Вакуумный захват	A			Держатель	Адаптер
	10	13	16		
SZPR○C□-04-B5	46	46	46,5	SZPRS-04-B5	SZPT2-B5
SZPR○C□-06-B5				SZPRS-06-B5	
SZPR○C□-04-B6				SZPRS-04-B6	
SZPR○C□-06-B6				SZPRS-06-B6	

Основные размеры – присоски сильфонные Ø10, Ø13, Ø16

Монтаж: наружная резьба

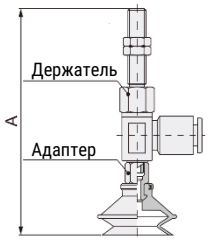

Вакуумный захват	A			Держатель	Адаптер
	10	13	16		
SZPR○B□-04-A5	71	73,5	75	SZPRS-04-A5	SZPT2-B5
SZPR○B□-06-A5	71	73,5	75	SZPRS-06-A5	
SZPR○B□-04-A6	76	78,5	80	SZPRS-04-A6	
SZPR○B□-06-A6	76	78,5	80	SZPRS-06-A6	

Монтаж: внутренняя резьба

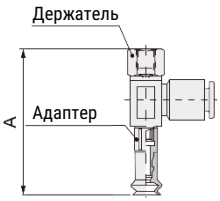

Вакуумный захват	A			Держатель	Адаптер
	10	13	16		
SZPR○B□-04-B5	50	52,5	54	SZPRS-04-B5	SZPT2-B5
SZPR○B□-06-B5				SZPRS-06-B5	
SZPR○B□-04-B6				SZPRS-04-B6	
SZPR○B□-06-B6				SZPRS-06-B6	

Основные размеры – присоски глубокие Ø10, Ø16

Монтаж: наружная резьба

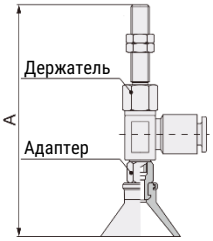

Вакуумный захват	A		Держатель	Адаптер
	10	16		
SZPR○D□-04-A5	70	71	SZPRS-04-A5	SZPT2-B5
SZPR○D□-06-A5	70	71	SZPRS-06-A5	
SZPR○D□-04-A6	75	76	SZPRS-04-A6	
SZPR○D□-06-A6	75	76	SZPRS-06-A6	

Монтаж: внутренняя резьба

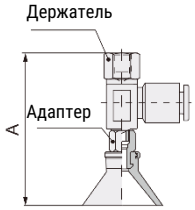

Вакуумный захват	A		Держатель	Адаптер
	10	16		
SZPR○D□-04-B5	49	50	SZPRS-04-B5	SZPT2-B5
SZPR○D□-06-B5			SZPRS-06-B5	
SZPR○D□-04-B6			SZPRS-04-B6	
SZPR○D□-06-B6			SZPRS-06-B6	

Версия 06.2026
Все права защищены

Основные размеры – присоски плоские Ø20, Ø25, Ø32

Монтаж: наружная резьба

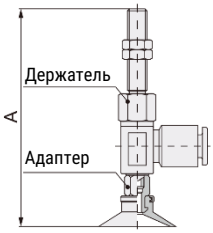

Вакуумный захват	A			Держатель	Адаптер
	20	25	32		
SZPR○U□-04-A6	83,5	83,5	84	SZPRL-04-A6	SZPT3-B8
SZPR○U□-06-A6	83,5	83,5	84	SZPRL-06-A6	
SZPR○U□-08-A6	83,5	83,5	84	SZPRL-08-A6	
SZPR○U□-04-A8	73,5	73,5	74	SZPRL-04-A8	
SZPR○U□-06-A8	73,5	73,5	74	SZPRL-06-A8	
SZPR○U□-08-A8	73,5	73,5	74	SZPRL-08-A8	

Монтаж: внутренняя резьба

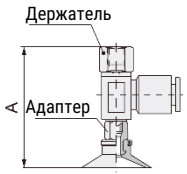

Вакуумный захват	A			Держатель	Адаптер
	20	25	32		
SZPR○U□-04-B5	57,6	57,6	57,6	SZPRL-04-B5	SZPT3-B8
SZPR○U□-06-B5				SZPRL-06-B5	
SZPR○U□-08-B5				SZPRL-08-B5	
SZPR○U□-04-B6				SZPRL-04-B6	
SZPR○U□-06-B6				SZPRL-06-B6	
SZPR○U□-08-B6				SZPRL-08-B6	
SZPR○U□-04-B8				SZPRL-04-B8	
SZPR○U□-06-B8				SZPRL-06-B8	
SZPR○U□-08-B8				SZPRL-08-B8	

Основные размеры – присоски плоские с рёбрами жёсткости Ø20, Ø25, Ø32

Монтаж: наружная резьба

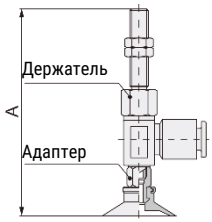

Вакуумный захват	A			Держатель	Адаптер
	20	25	32		
SZPR○C□-04-A6	83,5	83,5	84	SZPRL-04-A6	SZPT3-B8
SZPR○C□-06-A6	83,5	83,5	84	SZPRL-06-A6	
SZPR○C□-08-A6	83,5	83,5	84	SZPRL-08-A6	
SZPR○C□-04-A8	73,5	73,5	74	SZPRL-04-A8	
SZPR○C□-06-A8	73,5	73,5	74	SZPRL-06-A8	
SZPR○C□-08-A8	73,5	73,5	74	SZPRL-08-A8	

Монтаж: внутренняя резьба

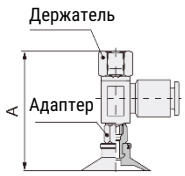

Вакуумный захват	A			Держатель	Адаптер
	20	25	32		
SZPR○C□-04-B5	57,6	57,6	58,1	SZPRL-04-B5	SZPT3-B8
SZPR○C□-06-B5				SZPRL-06-B5	
SZPR○C□-08-B5				SZPRL-08-B5	
SZPR○C□-04-B6				SZPRL-04-B6	
SZPR○C□-06-B6				SZPRL-06-B6	
SZPR○C□-08-B6				SZPRL-08-B6	
SZPR○C□-04-B8				SZPRL-04-B8	
SZPR○C□-06-B8				SZPRL-06-B8	
SZPR○C□-08-B8				SZPRL-08-B8	

Основные размеры – присоски плоская с рёбрами жёсткости Ø20, Ø25, Ø32

Монтаж: наружная резьба

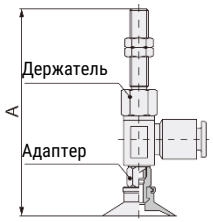

Вакуумный захват	A			Держатель	Адаптер
	20	25	32		
SZPR○C□-04-A6	83,5	83,5	84	SZPRL-04-A6	SZPT3-B8
SZPR○C□-06-A6	83,5	83,5	84	SZPRL-06-A6	
SZPR○C□-08-A6	83,5	83,5	84	SZPRL-08-A6	
SZPR○C□-04-A8	73,5	73,5	74	SZPRL-04-A8	
SZPR○C□-06-A8	73,5	73,5	74	SZPRL-06-A8	
SZPR○C□-08-A8	73,5	73,5	74	SZPRL-08-A8	

Монтаж: внутренняя резьба

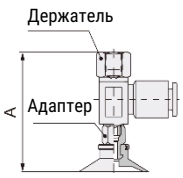

Вакуумный захват	A			Держатель	Адаптер
	20	25	32		
SZPR○C□-04-B5	57,6	57,6	58,1	SZPRL-04-B5	SZPT3-B8
SZPR○C□-06-B5				SZPRL-06-B5	
SZPR○C□-08-B5				SZPRL-08-B5	
SZPR○C□-04-B6				SZPRL-04-B6	
SZPR○C□-06-B6				SZPRL-06-B6	
SZPR○C□-08-B6				SZPRL-08-B6	
SZPR○C□-04-B8				SZPRL-04-B8	
SZPR○C□-06-B8				SZPRL-06-B8	
SZPR○C□-08-B8				SZPRL-08-B8	

Все права защищены

Основные размеры – присоски сильфонные Ø20, Ø25, Ø32

Монтаж: наружная резьба

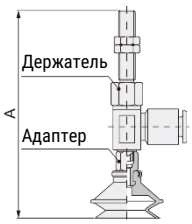

Вакуумный захват	A			Держатель	Адаптер
	20	25	32		
SZPR○B□-04-A6	93	93,5	98,5	SZPRL-04-A6	SZPT3-B8
SZPR○B□-06-A6	93	93,5	98,5	SZPRL-06-A6	
SZPR○B□-08-A6	93	93,5	98,5	SZPRL-08-A6	
SZPR○B□-04-A8	83	83,5	88,5	SZPRL-04-A8	
SZPR○B□-06-A8	83	83,5	88,5	SZPRL-06-A8	
SZPR○B□-08-A8	83	83,5	88,5	SZPRL-08-A8	

Монтаж: внутренняя резьба

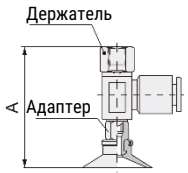

Вакуумный захват	A			Держатель	Адаптер
	20	25	32		
SZPR○B□-04-B5	67,1	67,6	72,6	SZPRL-04-B5	SZPT3-B8
SZPR○B□-06-B5				SZPRL-06-B5	
SZPR○B□-08-B5				SZPRL-08-B5	
SZPR○B□-04-B6				SZPRL-04-B6	
SZPR○B□-06-B6				SZPRL-06-B6	
SZPR○B□-08-B6				SZPRL-08-B6	
SZPR○B□-04-B8				SZPRL-04-B8	
SZPR○B□-06-B8				SZPRL-06-B8	
SZPR○B□-08-B8				SZPRL-08-B8	

Основные размеры – присоски глубокие Ø25

Монтаж: наружная резьба

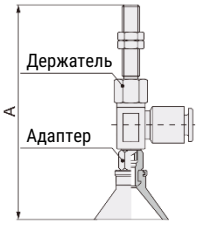

Вакуумный захват	A	Держатель	Адаптер
SZPR25D□-04-A6	89,5	SZPRS-04-A6	SZPT3-B8
SZPR25D□-06-A6	89,5	SZPRS-06-A6	
SZPR25D□-08-A6	89,5	SZPRS-08-A6	
SZPR25D□-04-A8	79,5	SZPRS-04-A8	
SZPR25D□-06-A8	79,5	SZPRS-06-A8	
SZPR25D□-08-A8	79,5	SZPRS-08-A8	

Монтаж: внутренняя резьба

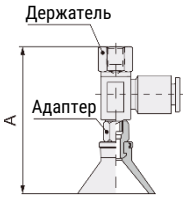

Вакуумный захват	A	Держатель	Адаптер
SZPR25D□-04-B5	63,6	SZPRL-04-B5	SZPT3-B8
SZPR25D□-06-B5		SZPRL-06-B5	
SZPR25D□-08-B5		SZPRL-08-B5	
SZPR25D□-04-B6		SZPRL-04-B6	
SZPR25D□-06-B6		SZPRL-06-B6	
SZPR25D□-08-B6		SZPRL-08-B6	
SZPR25D□-04-B8		SZPRL-04-B8	
SZPR25D□-06-B8		SZPRL-06-B8	
SZPR25D□-08-B8		SZPRL-08-B8	

Основные размеры – присоски плоские Ø40, Ø50

Монтаж: наружная резьба

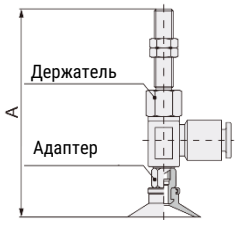

Вакуумный захват	A		Держатель	Адаптер
	40	50		
SZPR○U□-06-A6	86,5	87,5	SZPRL-06-A6	SZPT4-B8
SZPR○U□-08-A6	86,5	87,5	SZPRL-08-A6	
SZPR○U□-06-A8	76,5	77,5	SZPRL-08-A8	
SZPR○U□-08-A8	76,5	77,5	SZPRL-08-A8	

Монтаж: внутренняя резьба

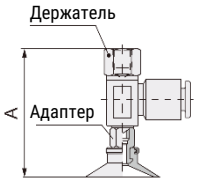

Вакуумный захват	A		Держатель	Адаптер
	40	50		
SZPR○U□-06-B6	60,6	61,6	SZPRL-06-B6	SZPT4-B8
SZPR○U□-08-B6			SZPRL-08-B6	
SZPR○U□-06-B8			SZPRL-08-B8	
SZPR○U□-08-B8			SZPRL-08-B8	

Версия 06.2026
Все права защищены

Основные размеры – присоски плоские с ребрами жёсткости Ø40, Ø50

Монтаж: наружная резьба

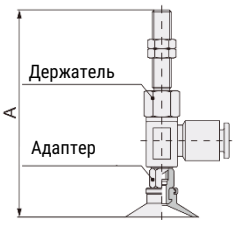

Вакуумный захват	A		Держатель	Адаптер
	40	50		
SZPR○C□-06-A6	86,5	87,5	SZPRL-06-A6	SZPT4-B8
SZPR○C□-08-A6	86,5	87,5	SZPRL-08-A6	
SZPR○C□-06-A8	76,5	77,5	SZPRL-08-A8	
SZPR○C□-08-A8	76,5	77,5	SZPRL-08-A8	

Монтаж: внутренняя резьба

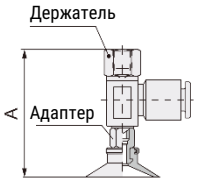

Вакуумный захват	A		Держатель	Адаптер
	40	50		
SZPR○C□-06-B6	60,6	61,6	SZPRL-06-B6	SZPT4-B8
SZPR○C□-08-B6			SZPRL-08-B6	
SZPR○C□-06-B8			SZPRL-08-B8	
SZPR○C□-08-B8			SZPRL-08-B8	

Основные размеры – присоски сильфонные Ø40, Ø50

Монтаж: наружная резьба

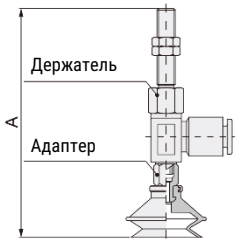

Вакуумный захват	A		Держатель	Адаптер
	40	50		
SZPR○B□-06-A6	102	106	SZPRL-06-A6	SZPT4-B8
SZPR○B□-08-A6	102	106	SZPRL-08-A6	
SZPR○B□-06-A8	92	96	SZPRL-08-A8	
SZPR○B□-08-A8	92	96	SZPRL-08-A8	

Монтаж: внутренняя резьба

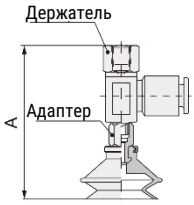

Вакуумный захват	A		Держатель	Адаптер
	40	50		
SZPR○B□-06-B6	76,1	80,1	SZPRL-06-B6	SZPT4-B8
SZPR○B□-08-B6			SZPRL-08-B6	
SZPR○B□-06-B8			SZPRL-08-B8	
SZPR○B□-08-B8			SZPRL-08-B8	

Основные размеры – присоски глубокие Ø40

Монтаж: наружная резьба

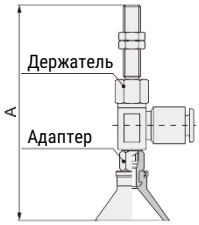

Вакуумный захват	A	Держатель	Адаптер
SZPR40D□-06-A6	102	SZPRS-06-A6	SZPT4-B8
SZPR40D□-08-A6	120	SZPRS-08-A6	
SZPR40D□-06-A8	92	SZPRS-08-A8	
SZPR40D□-08-A8	92	SZPRS-08-A8	

Монтаж: внутренняя резьба

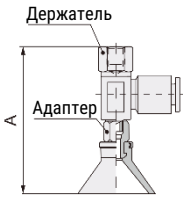

Вакуумный захват	A	Держатель	Адаптер
SZPR40D□-06-B6	71,1	SZPRS-06-B6	SZPT4-B8
SZPR40D□-08-B6		SZPRS-08-B6	
SZPR40D□-06-B8		SZPRS-06-B8	
SZPR40D□-08-B8		SZPRS-08-B8	

Все права защищены

SZPR

Вакуумный захват с держателем с компенсатором высоты

Описание

- Вакуумный захват с держателем;
- Экономичная присоска для простых применений;
- Четыре доступные формы присоски;
- Широкая номенклатура размеров присоски;
- Компенсатор высоты 6…50 мм;
- Боковой подвод вакуума

[ ][ ][ ][ ][ ][ ] - [ ] - [ ]

Серия

SZPR	

Диаметр присоски

02	2 мм
04	4 мм
06	6 мм
08	8 мм
10	10 мм
13	13 мм
16	16 мм
20	20 мм
25	25 мм
32	32 мм
40	40 мм
50	50 мм

Форма присоски

U	Плоская
C	Плоская с ребрами жёсткости
D	Глубокая
B	Сильфонная 1,5 гофры

Материал присоски

N	Резина
S	Силикон

Тип держателя

J	Без защиты от проворота
K	С защитой от проворота

Ход компенсатора высоты

6	6 мм
10	10 мм
15	15 мм
20	20 мм
25	25 мм
30	30 мм
40	40 мм
50	50 мм

Подключение вакуума

04	Цанга под трубку 4 мм
06	Цанга под трубку 6 мм
08	Цанга под трубку 8 мм

Монтаж

A8	Наружная резьба M8x1
A10	Наружная резьба M10x1
A14	Наружная резьба M14x1

Пример заказа: присоска серии SZPR, диаметр 20 мм, форма присоски плоская, материал присоски резина, с держателем с защитой от проворота, ход компенсатора высоты 20 мм, подключение вакуума цанга под трубку 6 мм, монтаж наружная резьба M10x1
Код заказа: **SZPR20UNK20-06-A10**

Тип и свойства присосок

Подключение вакуума	Тип присоединения	Присоединение	Ø2...Ø8	Ø10...Ø32	Ø40...Ø50
04	Цанга под трубку	⌀4 мм	●	●	
06		⌀6 мм	●	●	●
08		⌀8 мм		●	●

Форма присоски	Ø2	Ø4	Ø6	Ø8	Ø10	Ø13	Ø16	Ø20	Ø25	Ø32	Ø40	Ø50
Плоская (U)	●	●	●	●	●	●	●	●	●	●	●	●
Плоская с ребрами жёсткости (C)					●	●	●	●	●	●	●	●
Глубокая (D)					●		●		●		●	
Сильфонная (B)			●	●	●	●	●	●	●	●	●	●

Монтаж	Тип резьбы	Резьба	Ø2...Ø8	Ø10...Ø32	Ø40...Ø50
A8	Наружная резьба	M8x1	●	●	
A10		M10x1	●	●	●
A14		M14x1			●

Версия 06.2026
Все права защищены

Тип и свойства присосок

Тип компенсатора высоты		
С провотором (J)		Цилиндрический стальной стержень при работе может проворачиваться, нарушая ориентацию объекта.
Без проворота (C)	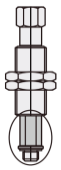	Шестигранный стальной стержень при работе не проворачивается, сохраняя ориентацию объекта.

Компенсатор высоты, мм	Ø2...Ø8	Ø10...Ø32	Ø40...Ø50
6	●		
10	●	●	●
15	●		
20		●	●
25	●		
30		●	●
40		●	
50		●	●

Монтаж	Ø2...Ø8	Ø10...Ø32	Ø40...Ø50
M8x1 (A8)	●		
M10x1 (A10)		●	
M14x1 (A14)			●

Усилие пружины	Ø2...Ø8	Ø10...Ø32	Ø40...Ø50
Ход компенсатора 0 мм	0,8 Н	1 Н	2 Н
Полный ход компенсатора	1,2 Н	3 Н	5 Н

Технические характеристики

Основные технические характеристики													
Диаметр присоски, мм		2	4	6	8	10	13	16	20	25	32	40	50
Рабочая среда		Сжатый воздух по ISO 8573-1:2010 [7:-:-]											
Рабочее давление, бар		-0,95...0											
Номинальное усилие удержания при -0,6 бар, Н		0,19	0,75	1,7	3	4,7	8	12	18	29	48	75	117
Ход компенсатора высоты, мм		6...50											
Количество в упаковке, шт		10											
Рабочая температура, °C	Резина	0...+120											
	Силикон	-30...+200											

Замена присоски

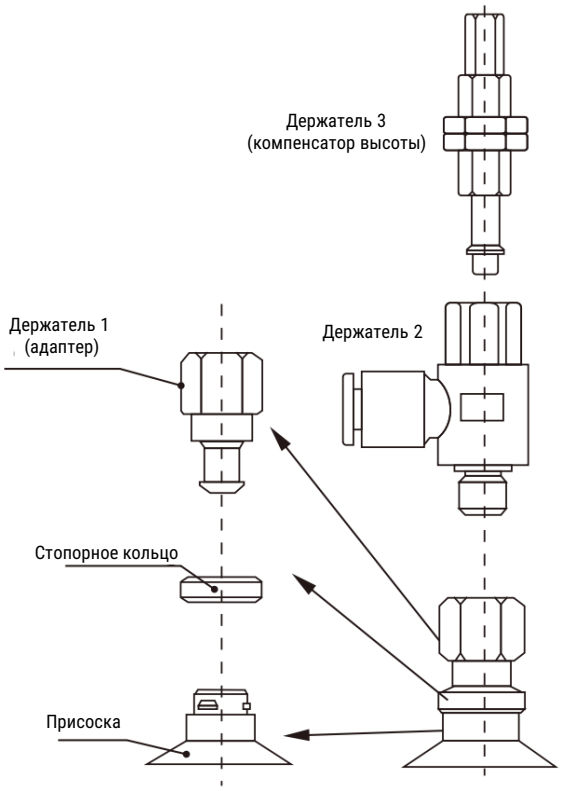

Пример кода для заказа вакуумного захвата с держателем:

SZPR | 13 | U | N | K | 10 | - | 06 | - | A10

Пример кода для заказа держателя 1:

SZPT2 | - | B5

Пример кода для заказа держателя 2:

SZPRS | 06 | - | B5

Пример кода для заказа держателя 3:

SZPB2 | - | K | 10

Пример кода для заказа держателя 1 + держателя 2 + держателя 3 в сборе:

SZPR2 | - | K | 10 | - | 06 | - | A10

Все права защищены

Основные размеры – компенсаторы высоты для присосок Ø2, Ø4, Ø6, Ø8

Подключение вакуума: внутренняя резьба

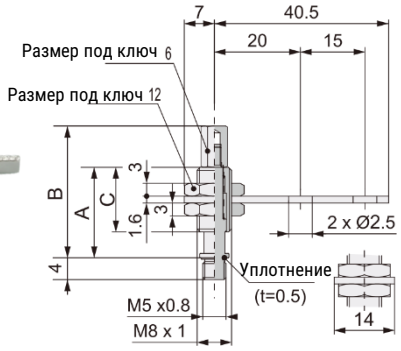

Компенсатор высоты	A	B	C
SZPB1J6	21	34	15
SZPB1J10	54	65	43
SZPB1J15	59	70	
SZPB1J25	69	80	

Основные размеры – компенсаторы высоты для присосок Ø10, Ø13, Ø16, Ø20 , Ø25, Ø32

Подключение вакуума: внутренняя резьба

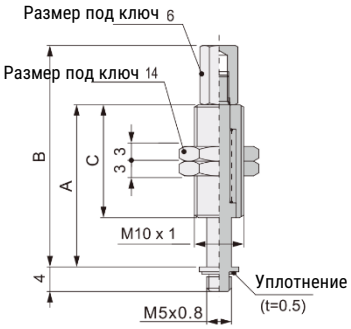

Компенсатор высоты	A	B	C
SZPB2J10	34	45	23
SZPB2J20	72	83	51
SZPB2J30	82	93	
SZPB2J40	118	129	77
SZPB2J50	128	139	

Основные размеры – компенсаторы высоты для присосок Ø40, Ø50

Подключение вакуума: внутренняя резьба

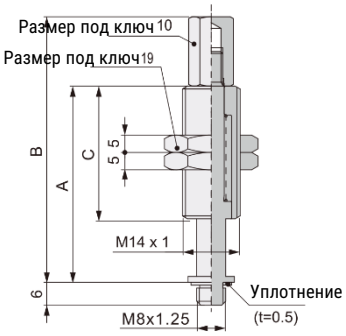

Компенсатор высоты	A	B	C
SZPB3J10	62	80	50
SZPB3J20	72	77	
SZPB3J30	82	87	
SZPB3J50	127	132	75

Версия 06.2026
Все права защищены

Основные размеры – присоски плоские Ø2, Ø4, Ø6, Ø8

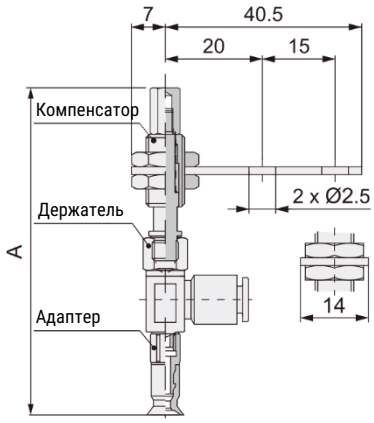

Вакуумный захват	A	Компенсатор высоты	Держатель	Адаптер
SZPR○U□J6-04-A8	78,5	SZP81J6	SZPRS-04-B5	SZPT1-B5
SZPR○U□J6-06-A8	78,5	SZPB1J6	SZPRS-06-B5	
SZPR○U□J10-04-A8	109,5	SZPB1J10	SZPRS-04-B5	
SZPR○U□J10-06-A8	109,5	SZPB1H0	SZPRS-06-B5	
SZPR○U□J15-04-A8	114,5	SZPB1J15	SZPRS-04-B5	
SZPR○U□J15-06-A8	114,5	SZPB1J15	SZPRS-06-B5	
SZPR○U□J25-04-A8	124,5	SZPB1J25	SZPRS-04-B5	
SZPR○U□J25-06-A8	124,5	SZP81J25	SZPRS-06-B5	

Основные размеры – присоски сильфонные Ø6, Ø8

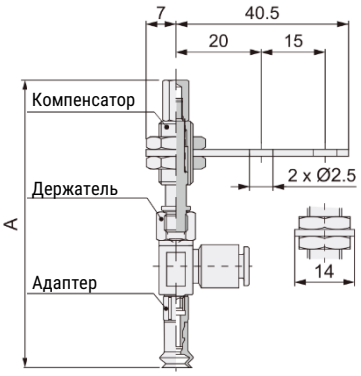

Вакуумный захват	A	Компенсатор высоты	Держатель	Адаптер
SZPR○B□J6-04-A8	78,5	SZPB2J6	SZPRS-04-B5	SZPT1-B5
SZPR○B□J6-06-A8	78,5	SZPB2J6	SZPRS-06-B5	
SZPR○B□J10-04-A8	109,5	SZPB2J10	SZPRS-04-B5	
SZPR○B□J10-06-A8	109,5	SZPB2J10	SZPRS-06-B5	
SZPR○B□J15-04-A8	114,5	SZPB2J15	SZPRS-04-B5	
SZPR○B□J15-06-A8	114,5	SZPB2J15	SZPRS-06-B5	
SZPR○B□J25-04-A8	124,5	SZPB2J25	SZPRS-04-B5	
SZPR○B□J25-06-A8	124,5	SZPB2J25	SZPRS-06-B5	

Основные размеры – присоски плоские Ø10, Ø13, Ø16

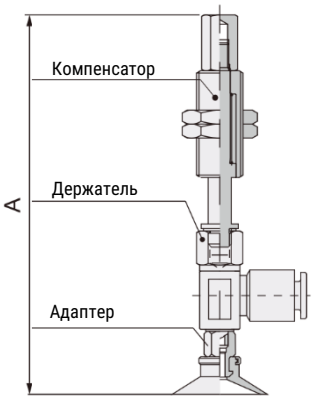

Вакуумный захват	A			Компенсатор высоты	Держатель	Адаптер
	10	13	16			
SZPR○U□J10-04-A10	91	91	91,5	SZPB2J6	SZPRS-04-B5	SZPT2-B5
SZPR○U□J10-06-A10	91	91	91,5	SZPB2J6	SZPRS-06-B5	
SZPR○U□J20-04-A10	129	129	129,5	SZPB2J10	SZPRS-04-B5	
SZPR○U□J20-06-A10	129	129	129,5	SZPB2J10	SZPRS-06-B5	
SZPR○U□J30-04-A10	139	139	139,5	SZPB2J15	SZPRS-04-B5	
SZPR○U□J30-06-A10	139	139	139,5	SZPB2J15	SZPRS-06-B5	
SZPR○U□J40-04-A10	175	175	175,5	SZPB2J25	SZPRS-04-B5	
SZPR○U□J40-06-A10	175	175	175,5	SZPB2J25	SZPRS-06-B5	
SZPR○U□J50-04-A10	185	185	185,5	SZPB2J25	SZPRS-04-B5	
SZPR○U□J50-06-A10	185	185	185,5	SZPB2J25	SZPRS-06-B5	

Основные размеры – присоски сильфонные Ø10, Ø13, Ø16

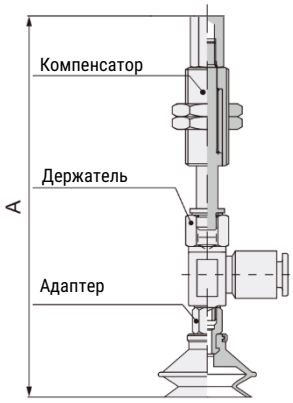

Вакуумный захват	A			Компенсатор высоты	Держатель	Адаптер
	10	13	16			
SZPR○B□J10-04-A10	95	97,5	99	SZPB2J10	SZPRS-04-B5	SZPT2-B5
SZPR○B□J10-06-A10	95	97,5	99	SZPB2J10	SZPRS-06-B5	
SZPR○B□J20-04-A10	133	135,5	137	SZPB2J20	SZPRS-04-B5	
SZPR○B□J20-06-A10	133	135,5	137	SZPB2J20	SZPRS-06-B5	
SZPR○B□J30-04-A10	143	145,5	147	SZPB2J30	SZPRS-04-B5	
SZPR○B□J30-06-A10	143	145,5	147	SZPB2J30	SZPRS-06-B5	
SZPR○B□J40-04-A10	179	183	183	SZPB2J40	SZPRS-04-B5	
SZPR○B□J40-06-A10	179	183	183	SZPB2J40	SZPRS-06-B5	
SZPR○B□J50-04-A10	189	193	193	SZPB2J50	SZPRS-04-B5	
SZPR○B□J50-06-A10	189	193	193	SZPB2J50	SZPRS-06-B5	

Все права защищены

Основные размеры – присоски глубокие Ø10, Ø16

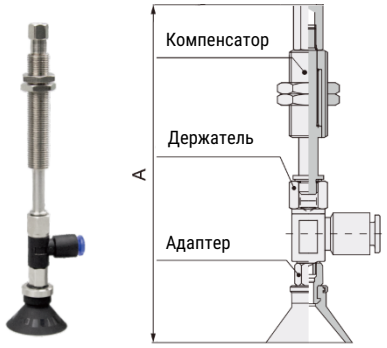

Вакуумный захват	A		Компенсатор высоты	Держатель	Адаптер
	10	16			
SZPR○D□J10-04-A10	83	84	SZPB2J10	SZPRS-04-B5	SZPT2-B5
SZPR○D□J10-06-A10	83	84	SZPB2J10	SZPRS-06-B5	
SZPR○D□J20-04-A10	132	133	SZPB2J20	SZPRS-04-B5	
SZPR○D□J20-06-A10	132	133	SZPB2J20	SZPRS-06-B5	
SZPR○D□J30-04-A10	142	143	SZPB2J30	SZPRS-04-B5	
SZPR○D□J30-06-A10	142	143	SZPB2J30	SZPRS-06-B5	
SZPR○D□J40-04-A10	178	179	SZPB2J40	SZPRS-04-B5	
SZPR○D□J40-06-A10	178	179	SZPB2J40	SZPRS-06-B5	
SZPR○D□J50-04-A10	188	189	SZPB2J50	SZPRS-04-B5	
SZPR○D□J50-06-A10	188	189	SZPB2J50	SZPRS-06-B5	

Основные размеры – присоски плоские Ø20, Ø25, Ø32

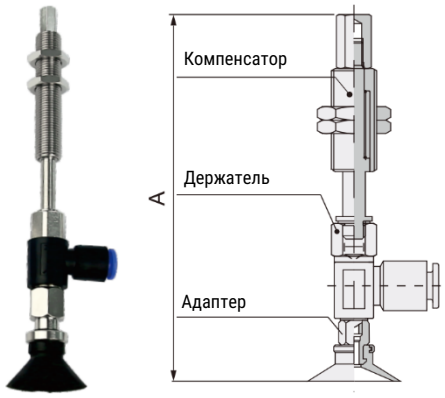

Вакуумный захват	A			Компенсатор высоты	Держатель	Адаптер
	20	25	32			
SZPR○U□J10-04-A10	102,6	102,6	103,1	SZPB2J10	SZPRL-04-B5	SZPT3-B8
SZPR○U□J10-06-A10				SZPB2J10	SZPRL-06-B5	
SZPR○U□J10-08-A10				SZPB2J10	SZPRL-08-B5	
SZPR○U□J20-04-A10	140,6	140,6	141,1	SZPB2J20	SZPRL-04-B5	
SZPR○U□J20-06-A10				SZPB2J20	SZPRL-06-B5	
SZPR○U□J20-08-A10				SZPB2J20	SZPRL-08-B5	
SZPR○U□J30-04-A10	150,6	150,6	151,1	SZPB2J30	SZPRL-04-B5	
SZPR○U□J30-06-A10				SZPB2J30	SZPRL-06-B5	
SZPR○U□J30-08-A10				SZPB2J30	SZPRL-08-B5	
SZPR○U□J40-04-A10	186,6	186,6	187,1	SZPB2J40	SZPRL-04-B5	
SZPR○U□J40-06-A10				SZPB2J40	SZPRL-06-B5	
SZPR○U□J40-08-A10				SZPB2J40	SZPRL-08-B5	
SZPR○U□J50-04-A10	196,6	196,6	197,1	SZPB2J50	SZPRL-04-B5	
SZPR○U□J50-06-A10				SZPB2J50	SZPRL-06-B5	
SZPR○U□J50-08-A10				SZPB2J50	SZPRL-08-B5	

Основные размеры – присоски плоские с рёбрами жёсткости Ø20, Ø25, Ø32

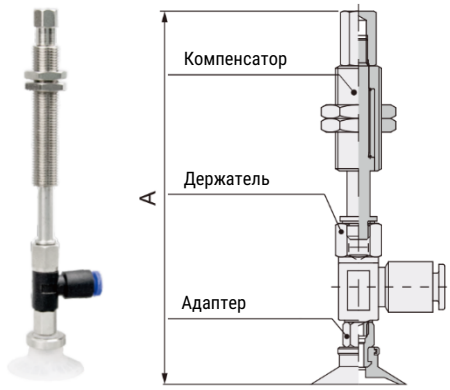

Вакуумный захват	A			Компенсатор высоты	Держатель	Адаптер
	20	25	32			
SZPR○C□J10-04-A10	102,6	102,6	103,1	SZPB2J10	SZPRL-04-B5	SZPT3-B8
SZPR○C□J10-06-A10				SZPB2J10	SZPRL-06-B5	
SZPR○C□J10-08-A10				SZPB2J10	SZPRL-08-B5	
SZPR○C□J20-04-A10	140,6	140,6	141,1	SZPB2J20	SZPRL-04-B5	
SZPR○C□J20-06-A10				SZPB2J20	SZPRL-06-B5	
SZPR○C□J20-08-A10				SZPB2J20	SZPRL-08-B5	
SZPR○C□J30-04-A10	150,6	150,6	151,1	SZPB2J30	SZPRL-04-B5	
SZPR○C□J30-06-A10				SZPB2J30	SZPRL-06-B5	
SZPR○C□J30-08-A10				SZPB2J30	SZPRL-08-B5	
SZPR○C□J40-04-A10	186,6	186,6	187,1	SZPB2J40	SZPRL-04-B5	
SZPR○C□J40-06-A10				SZPB2J40	SZPRL-06-B5	
SZPR○C□J40-08-A10				SZPB2J40	SZPRL-08-B5	
SZPR○C□J50-04-A10	196,6	196,6	197,1	SZPB2J50	SZPRL-04-B5	
SZPR○C□J50-06-A10				SZPB2J50	SZPRL-06-B5	
SZPR○C□J50-08-A10				SZPB2J50	SZPRL-08-B5	

Основные размеры – присоски сильфонные Ø20, Ø25, Ø32

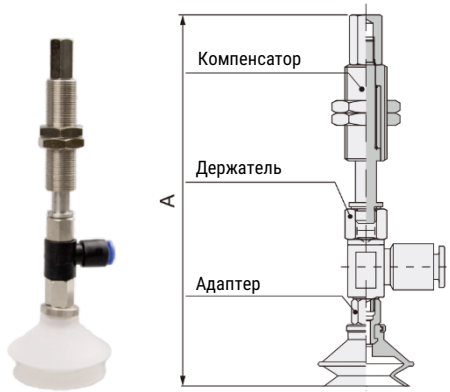

Вакуумный захват	A			Компенсатор высоты	Держатель	Адаптер
	20	25	32			
SZPR○B□J1 0-04-A10	112,1	112,6	117,6	SZPB2J10	SZPRL-04-B5	SZPT3-B8
SZPR○B□J10-06-A10				SZPB2J10	SZPRL-06-B5	
SZPR○B□J1 0-08-A10				SZPB2J10	SZPRL-08-B5	
SZPR○B□J20-04-A10	150,1	150,6	115,6	SZPB2J20	SZPRL-04-B5	
SZPR○B□J20-06-A10				SZPB2J20	SZPRL-06-B5	
SZPR○B□J20-08-A10				SZPB2J20	SZPRL-08-B5	
SZPR○B□J30-04-A10	160,1	160,6	165,6	SZPB2J30	SZPRL-04-B5	
SZPR○B□J30-06-A10				SZPB2J30	SZPRL-06-B5	
SZPR○B□J30-08-A10				SZPB2J30	SZPRL-08-B5	
SZPR○B□J40-04-A10	196,1	196,6	201,6	SZPB2J40	SZPRL-04-B5	
SZPR○B□J40-06-A10				SZPB2J40	SZPRL-06-B5	
SZPR○B□J40-08-A10				SZPB2J40	SZPRL-08-B5	
SZPR○B□J50-04-A10	206,1	206,6	211,6	SZPB2J50	SZPRL-04-B5	
SZPR○B□J50-06-A10				SZPB2J50	SZPRL-06-B5	
SZPR○B□J50-08-A10				SZPB2J50	SZPRL-08-B5	

Версия 06.2026
Все права защищены

Основные размеры – присоски глубокие Ø25

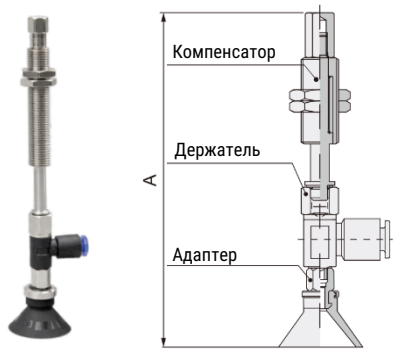

Вакуумный захват	A	Компенсатор высоты	Держатель	Адаптер
SZPR25D□J10-04-A10	108,6	SZPB2J10	SZPRL-04-B5	SZPT3-B8
SZPR25D□J10-06-A10		SZPB2J10	SZPRL-06-B5	
SZPR25D□J10-08-A10		SZPB2J10	SZPRL-08-B5	
SZPR25D□J20-04-A10	156,6	SZPB2J20	SZPRL-04-B5	
SZPR25D□J20-06-A10		SZPB2J20	SZPRL-06-B5	
SZPR25D□J20-08-A10		SZPB2J20	SZPRL-08-B5	
SZPR25D□J30-04-A10	146,6	SZPB2J30	SZPRL-04-B5	
SZPR25D□J30-06-A10		SZPB2J30	SZPRL-06-B5	
SZPR25D□J30-08-A10		SZPB2J30	SZPRL-08-B5	
SZPR25D□J40-04-A10	192,6	SZPB2J40	SZPRL-04-B5	
SZPR25D□J40-06-A10		SZPB2J40	SZPRL-06-B5	
SZPR25D□J40-08-A10		SZPB2J40	SZPRL-08-B5	
SZPR25D□J50-04-A10	202,6	SZPB2J50	SZPRL-04-B5	
SZPR25D□J50-06-A10		SZPB2J50	SZPRL-06-B5	
SZPR25D□J50-08-A10		SZPB2J50	SZPRL-08-B5	

Основные размеры – присоски плоские Ø40, Ø50

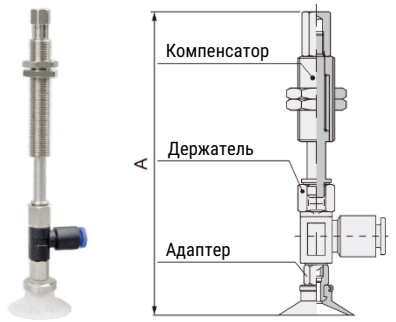

Вакуумный захват	A		Компенсатор высоты	Держатель	Адаптер
	40	50			
SZPR○U□J10-06-A14	140,6	141,6	SZPB3J10	SZPRL-06-B8	SZPT4-B8
SZPR○U□J10-08-A14	140,6	141,6	SZPB3J10	SZPRL-08-B8	
SZPR○U□J20-06-A14	137,6	138,6	SZPB3J20	SZPRL-06-B8	
SZPR○U□J20-08-A14	137,6	138,6	SZPB3J20	SZPRL-08-B8	
SZPR○U□J30-06-A14	147,6	148,6	SZPB3J30	SZPRL-06-B8	
SZPR○U□J30-08-A14	147,6	148,6	SZPB3J30	SZPRL-08-B8	
SZPR○U□J50-06-A14	192,6	193,6	SZPB3J50	SZPRL-06-B8	
SZPR○U□J50-08-A14	192,6	193,6	SZPB3J50	SZPRL-08-B8	

Основные размеры – присоски плоские с рёбрами жёсткости Ø40, Ø50

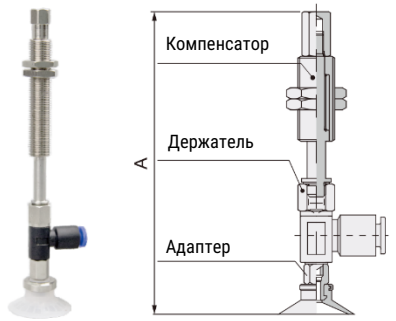

Вакуумный захват	A		Компенсатор высоты	Держатель	Адаптер
	40	50			
SZPR○C□J10-06-A14	140,6	141,6	SZPB3J10	SZPRL-06-B8	SZPT4-B8
SZPR○C□J10-08-A14	140,6	141,6	SZPB3J10	SZPRL-08-B8	
SZPR○C□J20-06-A14	137,6	138,6	SZPB3J20	SZPRL-06-B8	
SZPR○C□J20-08-A14	137,6	138,6	SZPB3J20	SZPRL-08-B8	
SZPR○C□J30-06-A14	147,6	148,6	SZPB3J30	SZPRL-06-B8	
SZPR○C□J30-08-A14	147,6	148,6	SZPB3J30	SZPRL-08-B8	
SZPR○C□J50-06-A14	192,6	193,6	SZPB3J50	SZPRL-06-B8	
SZPR○C□J50-08-A14	192,6	193,6	SZPB3J50	SZPRL-08-B8	

Основные размеры – присоски плоские с рёбрами жёсткости Ø40, Ø50

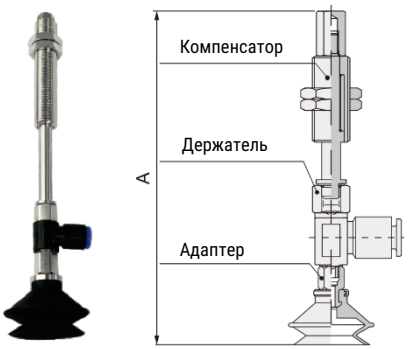

Вакуумный захват	A		Компенсатор высоты	Держатель	Адаптер
	40	50			
SZPR○B□J10-06-A14	156,1	160,1	SZPB3J10	SZPRL-06-B8	SZPT4-B8
SZPR○B□J10-08-A14	156,1	160,1	SZPB3J10	SZPRL-08-B8	
SZPR○B□J20-06-A14	153,1	157,1	SZPB3J20	SZPRL-06-B8	
SZPR○B□J20-08-A14	153,1	157,1	SZPB3J20	SZPRL-08-B8	
SZPR○B□J30-06-A14	163,1	167,1	SZPB3J30	SZPRL-06-B8	
SZPR○B□J30-08-A14	163,1	167,1	SZPB3J30	SZPRL-08-B8	
SZPR○B□J50-06-A14	208,1	212,1	SZPB3J50	SZPRL-06-B8	
SZPR○B□J50-08-A14	208,1	212,1	SZPB3J50	SZPRL-08-B8	

Все права защищены

Основные размеры – присоски глубокие Ø40

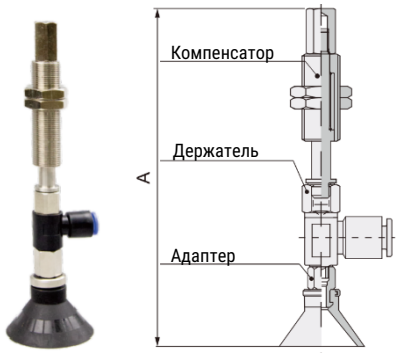

Вакуумный захват	A	Компенсатор высоты	Держатель	Адаптер
SZPR40D□J10-06-A14	140,6	SZPB3J10	SZPRL-06-B8	ZPT4-B8
SZPR40D□J10-08-A14	140,6	SZPB3J10	SZPRL-08-B8	
SZPR40D□J20-06-A14	137,6	SZPB3J20	SZPRL-06-B8	
SZPR40D□J20-08-A14	137,6	SZPB3J20	SZPRL-08-B8	
SZPR40D□J30-06-A14	147,6	SZPB3J30	SZPRL-06-B8	
SZPR40D□J30-08-A14	147,6	SZPB3J30	SZPRL-08-B8	
SZPR40D□J50-06-A14	192,6	SZPB3J50	SZPRL-06-B8	
SZPR40D□J50-08-A14	192,6	SZPB3J50	SZPRL-08-B8	

Версия 06.2026
Все права защищены

SZPY

Вакуумный захват с держателем

Описание

- Вакуумный захват с держателем;
- Экономичная присоска для простых применений;
- Четыре доступные формы присоски;
- Широкая номенклатура размеров присоски;
- Боковой подвод вакуума

[ ][ ][ ][ ] - [ ] - [ ]

Серия

SZPY	

Диаметр присоски

02	2 мм
04	4 мм
06	6 мм
08	8 мм
10	10 мм
13	13 мм
16	16 мм
20	20 мм
25	25 мм
32	32 мм
40	40 мм
50	50 мм

Форма присоски

U	Плоская
C	Плоская с ребрами жёсткости
D	Глубокая
B	Сильфонная 1,5 гофры

Материал присоски

N	Резина
S	Силикон

Подключение вакуума

N4	Ниппель под трубку PA 4 мм
N6	Ниппель под трубку PA 6 мм
U4	Ниппель под трубку PU 4 мм
U6	Ниппель под трубку PU 6 мм

Монтаж

A5	Наружная резьба M5x0,8
A6	Наружная резьба M6x1
A8	Наружная резьба M8x1
B4	Внутренняя резьба M4x0,7
B5	Внутренняя резьба M5x0,8
B6	Внутренняя резьба M6x1
B8	Внутренняя резьба M8x1,25

Пример заказа: присоска серии SZPY, диаметр 20 мм, форма присоски плоская, материал присоски резина, подключение вакуума ниппель под трубку PU 6 мм, монтаж наружная резьба M8x1
Код заказа: **SZPY20UN-U6-A8**

Тип и свойства присосок

Подключение вакуума	Тип присоединения	Присоединение	Ø2...Ø8	Ø10...Ø16	Ø20...Ø32	Ø40...Ø50
N4	Ниппель под трубку	⌀4 мм	●	●	●	
N6		⌀6 мм	●	●	●	●
U4		⌀4 мм	●	●	●	
U6		⌀6 мм	●	●	●	●

Форма присоски	Ø2	Ø4	Ø6	Ø8	Ø10	Ø13	Ø16	Ø20	Ø25	Ø32	Ø40	Ø50
Плоская (U)	●	●	●	●	●	●	●	●	●	●	●	●
Плоская с ребрами жёсткости (C)					●	●	●	●	●	●	●	●
Глубокая (D)					●		●		●		●	
Сильфонная (B)			●	●	●	●	●	●	●	●	●	●

Монтаж	Тип резьбы	Резьба	Ø2...Ø8	Ø10...Ø16	Ø20...Ø32	Ø40...Ø50
A5	Наружная резьба	M5x0,8	●	●		
A6		M6x1	●	●	●	●
A8		M8x1			●	●
B4	Внутренняя резьба	M4x0,7	●			
B5		M5x0,8	●	●	●	
B6		M6x1		●	●	●
B8		M8x1,25			●	●

Все права защищены

Основные размеры – держатели для присосок Ø2, Ø4, Ø6, Ø8, резьба M5x0,8

Монтаж: наружная резьба

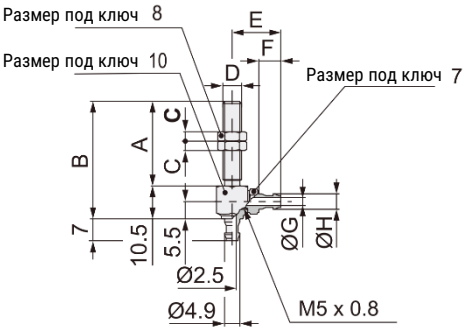

Держатель	A	B	C	D	E	F	G	H
SZPY1-N4-A5	21,5	32	4	M5X0,8	13,5	5	1,8	2,8
SZPY1-U4-A5					13,5	5	1,8	3,4
SZPY1-N6-A5					15,5	7	25	4,5
SZPY1-U6-A5					15,5	7	25	4,95
SZPY1-N4-A6	27	375	3	M6X1,0	13,5	5	1,8	2,8
SZPY1-U4-A6					13,5	5	1,8	3,4
SZPY1-N6-A6					15,5	7	25	45
SZPY1-U6-A6					15,5	7	25	4,95

Монтаж: внутренняя резьба

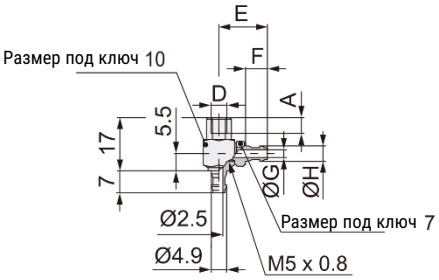

Держатель	A	D	E	F	G	H
SZPY1-N4-B4	4	M4X0,7	13,5	5	1,8	2,8
SZPY1-U4-B4			13,5	5	1,8	3,4
SZPY1-N6-B4			15,5	7	2,5	4,5
SZPY1-U6-B4			15,5	7	2,5	4,95
SZPY1-N4-B5	5	M5X0,8	13,5	5	1,8	2,8
SZPY1-U4-B5			13,5	5	1,8	3,4
SZPY1-N6-B5			15,5	7	2,5	4,5
SZPY1-U6-B5			15,5	7	2,5	4,95

Основные размеры – присоски плоские Ø2, Ø4, Ø6, Ø8

Монтаж: наружная резьба

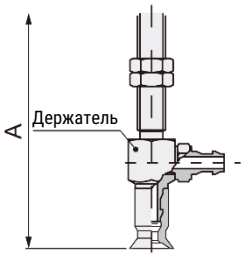

Вакуумный захват	A	Держатель
SZPY○U□-N4-A5	44	SZPY1-N4-A5
SZPY○U□-U4-A5		SZPY1-U4-A5
SZPY○U□-N6-A5		SZPY1-N6-A5
SZPY○U□-U6-A5		SZPY1-U6-A5
SZPY○U□-N4-A6	49,5	SZPY1-N4-A6
SZPY○U□-U4-A6		SZPY1-U4-A6
SZPY○U□-N6-A6		SZPY1-N6-A6
SZPY○U□-U6-A6		SZPY1-U6-A6

Монтаж: внутренняя резьба

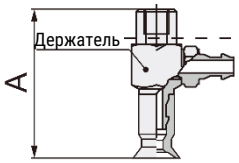

Вакуумный захват	A	Держатель
SZPY○U□-N4-B4	29	SZPY1-N4-B4
SZPY○U□-U4-B4		SZPY1-U4-B4
SZPY○U□-N6-B4		SZPY1-N6-B4
SZPY○U□-U6-B4		SZPY1-U6-B4
SZPY○U□-N4-B5		SZPY1-N4-B5
SZPY○U□-U4-B5		SZPY1-U4-B5
SZPY○U□-N6-B5		SZPY1-N6-B5
SZPY○U□-U6-B5		SZPY1-U6-B5

Основные размеры – присоски сильфонные Ø6, Ø8

Монтаж: наружная резьба

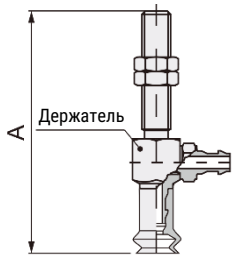

Вакуумный захват	A	Держатель
SZPY○B□-N4-A5	44	SZPY1-N4-A5
SZPY○B□-U4-A5		SZPY1-U4-A5
SZPY○B□-N6-A5		SZPY1-N6-A5
SZPY○B□-U6-A5		SZPY1-U6-A5
SZPY○B□-N4-A6	49,5	SZPY1-N4-A6
SZPY○B□-U4-A6		SZPY1-U4-A6
SZPY○B□-N6-A6		SZPY1-N6-A6
SZPY○B□-U6-A6		SZPY1-U6-A6

Версия 06.2026
Все права защищены

Основные размеры – присоски сильфонные Ø6, Ø8

Монтаж: наружная резьба

Вакуумный захват	A	Держатель
SZPY○B□-N4-B4	29	SZPY1-N4-B4
SZPY○B□-U4-B4		SZPY1-U4-B4
SZPY○B□-N6-B4		SZPY1-N6-B4
SZPY○B□-U6-B4		SZPY1-U6-B4
SZPY○B□-N4-B5		SZPY1-N4-B5
SZPY○B□-U4-B5		SZPY1-U4-B5
SZPY○B□-N6-B5		SZPY1-N6-B5
SZPY○B□-U6-B5		SZPY1-U6-B5

Основные размеры – держатели для присосок Ø10, Ø13, Ø16

Монтаж: наружная резьба

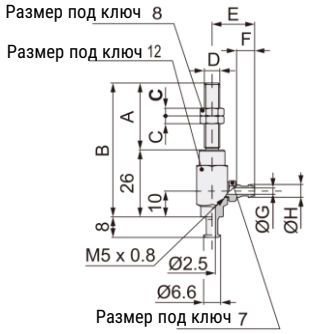

Держатель	A	B	C	D	E	F	G	H
SZPY2-N4-A5	21	47	4	M5X0,8	14,5	5	1,8	2,8
SZPY2-U4-A5					14,5	5	1,8	3,4
SZPY2-N6-A5					16,5	7	2,5	4,5
SZPY2-U6-A5					16,5	7	2,5	4,95
SZPY2-N4-A6	16	52	3	M6X1,0	14,5	5	1,8	2,8
SZPY2-U4-A6					14,5	5	1,8	3,4
SZPY2-N6-A6					16,5	7	2,5	4,5
SZPY2-U6-A6					16,5	7	2,5	4,95

Монтаж: внутренняя резьба

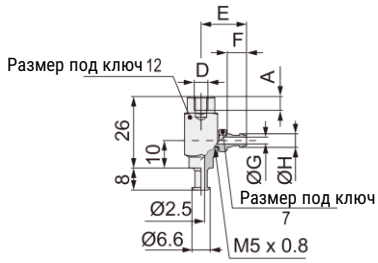

Держатель	A	D	E	F	G	H
SZPY2-N4-B5	5	M5X0,8	14,5	5	1,8	2,8
SZPY2-U4-B5			14,5	5	1,8	3,4
SZPY2-N6-B5			16,5	7	2,5	4,5
SZPY2-U6-B5			16,5	7	2,5	4,95
SZPY2-N4-B6	6	M6X1,0	14,5	5	1,8	2,8
SZPY2-U4-B6			14,5	5	1,8	3,4
SZPY2-N6-B6			16,5	7	2,5	4,5
SZPY2-U6-B6			16,5	7	2,5	4,95

Основные размеры – присоски плоские Ø10, Ø13, Ø16

Монтаж: наружная резьба

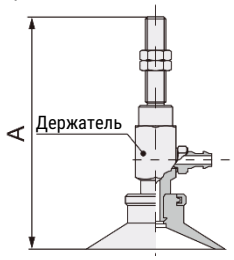

Вакуумный захват	A			Держатель
	10	13	16	
SZPY○U□-N4-A5	59	59	59,5	SZPY2-N4-A5
SZPY○U□-U4-A5				SZPY2-U4-A5
SZPY○U□-N6-A5				SZPY2-N6-A5
SZPY○U□-U6-A5				SZPY2-U6-A5
SZPY○U□-N4-A6	64	64	64,5	SZPY2-N4-A6
SZPY○U□-U4-A6				SZPY2-U4-A6
SZPY○U□-N6-A6				SZPY2-N6-A6
SZPY○U□-U6-A6				SZPY2-U6-A6

Монтаж: внутренняя резьба

Вакуумный захват	A			Держатель
	10	13	16	
SZPY○U□-N4-B5	38	38	38,5	SZPY2-N4-B5
SZPY○U□-U4-B5				SZPY2-U4-B5
SZPY○U□-N6-B5				SZPY2-N6-B5
SZPY○U□-U6-B5				SZPY2-U6-B5
SZPY○U□-N4-B6				SZPY2-N4-B6
SZPY○U□-U4-B6				SZPY2-U4-B6
SZPY○U□-N6-B6				SZPY2-N6-B6
SZPY○U□-U6-B6				SZPY2-U6-B6

Все права защищены

Основные размеры – присоски плоские с ребрами жёсткости Ø10, Ø13, Ø16

Монтаж: наружная резьба

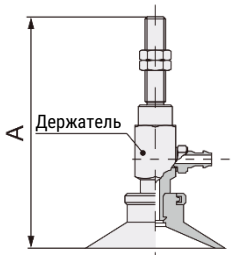

Вакуумный захват	A			Держатель
	10	13	16	
SZPY○U□-N4-A5	59	59	59,5	SZPY2-N4-A5
SZPY○U□-U4-A5				SZPY2-U4-A5
SZPY○U□-N6-A5				SZPY2-N6-A5
SZPY○U□-U6-A5				SZPY2-U6-A5
SZPY○U□-N4-A6	64	64	64,5	SZPY2-N4-A6
SZPY○U□-U4-A6				SZPY2-U4-A6
SZPY○U□-N6-A6				SZPY2-N6-A6
SZPY○U□-U6-A6				SZPY2-U6-A6

Монтаж: внутренняя резьба

Вакуумный захват	A			Держатель
	10	13	16	
SZPY○U□-N4-B5	38	38	38,5	SZPY2-N4-B5
SZPY○U□-U4-B5				SZPY2-U4-B5
SZPY○U□-N6-B5				SZPY2-N6-B5
SZPY○U□-U6-B5				SZPY2-U6-B5
SZPY○U□-N4-B6				SZPY2-N4-B6
SZPY○U□-U4-B6				SZPY2-U4-B6
SZPY○U□-N6-B6				SZPY2-N6-B6
SZPY○U□-U6-B6				SZPY2-U6-B6

Основные размеры – присоски сильфонные Ø10, Ø13, Ø16

Монтаж: наружная резьба

Вакуумный захват	A			Держатель
	10	13	16	
SZPY○B□-N4-A5	63	65,5	67	SZPY2-N4-A5
SZPY○B□-U4-A5				SZPY2-U4-A5
SZPY○B□-N6-A5				SZPY2-N6-A5
SZPY○B□-U6-A5				SZPY2-U6-A5
SZPY○B□-N4-A6	68	70,5	72	SZPY2-N4-A6
SZPY○B□-U4-A6				SZPY2-U4-A6
SZPY○B□-N6-A6				SZPY2-N6-A6
SZPY○B□-U6-A6				SZPY2-U6-A6

Монтаж: внутренняя резьба

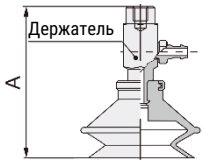

Вакуумный захват	A			Держатель
	10	13	16	
SZPY○B□-N4-B5	42	44,5	46	SZPY2-N4-B5
SZPY○B□-U4-B5				SZPY2-U4-B5
SZPY○B□-N6-B5				SZPY2-N6-B5
SZPY○B□-U6-B5				SZPY2-U6-B5
SZPY○B□-N4-B6				SZPY2-N4-B6
SZPY○B□-U4-B6				SZPY2-U4-B6
SZPY○B□-N6-B6				SZPY2-N6-B6
SZPY○B□-U6-B6				SZPY2-U6-B6

Основные размеры – присоски глубокие Ø10, Ø16

Монтаж: наружная резьба

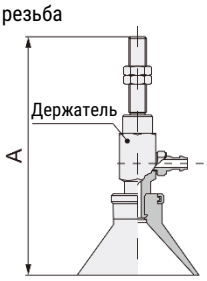

Вакуумный захват	A		Держатель
	10	16	
SZPY○D□-N4-A5	62	67	SZPY2-N4-A5
SZPY○D□-U4-A5			SZPY2-U4-A5
SZPY○D□-N6-A5			SZPY2-N6-A5
SZPY○D□-U6-A5			SZPY2-U6-A5
SZPY○D□-N4-A6	63	68	SZPY2-N4-A6
SZPY○D□-U4-A6			SZPY2-U4-A6
SZPY○D□-N6-A6			SZPY2-N6-A6
SZPY○D□-U6-A6			SZPY2-U6-A6

Монтаж: внутренняя резьба

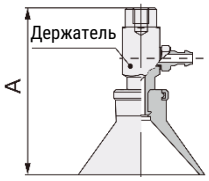

Вакуумный захват	A		Держатель
SZPY○D□-N4-B5	41	42	SZPY2-N4-B5
SZPY○D□-U4-B5			SZPY2-U4-B5
SZPY○D□-N6-B5			SZPY2-N6-B5
SZPY○D□-U6-B5			SZPY2-U6-B5
SZPY○D□-N4-B6			SZPY2-N4-B6
SZPY○D□-U4-B6			SZPY2-U4-B6
SZPY○D□-N6-B6			SZPY2-N6-B6
SZPY○D□-U6-B6			SZPY2-U6-B6

Версия 06.2026
Все права защищены

Основные размеры – держатели для присосок Ø20, Ø25, Ø32

Монтаж: наружная резьба

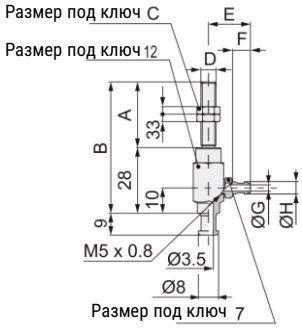

Держатель	A	B	C	D	E	F	G	H
SZPY3-N4-A6	16	54	8	M6X1,0	14,5	5	1,8	2,8
SZPY3-U4-A6					14,5	5	1,8	3,4
SZPY3-N6-A6					16,5	7	2,5	4,5
SZPY3-U6-A6					16,5	7	2,5	4,95
SZPY3-N4-A8	16	44	12	M8X1,0	14,5	5	1,8	2,8
SZPY3-U4-A8					14,5	5	1,8	3,4
SZPY3-N6-A8					16,5	7	2,5	4,5
SZPY3-U6-A8					16,5	7	2,5	4,95

Монтаж: внутренняя резьба

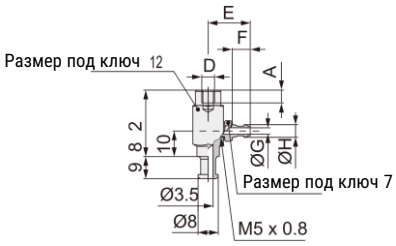

Держатель	A	D	E	F	G	H
SZPY3-N4-B5	5	M5X0,8	14,5	5	1,8	2,8
SZPY3-U4-B5			14,5	5	1,8	3,4
SZPY3-N6-B5			16,5	7	2,5	4,5
SZPY3-U6-B5			16,5	7	2,5	4,95
SZPY3-N4-B6	6	M6X1,0	14,5	5	1,8	2,8
SZPY3-U4-B6			14,5	5	1,8	3,4
SZPY3-N6-B6			16,5	7	2,5	4,5
SZPY3-U6-B6			16,5	7	2,5	4,95
SZPY3-N4-B8	8	M8X1,0	14,5	5	1,8	2,8
SZPY3-U4-B8			14,5	5	1,8	3,4
SZPY3-N6-B8			16,5	7	2,5	4,5
SZPY3-U6-B8			16,5	7	2,5	4,95

Основные размеры – присоски плоские Ø20, Ø25, Ø32

Монтаж: наружная резьба

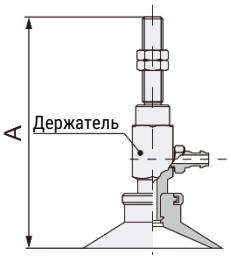

Вакуумный захват	A			Держатель
	20	25	32	
SZPY○U□-N4-A5	68	68	68,5	SZPY3-N4-A6
SZPY○U□-U4-A5				SZPY3-U4-A6
SZPY○U□-N6-A5				SZPY3-N6-A6
SZPY○U□-U6-A5				SZPY3-U6-A6
SZPY○U□-N4-A6	58	58	58,5	SZPY3-N4-A8
SZPY○U□-U4-A6				SZPY3-U4-A8
SZPY○U□-N6-A6				SZPY3-N6-A8
SZPY○U□-U6-A6				SZPY3-U6-A8

Монтаж: внутренняя резьба

Вакуумный захват	A			Держатель
	20	25	32	
SZPY○U□-N4-B5	42	42	42,5	SZPY3-N4-B5
SZPY○U□-U4-B5				SZPY3-U4-B5
SZPY○U□-N6-B5				SZPY3-N6-B5
SZPY○U□-U6-B5				SZPY3-U6-B5
SZPY○U□-N4-B6				SZPY3-N4-B6
SZPY○U□-U4-B6				SZPY3-U4-B6
SZPY○U□-N6-B6				SZPY3-N6-B6
SZPY○U□-U6-B6				SZPY3-U6-B6
SZPY○U□-N4-B8				SZPY3-N4-B8
SZPY○U□-U4-B8				SZPY3-U4-B8
SZPY○U□-N6-B8				SZPY3-N6-B8
SZPY○U□-U6-B8				SZPY3-U6-B8

Основные размеры – присоски плоские с ребрами жёсткости Ø20, Ø25, Ø32

Монтаж: наружная резьба

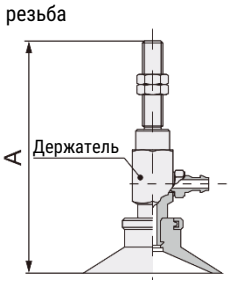

Вакуумный захват	A			Держатель
	20	25	32	
SZPY○C□-N4-A5	68	68	68,5	SZPY3-N4-A6
SZPY○C□-U4-A5				SZPY3-U4-A6
SZPY○C□-N6-A5				SZPY3-N6-A6
SZPY○C□-U6-A5				SZPY3-U6-A6
SZPY○C□-N4-A6	58	58	58,5	SZPY3-N4-A8
SZPY○C□-U4-A6				SZPY3-U4-A8
SZPY○C□-N6-A6				SZPY3-N6-A8
SZPY○C□-U6-A6				SZPY3-U6-A8

Все права защищены

Основные размеры – присоски плоские с ребрами жёсткости Ø20, Ø25, Ø32

Монтаж: внутренняя резьба

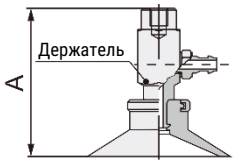

Вакуумный захват	A			Держатель
	20	25	32	
SZPY○C□-N4-B5	42	42	42,5	SZPY3-N4-B5
SZPY○C□-U4-B5				SZPY3-U4-B5
SZPY○C□-N6-B5				SZPY3-N6-B5
SZPY○C□-U6-B5				SZPY3-U6-B5
SZPY○C□-N4-B6				SZPY3-N4-B6
SZPY○C□-U4-B6				SZPY3-U4-B6
SZPY○C□-N6-B6				SZPY3-N6-B6
SZPY○C□-U6-B6				SZPY3-U6-B6
SZPY○C□-N4-B8				SZPY3-N4-B8
SZPY○C□-U4-B8				SZPY3-U4-B8
SZPY○C□-N6-B8				SZPY3-N6-B8
SZPY○C□-U6-B8				SZPY3-U6-B8

Основные размеры – присоски сильфонные Ø20, Ø25, Ø32

Монтаж: наружная резьба

Вакуумный захват	A			Держатель
	20	25	32	
SZPY○B□-N4-A6	79,5	80	85	SZPY3-N4-A6
SZPY○B□-U4-A6				SZPY3-U4-A6
SZPY○B□-N6-A6				SZPY3-N6-A6
SZPY○B□-U6-A6				SZPY3-U6-A6
SZPY○B□-N4-A8	69,5	70	75	SZPY3-N4-A8
SZPY○B□-U4-A8				SZPY3-U4-A8
SZPY○B□-N6-A8				SZPY3-N6-A8
SZPY○B□-U6-A8				SZPY3-U6-A8

Монтаж: внутренняя резьба

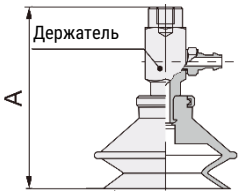

Вакуумный захват	A			Держатель
	20	25	32	
SZPY○B□-N4-B5	51,5	52	57	SZPY3-N4-B5
SZPY○B□-U4-B5				SZPY3-U4-B5
SZPY○B□-N6-B5				SZPY3-N6-B5
SZPY○B□-U6-B5				SZPY3-U6-B5
SZPY○B□-N4-B6				SZPY3-N4-B6
SZPY○B□-U4-B6				SZPY3-U4-B6
SZPY○B□-N6-B6				SZPY3-N6-B6
SZPY○B□-U6-B6				SZPY3-U6-B6
SZPY○B□-N4-B8				SZPY3-N4-B8
SZPY○B□-U4-B8				SZPY3-U4-B8
SZPY○B□-N6-B8				SZPY3-N6-B8
SZPY○B□-U6-B8				SZPY3-U6-B8

Основные размеры – присоски глубокие Ø25

Монтаж: наружная резьба

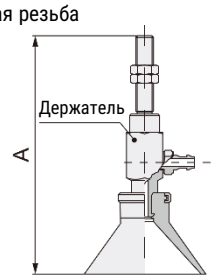

Вакуумный захват	A	Держатель
SZPY25D□-N4-A6	74	SZPY3N4-A6
SZPY25D□-U4-A6		SZPY3-U4-A6
SZPY25D□-N6-A6		SZPY3-N6-A6
SZPY25D□-U6-A6		SZPY3-U6-A6
SZPY25D□-N4-A8	64	SZPY3-N4-A8
SZPY25D□-U4-A8		SZPY3-U4-A8
SZPY25D□-N6-A8		SZPY3-N6-A8
SZPY25D□-U6-A8		SZPY3-U6-A8

Монтаж: внутренняя резьба

Вакуумный захват	A	Держатель
SZPY25D□-N4-B5	48	SZPY3-N4-B5
SZPY25D□-U4-B5		SZPY3-U4-B5
SZPY25D□-N6-B5		SZPY3-N6-B5
SZPY25D□-U6-B5		SZPY3-U6-B5
SZPY25D□-N4-B6		SZPY3-N4-B6
SZPY25D□-U4-B6		SZPY3-U4-B6
SZPY25D□-N6-B6		SZPY3-N6-B6
SZPY25D□-U6-B6		SZPY3-U6-B6
SZPY25D□-N4-B8		SZPY3-N4-B8
SZPY25D□-U4-B8		SZPY3-U4-B8
SZPY25D□-N6-B8		SZPY3-N6-B8
SZPY25D□-U6-B8		SZPY3-U6-B8

Версия 06.2026
Все права защищены

Основные размеры – держатели для присосок Ø40, Ø50

Монтаж: наружная резьба

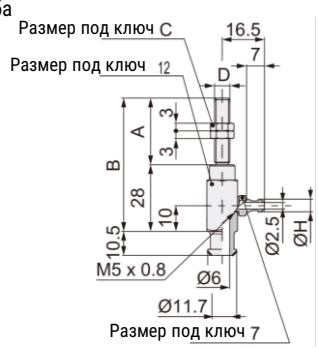

Держатель	A	B	C	D	H
SZPY4-N6-A6	16	54	8	M6X1,0	4,5
SZPY4-U6-A6					4,95
SZPY4-N6-A8	16	44	12	M8X1,0	4,5
SZPY4-U6-A8					4,95

Монтаж: внутренняя резьба

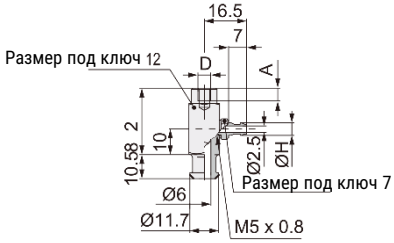

Держатель	A	D	H
SZPY4-N4-B6	6	M6x1,0	4,5
SZPY4-U6-B6			4,95
SZPY4-N6-B8	8	M8X1,0	4,5
SZPY4-U6-B8			4,95

Основные размеры – присоски плоские Ø40, Ø50

Монтаж: наружная резьба

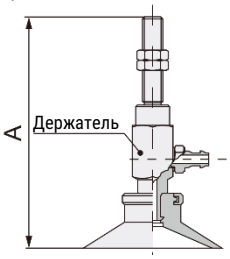

Вакуумный захват	A		Держатель
	40	50	
SZPY○U□-N6-A6	72,5	62,5	SZPY4-N6-A6
SZPY○U□-U6-A6			SZPY4-U6-A6
SZPY○U□-N6-A8	73,5	63,5	SZPY4-N6-A8
SZPY○U□-U6-A8			SZPY4-U6-A8

Монтаж: внутренняя резьба

Вакуумный захват	A		Держатель
	40	50	
SZPY○U□-N6-A6	46,5	62,5	SZPY4-N6-B6
SZPY○U□-U6-A6			SZPY4-U6-B6
SZPY○U□-N6-A8		63,5	SZPY4-N6-B8
SZPY○U□-U6-A8			SZPY4-U6-B8

Основные размеры – присоски плоские с рёбрами жёсткости Ø40, Ø50

Монтаж: наружная резьба

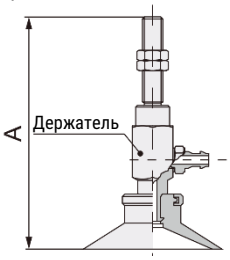

Вакуумный захват	A		Держатель
	40	50	
SZPY○U□-N6-A6	72,5	62,5	SZPY4-N6-A6
SZPY○U□-U6-A6			SZPY4-U6-A6
SZPY○U□-N6-A8	73,5	63,5	SZPY4-N6-A8
SZPY○U□-U6-A8			SZPY4-U6-A8

Монтаж: внутренняя резьба

Вакуумный захват	A		Держатель
	40	50	
SZPY○U□-N6-A6	46,5	62,5	SZPY4-N6-B6
SZPY○U□-U6-A6			SZPY4-U6-B6
SZPY○U□-N6-A8		63,5	SZPY4-N6-B8
SZPY○U□-U6-A8			SZPY4-U6-B8

Все права защищены

Основные размеры – присоски сильфонные Ø40, Ø50

Монтаж: наружная резьба

Вакуумный захват	A		Держатель
	40	50	
SZPY○B□-N6-A6	88	78	SZPY4-N6-A6
SZPY○B□-U6-A6			SZPY4-U6-A6
SZPY○B□-N6-A8	92	82	SZPY4-N6-A8
SZPY○B□-U6-A8			SZPY4-U6-A8

Монтаж: внутренняя резьба

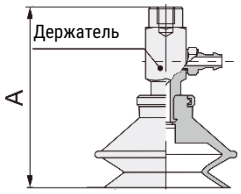

Вакуумный захват	A		Держатель
	40	50	
SZPY○B□-N6-A6	46,5	47,5	SZPY4-N6-B6
SZPY○B□-U6-A6			SZPY4-U6-B6
SZPY○B□-N6-A8			SZPY4-N6-B8
SZPY○B□-U6-A8			SZPY4-U6-B8

Основные размеры – присоски глубокие Ø40

Монтаж: наружная резьба

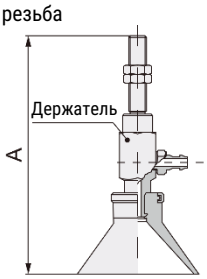

Вакуумный захват	A	Держатель
SZPY○D□-N6-A6	83	SZPY4-N6-A6
SZPY○D□-U6-A6		SZPY4-U6-A6
SZPY○D□-N6-A8	73	SZPY4-N6-A8
SZPY○D□-U6-A8		SZPY4-U6-A8

Монтаж: внутренняя резьба

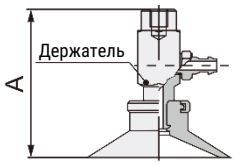

Вакуумный захват	A	Держатель
SZPY○D□-N6-A6	57	SZPY4-N6-A6
SZPY○D□-U6-A6		SZPY4-U6-A6
SZPY○D□-N6-A8		SZPY4-N6-A8
SZPY○D□-U6-A8		SZPY4-U6-A8

Основные размеры – ниппели

Ниппель под трубку PA 4 мм

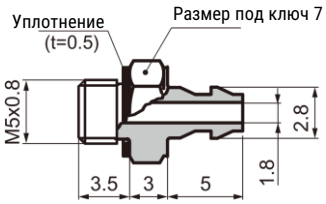

Код заказа
M-5AN4

Ниппель под трубку PU 4 мм

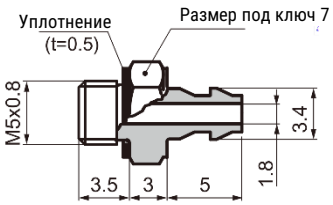

Код заказа
M-5AN4

Ниппель под трубку PA 6 мм

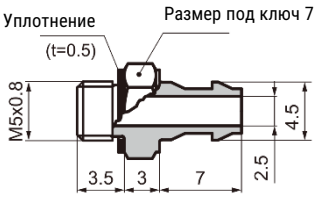

Код заказа
M-5AN4

Ниппель под трубку PU 6 мм

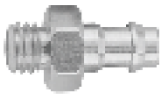

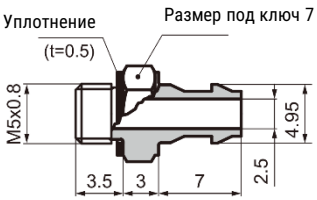

Код заказа
M-5AN4

Все права защищены

SZPY

Вакуумный захват с держателем с компенсатором высоты

Описание

- Вакуумный захват с держателем;
- Экономичная присоска для простых применений;
- Четыре доступные формы присоски;
- Широкая номенклатура размеров присоски;
- Компенсатор высоты 6…50 мм;
- Боковой подвод вакуума

[ ][ ][ ][ ][ ][ ] - [ ] - [ ]

Серия

SZPY	

Диаметр присоски

02	2 мм
04	4 мм
06	6 мм
08	8 мм
10	10 мм
13	13 мм
16	16 мм
20	20 мм
25	25 мм
32	32 мм
40	40 мм
50	50 мм

Форма присоски

U	Плоская
C	Плоская с ребрами жёсткости
D	Глубокая
B	Сильфонная 1,5 гофры

Материал присоски

N	Резина
S	Силикон

Монтаж

A8	Наружная резьба M8x1
A10	Наружная резьба M10x1
A14	Наружная резьба M14x1

Подключение вакуума

N4	Ниппель под трубку PA 4 мм
N6	Ниппель под трубку PA 6 мм
U4	Ниппель под трубку PU 4 мм
U6	Ниппель под трубку PU 6 мм

Ход компенсатора высоты

6	6 мм
10	10 мм
15	15 мм
20	20 мм
25	25 мм
30	30 мм
40	40 мм
50	50 мм

Тип держателя

J	Без защиты от проворота
K	С защитой от проворота

Пример заказа: присоска серии SZPY, диаметр 20 мм, форма присоски плоская, материал присоски резина, с держателем с защитой от проворота, ход компенсатора высоты 20 мм, подключение вакуума ниппель под трубку PA 6 мм, монтаж наружная резьба M10x1
Код заказа: **SZPY20UNK20-N6-A10**

Тип и свойства присосок

Подключение вакуума	Тип присоединения	Присоединение	Ø2...Ø8	Ø10...Ø16	Ø20...Ø32	Ø40...Ø50
N4	Ниппель под трубку	⌀4 мм	●	●	●	
N6		⌀6 мм	●	●	●	●
U4		⌀4 мм	●	●	●	
U6		⌀6 мм	●	●	●	●

Форма присоски	Ø2	Ø4	Ø6	Ø8	Ø10	Ø13	Ø16	Ø20	Ø25	Ø32	Ø40	Ø50
Плоская (U)	●	●	●	●	●	●	●	●	●	●	●	●
Плоская с ребрами жёсткости (C)					●	●	●	●	●	●	●	●
Глубокая (D)					●		●		●		●	
Сильфонная (B)			●	●	●	●	●	●	●	●	●	●

Монтаж	Тип резьбы	Резьба	Ø2...Ø8	Ø10...Ø16	Ø20...Ø32	Ø40...Ø50
A5	Наружная резьба	M5x0,8	●	●		
A6		M6x1	●	●	●	●
A8		M8x1			●	●
B4	Внутренняя резьба	M4x0,7	●			
B5		M5x0,8	●	●	●	
B6		M6x1		●	●	●
B8		M8x1,25			●	●

Все права защищены

Тип и свойства присосок

Тип компенсатора высоты		
С провотором (J)		Цилиндрический стальной стержень при работе может проворачиваться, нарушая ориентацию объекта.
Без проворота (C)	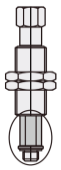	Шестигранный стальной стержень при работе не проворачивается, сохраняя ориентацию объекта.

Компенсатор высоты, мм	Ø2...Ø8	Ø10...Ø32	Ø40...Ø50
6	●		
10	●	●	●
15	●		
20		●	●
25	●		
30		●	●
40		●	
50		●	●

Монтаж	Ø2...Ø8	Ø10...Ø32	Ø40...Ø50
M8x1 (A8)	●		
M10x1 (A10)		●	
M14x1 (A14)			●

Усилие пружины	Ø2...Ø8	Ø10...Ø32	Ø40...Ø50
Ход компенсатора 0 мм	0,8 Н	1 Н	2 Н
Полный ход компенсатора	1,2 Н	3 Н	5 Н

Технические характеристики

Основные технические характеристики													
Диаметр присоски, мм		2	4	6	8	10	13	16	20	25	32	40	50
Рабочая среда		Сжатый воздух по ISO 8573-1:2010 [7:-:-]											
Рабочее давление, бар		-0,95...0											
Номинальное усилие удержания при -0,6 бар, Н		0,19	0,75	1,7	3	4,7	8	12	18	29	48	75	117
Ход компенсатора высоты, мм		6...50											
Количество в упаковке, шт		10											
Рабочая температура, °C	Резина	0...+120											
	Силикон	-30...+200											

Замена присоски

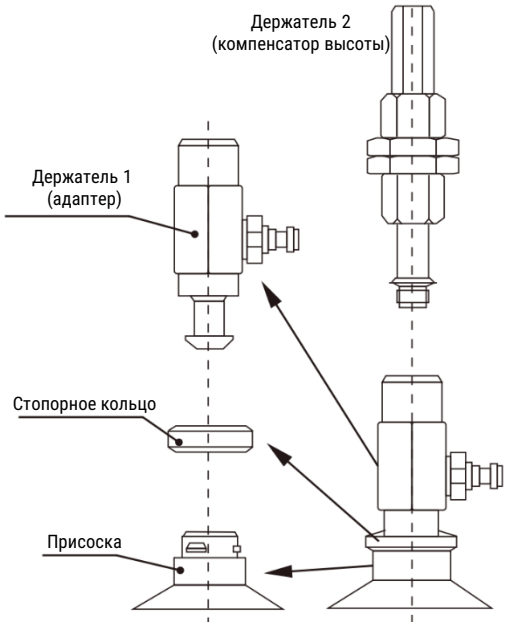

Пример кода для заказа вакуумного захвата с держателем:

SZPY	13	U	N	K	10	-	06	-	A10

Пример кода для заказа держателя 1:

SZPY2	N6	-	B5

Пример кода для заказа держателя 2:

SZPB2	-	K	10

Пример кода для заказа держателя 1 + держателя 2 в сборе:

SZPY2	-	K	10	-	N6	A0

Версия 06.2026
Все права защищены

Основные размеры – присоски плоские Ø2, Ø4, Ø6, Ø8

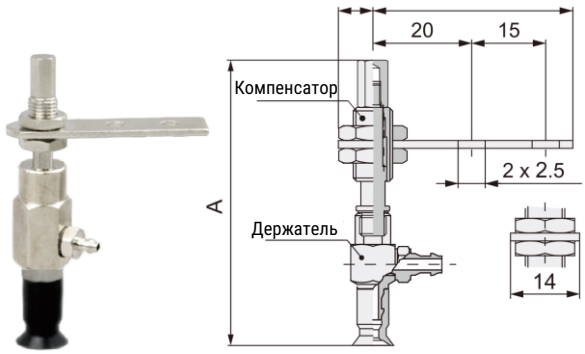

Вакуумный захват	A	Компенсатор высоты	Держатель
SZPY○U□J6-N4-A8	63	SZPB1J6	SZPY1-N4-B5
SZPY○U□J6-U4-A8		SZPB1J6	SZPY1-U4-B5
SZPY○U□J6-N6-A8		SZPB1J6	SZPY1-N6-B5
SZPY○U□J6-U6-A8		SZPB1J6	SZPY1-U6-B5
SZPY○U□J10-N4-A8	94	SZPB1J10	SZPY1-N4-B5
SZPY○U□J10-U4-A8		SZPB1J10	SZPY1-U4-B5
SZPY○U□J10-N6-A8		SZPB1J10	SZPY1-N6-B5
SZPY○U□J10-U6-A8		SZPB1J10	SZPY1-U6-B5
SZPY○U□J15-N4-A8	99	SZPB1J15	SZPY1-N4-B5
SZPY○U□J15-U4-A8		SZPB1J15	SZPY1-U4-B5
SZPY○U□J15-N6-A8		SZPB1J15	SZPY1-N6-B5
SZPY○U□J15-U6-A8		SZPB1J15	SZPY1-U6-B5
SZPY○U□J25-N4-A8	109	SZPB1J25	SZPY1-N4-B5
SZPY○U□J25-U4-A8		SZPB1J25	SZPY1-U4-B5
SZPY○U□J25-N6-A8		SZPB1J25	SZPY1-N6-B5
SZPY○U□J25-U6-A8		SZPB1J25	SZPY1-U6-B5

Основные размеры – присоски сильфонные Ø6, Ø8

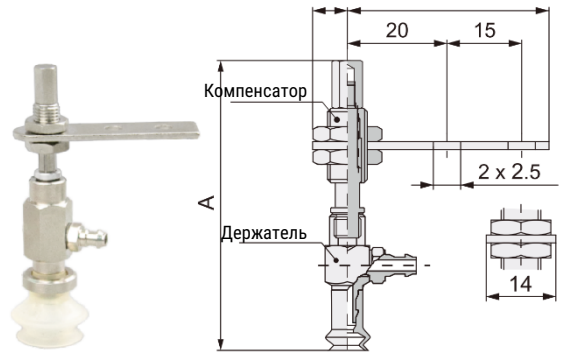

Вакуумный захват	A	Компенсатор высоты	Держатель
SZPY○B□J6-N4-A8	64	SZPB1J6	SZPY1-N4-B5
SZPY○B□J6-U4-A8		SZPB1J6	SZPY1-U4-B5
SZPY○B□J6-N6-A8		SZPB1J6	SZPY1-N6-B5
SZPY○B□J6-U6-A8		SZPB1J6	SZPY1-U6-B5
SZPY○B□J10-N4-A8	95	SZPB1J10	SZPY1-N4-B5
SZPY○B□J10-U4-A8		SZPB1J10	SZPY1-U4-B5
SZPY○B□J10-N6-A8		SZPB1J10	SZPY1-N6-B5
SZPY○B□J10-U6-A8		SZPB1J10	SZPY1-U6-B5
SZPY○B□J15-N4-A8	100	SZPB1J15	SZPY1-N4-B5
SZPY○B□J15-U4-A8		SZPB1J15	SZPY1-U4-B5
SZPY○B□J15-N6-A8		SZPB1J15	SZPY1-N6-B5
SZPY○B□J15-U6-A8		SZPB1J15	SZPY1-U6-B5
SZPY○B□J25-N4-A8	110	SZPB1J25	SZPY1-N4-B5
SZPY○B□J25-U4-A8		SZPB1J25	SZPY1-U4-B5
SZPY○B□J25-N6-A8		SZPB1J25	SZPY1-N6-B5
SZPY○B□J25-U6-A8		SZPB1J25	SZPY1-U6-B5

Основные размеры – присоски плоские Ø10, Ø13, Ø16

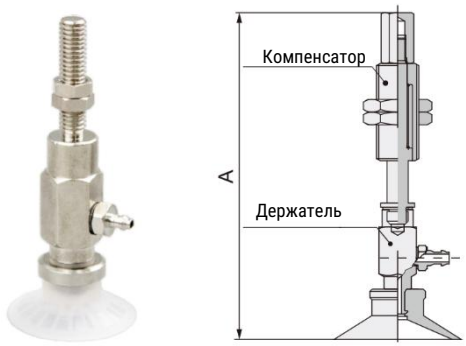

Вакуумный захват	A			Компенсатор высоты	Держатель
	10	13	16		
SZPY○U□J10-N4-A10	83	83	83,5	SZPB2J10	SZPY2-N4-B5
SZPY○U□J10-U4-A10				SZPB2J10	SZPY2-U4-B5
SZPY○U□J10-N6-A10				SZPB2J10	SZPY2-N6-B5
SZPY○U□J10-U6-A10				SZPB2J10	SZPY2-U6-B5
SZPY○U□J20-N4-A10	121	121	121,5	SZPB2J0	SZPY2-N4-B5
SZPY○U□J20-U4-A10				SZPB2J20	SZPY2-U4-B5
SZPY○U□J20-N6-A10				SZPB2J20	SZPY2-N6-B5
SZPY○U□J20-U6-A10				SZPB2J20	SZPY2-U6-B5
SZPY○U□J30-N4-A10	131	131	131,5	SZPB2J30	SZPY2-N4-B5
SZPY○U□J30-U4-A10				SZPB2J30	SZPY2-U4-B5
SZPY○U□J30-N6-A10				SZPB2J30	SZPY2-N6-B5
SZPY○U□J30-U6-A10				SZPB2J30	SZPY2-U6-B5
SZPY○U□J40-N4-A10	167	167	167,5	SZPB2J40	SZPY2-N4-B5
SZPY○U□J40-U4-A10				SZPB2J40	SZPY2-U4-B5
SZPY○U□J40-N6-A10				SZPB2J40	SZPY2-N6-B5
SZPY○U□J40-U6-A10				SZPB2J40	SZPY2-U6-B5
SZPY○U□J50-N4-A10	177	177	177,5	SZPB2J50	SZPY2-N4-B5
SZPY○U□J50-U4-A10				SZPB2J50	SZPY2-U4-B5
SZPY○U□J50-N6-A10				SZPB2J50	SZPY2-N6-B5
SZPY○U□J50-U6-A10				SZPB2J50	SZPY2-U6-B5

Все права защищены

Основные размеры – присоски плоские с рёбрами жесткости Ø10, Ø13, Ø16

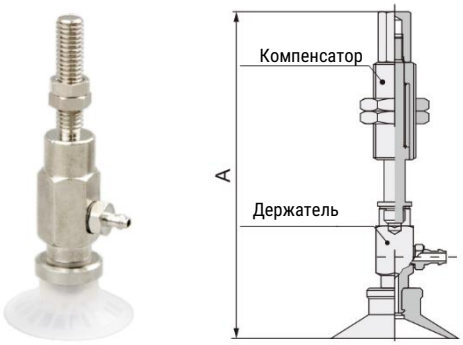

Вакуумный захват	A			Компенсатор высоты	Держатель
	10	13	16		
SZPY○C□J10-N4-A10	83	83	83,5	SZPB2J10	SZPY2-N4-B5
SZPY○C□J10-U4-A10				SZPB2J10	SZPY2-U4-B5
SZPY○C□J10-N6-A10				SZPB2J10	SZPY2-N6-B5
SZPY○C□J10-U6-A10				SZPB2J10	SZPY2-U6-B5
SZPY○C□J20-N4-A10	121	121	121,5	SZPB2J0	SZPY2-N4-B5
SZPY○C□J20-U4-A10				SZPB2J20	SZPY2-U4-B5
SZPY○C□J20-N6-A10				SZPB2J20	SZPY2-N6-B5
SZPY○C□J20-U6-A10				SZPB2J20	SZPY2-U6-B5
SZPY○C□J30-N4-A10	131	131	131,5	SZPB2J30	SZPY2-N4-B5
SZPY○C□J30-U4-A10				SZPB2J30	SZPY2-U4-B5
SZPY○C□J30-N6-A10				SZPB2J30	SZPY2-N6-B5
SZPY○C□J30-U6-A10				SZPB2J30	SZPY2-U6-B5
SZPY○C□J40-N4-A10	167	167	167,5	SZPB2J40	SZPY2-N4-B5
SZPY○C□J40-U4-A10				SZPB2J40	SZPY2-U4-B5
SZPY○C□J40-N6-A10				SZPB2J40	SZPY2-N6-B5
SZPY○C□J40-U6-A10				SZPB2J40	SZPY2-U6-B5
SZPY○C□J50-N4-A10	177	177	177,5	SZPB2J50	SZPY2-N4-B5
SZPY○C□J50-U4-A10				SZPB2J50	SZPY2-U4-B5
SZPY○C□J50-N6-A10				SZPB2J50	SZPY2-N6-B5
SZPY○C□J50-U6-A10				SZPB2J50	SZPY2-U6-B5

Основные размеры – присоски сильфонные Ø10, Ø13, Ø16

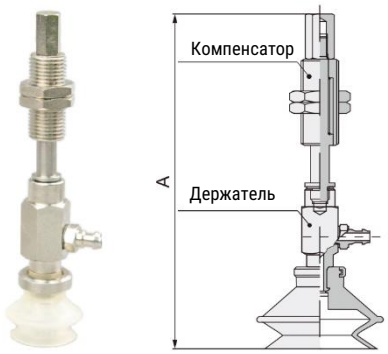

Вакуумный захват	A			Компенсатор высоты	Держатель
	10	13	16		
SZPY○B□J10-N4-A10	87	89,5	91	SZPB2J10	SZPY2-N4-B5
SZPY○B□J10-U4-A10				SZPB2J10	SZPY2-U4-B5
SZPY○B□J10-N6-A10				SZPB2J10	SZPY2-N6-B5
SZPY○B□J10-U6-A10				SZPB2J10	SZPY2-U6-B5
SZPY○B□J20-N4-A10	125	127,5	129	SZPB2J0	SZPY2-N4-B5
SZPY○B□J20-U4-A10				SZPB2J20	SZPY2-U4-B5
SZPY○B□J20-N6-A10				SZPB2J20	SZPY2-N6-B5
SZPY○B□J20-U6-A10				SZPB2J20	SZPY2-U6-B5
SZPY○B□J30-N4-A10	135	137,5	139	SZPB2J30	SZPY2-N4-B5
SZPY○B□J30-U4-A10				SZPB2J30	SZPY2-U4-B5
SZPY○B□J30-N6-A10				SZPB2J30	SZPY2-N6-B5
SZPY○B□J30-U6-A10				SZPB2J30	SZPY2-U6-B5
SZPY○B□J40-N4-A10	171	173,5	175	SZPB2J40	SZPY2-N4-B5
SZPY○B□J40-U4-A10				SZPB2J40	SZPY2-U4-B5
SZPY○B□J40-N6-A10				SZPB2J40	SZPY2-N6-B5
SZPY○B□J40-U6-A10				SZPB2J40	SZPY2-U6-B5
SZPY○B□J50-N4-A10	181	183,5	1885	SZPB2J50	SZPY2-N4-B5
SZPY○B□J50-U4-A10				SZPB2J50	SZPY2-U4-B5
SZPY○B□J50-N6-A10				SZPB2J50	SZPY2-N6-B5
SZPY○B□J50-U6-A10				SZPB2J50	SZPY2-U6-B5

Основные размеры – присоски глубокие Ø10, Ø16

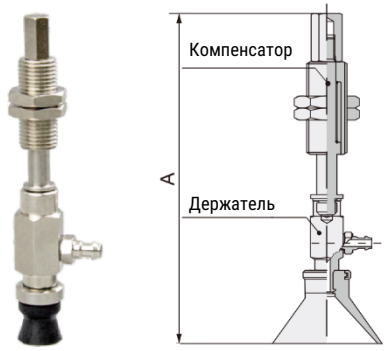

Вакуумный захват	A		Компенсатор высоты	Держатель
	10	16		
SZPY○D□J10-N4-A10	86	87	SZPB2J10	SZPY2-N4-B5
SZPY○D□J10-U4-A10			SZPB2J10	SZPY2-U4-B5
SZPY○D□J10-N6-A10			SZPB2J10	SZPY2-N6-B5
SZPY○D□J10-U6-A10			SZPB2J10	SZPY2-U6-B5
SZPY○D□J20-N4-A10	124	125	SZPB2J0	SZPY2-N4-B5
SZPY○D□J20-U4-A10			SZPB2J20	SZPY2-U4-B5
SZPY○D□J20-N6-A10			SZPB2J20	SZPY2-N6-B5
SZPY○D□J20-U6-A10			SZPB2J20	SZPY2-U6-B5
SZPY○D□J30-N4-A10	134	135	SZPB2J30	SZPY2-N4-B5
SZPY○D□J30-U4-A10			SZPB2J30	SZPY2-U4-B5
SZPY○D□J30-N6-A10			SZPB2J30	SZPY2-N6-B5
SZPY○D□J30-U6-A10			SZPB2J30	SZPY2-U6-B5
SZPY○D□J40-N4-A10	170	171	SZPB2J40	SZPY2-N4-B5
SZPY○D□J40-U4-A10			SZPB2J40	SZPY2-U4-B5
SZPY○D□J40-N6-A10			SZPB2J40	SZPY2-N6-B5
SZPY○D□J40-U6-A10			SZPB2J40	SZPY2-U6-B5
SZPY○D□J50-N4-A10	180	181	SZPB2J50	SZPY2-N4-B5
SZPY○D□J50-U4-A10			SZPB2J50	SZPY2-U4-B5
SZPY○D□J50-N6-A10			SZPB2J50	SZPY2-N6-B5
SZPY○D□J50-U6-A10			SZPB2J50	SZPY2-U6-B5

Версия 06.2026
Все права защищены

Основные размеры – присоски плоские Ø20, Ø25, Ø32

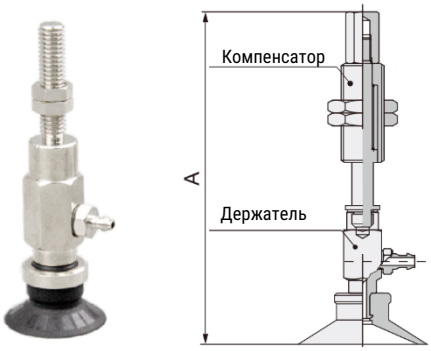

Вакуумный захват	A			Компенсатор высоты	Держатель
	20	25	32		
SZPY○U□J10-N4-A10	87	87	87,5	SZPB2J10	SZPY3-N4-B5
SZPY○U□J10-U4-A10				SZPB2J10	SZPY3-U4-B5
SZPY○U□J10-N6-A10				SZPB2J10	SZPY3-N6-B5
SZPY○U□J10-U6-A10				SZPB2J10	SZPY3-U6-B5
SZPY○U□J20-N4-A10	125	125	125,5	SZPB2J0	SZPY3-N4-B5
SZPY○U□J20-U4-A10				SZPB2J20	SZPY3-U4-B5
SZPY○U□J20-N6-A10				SZPB2J20	SZPY3-N6-B5
SZPY○U□J20-U6-A10				SZPB2J20	SZPY3-U6-B5
SZPY○U□J30-N4-A10	135	135	135,5	SZPB2J30	SZPY3-N4-B5
SZPY○U□J30-U4-A10				SZPB2J30	SZPY3-U4-B5
SZPY○U□J30-N6-A10				SZPB2J30	SZPY3-N6-B5
SZPY○U□J30-U6-A10				SZPB2J30	SZPY3-U6-B5
SZPY○U□J40-N4-A10	171	171	171,5	SZPB2J40	SZPY3-N4-B5
SZPY○U□J40-U4-A10				SZPB2J40	SZPY3-U4-B5
SZPY○U□J40-N6-A10				SZPB2J40	SZPY3-N6-B5
SZPY○U□J40-U6-A10				SZPB2J40	SZPY3-U6-B5
SZPY○U□J50-N4-A10	181	181	181,5	SZPB2J50	SZPY3-N4-B5
SZPY○U□J50-U4-A10				SZPB2J50	SZPY3-U4-B5
SZPY○U□J50-N6-A10				SZPB2J50	SZPY3-N6-B5
SZPY○U□J50-U6-A10				SZPB2J50	SZPY3-U6-B5

Основные размеры – присоски плоские с рёбрами жесткости Ø20, Ø25, Ø32

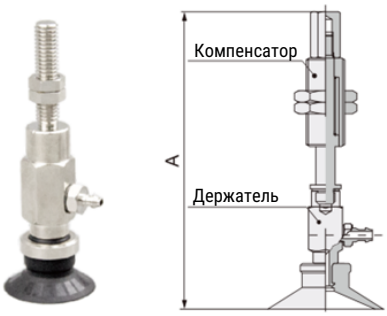

Вакуумный захват	A			Компенсатор высоты	Держатель
	20	25	32		
SZPY○C□J10-N4-A10	87	87	87,5	SZPB2J10	SZPY3-N4-B5
SZPY○C□J10-U4-A10				SZPB2J10	SZPY3-U4-B5
SZPY○C□J10-N6-A10				SZPB2J10	SZPY3-N6-B5
SZPY○C□J10-U6-A10				SZPB2J10	SZPY3-U6-B5
SZPY○C□J20-N4-A10	125	125	125,5	SZPB2J0	SZPY3-N4-B5
SZPY○C□J20-U4-A10				SZPB2J20	SZPY3-U4-B5
SZPY○C□J20-N6-A10				SZPB2J20	SZPY3-N6-B5
SZPY○C□J20-U6-A10				SZPB2J20	SZPY3-U6-B5
SZPY○C□J30-N4-A10	135	135	135,5	SZPB2J30	SZPY3-N4-B5
SZPY○C□J30-U4-A10				SZPB2J30	SZPY3-U4-B5
SZPY○C□J30-N6-A10				SZPB2J30	SZPY3-N6-B5
SZPY○C□J30-U6-A10				SZPB2J30	SZPY3-U6-B5
SZPY○C□J40-N4-A10	171	171	171,5	SZPB2J40	SZPY3-N4-B5
SZPY○C□J40-U4-A10				SZPB2J40	SZPY3-U4-B5
SZPY○C□J40-N6-A10				SZPB2J40	SZPY3-N6-B5
SZPY○C□J40-U6-A10				SZPB2J40	SZPY3-U6-B5
SZPY○C□J50-N4-A10	181	181	181,5	SZPB2J50	SZPY3-N4-B5
SZPY○C□J50-U4-A10				SZPB2J50	SZPY3-U4-B5
SZPY○C□J50-N6-A10				SZPB2J50	SZPY3-N6-B5
SZPY○C□J50-U6-A10				SZPB2J50	SZPY3-U6-B5

Основные размеры – присоски сильфонные Ø20, Ø25, Ø32

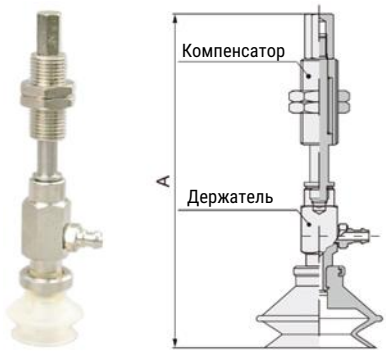

Вакуумный захват	A			Компенсатор высоты	Держатель
	20	25	32		
SZPY○B□J10-N4-A10	96,5	97	102	SZPB2J10	SZPY3-N4-B5
SZPY○B□J10-U4-A10				SZPB2J10	SZPY3-U4-B5
SZPY○B□J10-N6-A10				SZPB2J10	SZPY3-N6-B5
SZPY○B□J10-U6-A10				SZPB2J10	SZPY3-U6-B5
SZPY○B□J20-N4-A10	136,5	137	142	SZPB2J0	SZPY3-N4-B5
SZPY○B□J20-U4-A10				SZPB2J20	SZPY3-U4-B5
SZPY○B□J20-N6-A10				SZPB2J20	SZPY3-N6-B5
SZPY○B□J20-U6-A10				SZPB2J20	SZPY3-U6-B5
SZPY○B□J30-N4-A10	146,5	147	152	SZPB2J30	SZPY3-N4-B5
SZPY○B□J30-U4-A10				SZPB2J30	SZPY3-U4-B5
SZPY○B□J30-N6-A10				SZPB2J30	SZPY3-N6-B5
SZPY○B□J30-U6-A10				SZPB2J30	SZPY3-U6-B5
SZPY○B□J40-N4-A10	182,5	183	188	SZPB2J40	SZPY3-N4-B5
SZPY○B□J40-U4-A10				SZPB2J40	SZPY3-U4-B5
SZPY○B□J40-N6-A10				SZPB2J40	SZPY3-N6-B5
SZPY○B□J40-U6-A10				SZPB2J40	SZPY3-U6-B5
SZPY○B□J50-N4-A10	192,5	193	198	SZPB2J50	SZPY3-N4-B5
SZPY○B□J50-U4-A10				SZPB2J50	SZPY3-U4-B5
SZPY○B□J50-N6-A10				SZPB2J50	SZPY3-N6-B5
SZPY○B□J50-U6-A10				SZPB2J50	SZPY3-U6-B5

Все права защищены

Основные размеры – присоски глубокие Ø25

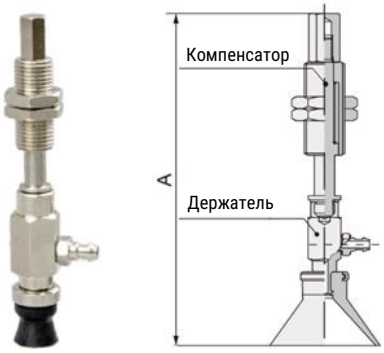

Вакуумный захват	A	Компенсатор высоты	Держатель
SZPY25D□J10-N4-A10	93	SZPB2J10	SZPY3-N4-B5
SZPY25D□J10-U4-A10		SZPB2J10	SZPY3-U4-B5
SZPY25D□J10-N6-A10		SZPB2J10	SZPY3-N6-B5
SZPY25D□J10-U6-A10		SZPB2J10	SZPY3-U6-B5
SZPY25D□J20-N4-A10	131	SZPB2J0	SZPY3-N4-B5
SZPY25D□J20-U4-A10		SZPB2J20	SZPY3-U4-B5
SZPY25D□J20-N6-A10		SZPB2J20	SZPY3-N6-B5
SZPY25D□J20-U6-A10		SZPB2J20	SZPY3-U6-B5
SZPY25D□J30-N4-A10	141	SZPB2J30	SZPY3-N4-B5
SZPY25D□J30-U4-A10		SZPB2J30	SZPY3-U4-B5
SZPY25D□J30-N6-A10		SZPB2J30	SZPY3-N6-B5
SZPY25D□J30-U6-A10		SZPB2J30	SZPY3-U6-B5
SZPY25D□J40-N4-A10	177	SZPB2J40	SZPY3-N4-B5
SZPY25D□J40-U4-A10		SZPB2J40	SZPY3-U4-B5
SZPY25D□J40-N6-A10		SZPB2J40	SZPY3-N6-B5
SZPY25D□J40-U6-A10		SZPB2J40	SZPY3-U6-B5
SZPY25D□J50-N4-A10	187	SZPB2J50	SZPY3-N4-B5
SZPY25D□J50-U4-A10		SZPB2J50	SZPY3-U4-B5
SZPY25D□J50-N6-A10		SZPB2J50	SZPY3-N6-B5
SZPY25D□J50-U6-A10		SZPB2J50	SZPY3-U6-B5

Основные размеры – присоски плоские Ø40, Ø50

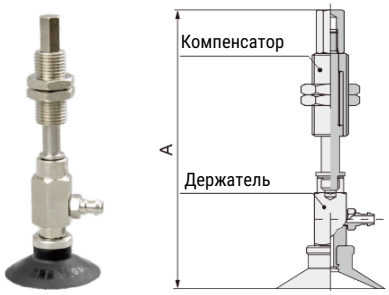

Вакуумный захват	A		Компенсатор высоты	Держатель
	40	50		
SZPY○U□J10-N4-A14	116,5	127,5	SZPB3J10	SZPY4-N4-B5
SZPY○U□J10-U4-A14			SZPB3J10	SZPY-U4-B5
SZPY○U□J10-N6-A14			SZPB3J10	SZPY4-N6-B5
SZPY○U□J10-U6-A14			SZPB3J10	SZPY4-U6-B5
SZPY○U□J20-N4-A14	123,5	124,5	SZPB3J0	SZPY4-N4-B5
SZPY○U□J20-U4-A14			SZPB3J20	SZPY4-U4-B5
SZPY○U□J20-N6-A14			SZPB3J20	SZPY4-N6-B5
SZPY○U□J20-U6-A14			SZPB3J20	SZPY4-U6-B5
SZPY○U□J30-N4-A14	133,5	134,5	SZPB3J30	SZPY4-N4-B5
SZPY○U□J30-U4-A14			SZPB3J30	SZPY4-U4-B5
SZPY○U□J30-N6-A14			SZPB3J30	SZPY4-N6-B5
SZPY○U□J30-U6-A14			SZPB3J30	SZPY4-U6-B5
SZPY○U□J50-N4-A14	178,5	179,5	SZPB3J50	SZPY4-N4-B5
SZPY○U□J50-U4-A14			SZPB3J50	SZPY4-U4-B5
SZPY○U□J50-N6-A14			SZPB3J50	SZPY4-N6-B5
SZPY○U□J50-U6-A14			SZPB3J50	SZPY4-U6-B5

Основные размеры – присоски плоские с рёбрами жесткости Ø40, Ø50

Вакуумный захват	A		Компенсатор высоты	Держатель
	40	50		
SZPY○C□J10-N4-A14	116,5	127,5	SZPB3J10	SZPY4-N4-B5
SZPY○C□J10-U4-A14			SZPB3J10	SZPY-U4-B5
SZPY○C□J10-N6-A14			SZPB3J10	SZPY4-N6-B5
SZPY○C□J10-U6-A14			SZPB3J10	SZPY4-U6-B5
SZPY○C□J20-N4-A14	123,5	124,5	SZPB3J0	SZPY4-N4-B5
SZPY○C□J20-U4-A14			SZPB3J20	SZPY4-U4-B5
SZPY○C□J20-N6-A14			SZPB3J20	SZPY4-N6-B5
SZPY○C□J20-U6-A14			SZPB3J20	SZPY4-U6-B5
SZPY○C□J30-N4-A14	133,5	134,5	SZPB3J30	SZPY4-N4-B5
SZPY○C□J30-U4-A14			SZPB3J30	SZPY4-U4-B5
SZPY○C□J30-N6-A14			SZPB3J30	SZPY4-N6-B5
SZPY○C□J30-U6-A14			SZPB3J30	SZPY4-U6-B5
SZPY○C□J50-N4-A14	178,5	179,5	SZPB3J50	SZPY4-N4-B5
SZPY○C□J50-U4-A14			SZPB3J50	SZPY4-U4-B5
SZPY○C□J50-N6-A14			SZPB3J50	SZPY4-N6-B5
SZPY○C□J50-U6-A14			SZPB3J50	SZPY4-U6-B5

Версия 06.2026
Все права защищены

Основные размеры – присоски сильфонные Ø40, Ø50

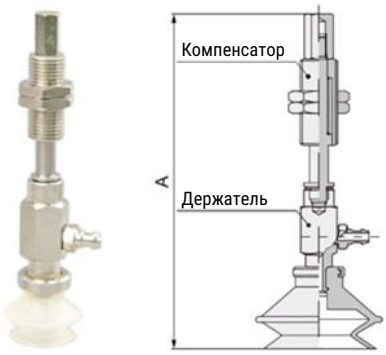

Вакуумный захват	A		Компенсатор высоты	Держатель
	40	50		
SZPY○B□J10-N4-A14	116,5	127,5	SZPB3J10	SZPY4-N4-B5
SZPY○B□J10-U4-A14			SZPB3J10	SZPY-U4-B5
SZPY○B□J10-N6-A14			SZPB3J10	SZPY4-N6-B5
SZPY○B□J10-U6-A14			SZPB3J10	SZPY4-U6-B5
SZPY○B□J20-N4-A14	123,5	124,5	SZPB3J0	SZPY4-N4-B5
SZPY○B□J20-U4-A14			SZPB3J20	SZPY4-U4-B5
SZPY○B□J20-N6-A14			SZPB3J20	SZPY4-N6-B5
SZPY○B□J20-U6-A14			SZPB3J20	SZPY4-U6-B5
SZPY○B□J30-N4-A14	133,5	134,5	SZPB3J30	SZPY4-N4-B5
SZPY○B□J30-U4-A14			SZPB3J30	SZPY4-U4-B5
SZPY○B□J30-N6-A14			SZPB3J30	SZPY4-N6-B5
SZPY○B□J30-U6-A14			SZPB3J30	SZPY4-U6-B5
SZPY○B□J50-N4-A14	178,5	179,5	SZPB3J50	SZPY4-N4-B5
SZPY○B□J50-U4-A14			SZPB3J50	SZPY4-U4-B5
SZPY○B□J50-N6-A14			SZPB3J50	SZPY4-N6-B5
SZPY○B□J50-U6-A14			SZPB3J50	SZPY4-U6-B5

Основные размеры – присоски глубокие Ø40

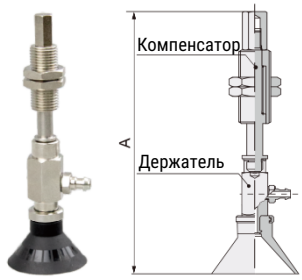

Вакуумный захват	A	Компенсатор высоты	Держатель
SZPY○D□J10-N4-A14	137	SZPB3J10	SZPY4-N4-B5
SZPY○D□J10-U4-A14		SZPB3J10	SZPY-U4-B5
SZPY○D□J10-N6-A14		SZPB3J10	SZPY4-N6-B5
SZPY○D□J10-U6-A14		SZPB3J10	SZPY4-U6-B5
SZPY○D□J20-N4-A14	144	SZPB3J0	SZPY4-N4-B5
SZPY○D□J20-U4-A14		SZPB3J20	SZPY4-U4-B5
SZPY○D□J20-N6-A14		SZPB3J20	SZPY4-N6-B5
SZPY○D□J20-U6-A14		SZPB3J20	SZPY4-U6-B5
SZPY○D□J30-N4-A14	134	SZPB3J30	SZPY4-N4-B5
SZPY○D□J30-U4-A14		SZPB3J30	SZPY4-U4-B5
SZPY○D□J30-N6-A14		SZPB3J30	SZPY4-N6-B5
SZPY○D□J30-U6-A14		SZPB3J30	SZPY4-U6-B5
SZPY○D□J50-N4-A14	189	SZPB3J50	SZPY4-N4-B5
SZPY○D□J50-U4-A14		SZPB3J50	SZPY4-U4-B5
SZPY○D□J50-N6-A14		SZPB3J50	SZPY4-N6-B5
SZPY○D□J50-U6-A14		SZPB3J50	SZPY4-U6-B5

Все права защищены

SZP2

Вакуумный захват

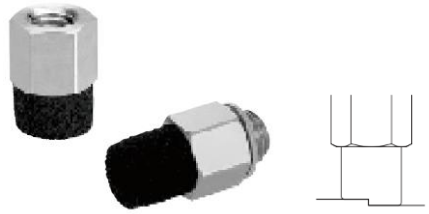

Описание

- Присоски из губчатого материала;
- Материал неопрен;
- Для заготовок с выступами

□ - □□□ - □

Серия

SZP2	

Подвод вакуума

T	Сверху

Диаметр присоски

04	4 мм
06	6 мм
08	8 мм
10	10 мм
15	15 мм

Монтаж/подвод вакуума

A3	Наружная резьба M3x0,5
A5	Наружная резьба M5x0,8
B3	Внутренняя резьба M3x0,5
B5	Внутренняя резьба M5x0,8

Материал присоски

S	Губчатый материал

Пример заказа: плоская присоска серии SZP2, диаметр присоски 6 мм, губчатый материал, монтаж внутренняя резьба M3x0,5
Код заказа: **SZP2-T06S-A3**

Данные для заказа

Вакуумный захват	Вакуумная присоска	Адаптер
SZP2-T04S-A3	SZP2-04S	SZP2A-S01P
SZP2-T06S-A5	SZP2-06S	SZP2A-S02P
SZP2-T08S-A5	SZP2-08S	SZP2A-S03P
SZP2-T10S-A5	SZP2-10S	SZP2A-S04P
SZP2-T15S-A3	SZP2-15S	SZP2A-S05P
SZP2-T04S-B3	SZP2-04S	SZP2A-S11
SZP2-T06S-B5	SZP2-06S	SZP2A-S12
SZP2-T08S-B5	SZP2-08S	SZP2A-S13
SZP2-T10S-B5	SZP2-10S	SZP2A-S14
SZP2-T15S-B3	SZP2-15S	SZP2A-S15

Основные размеры – вакуумные захваты с наружной резьбой

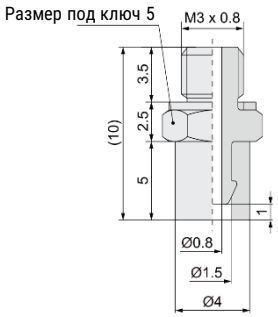

SZP2-T04S-A3

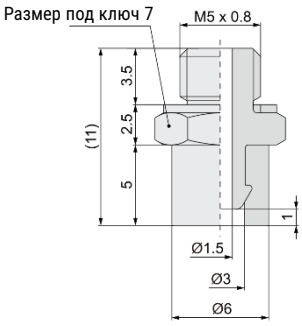

SZP2-T06S-A5

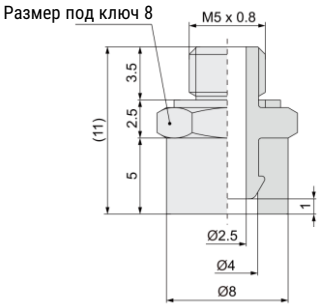

SZP2-T08S-A5

SMARTA
www.smarta.ru
8 (800) 550 3487
Версия 06.2026
Все права защищены

Основные размеры – вакуумные захваты с наружной резьбой

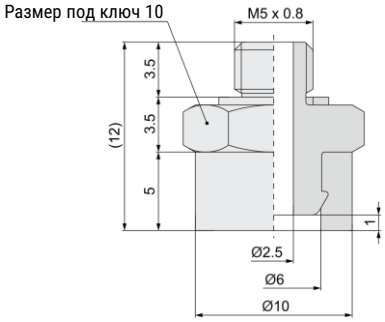

SZP2-T10S-A5

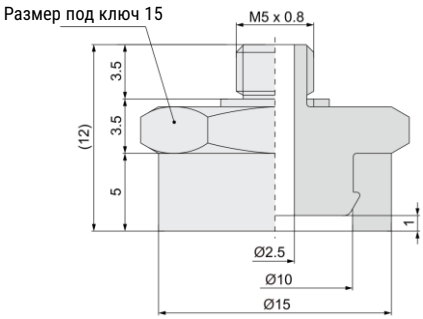

SZP2-T15S-A5

Основные размеры – вакуумные захваты с внутренней резьбой

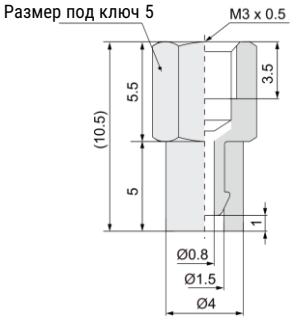

SZP2-T04S-B3

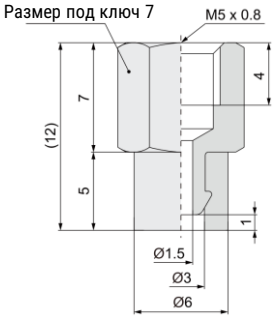

SZP2-T06S-B5

SZP2-T08S-B5

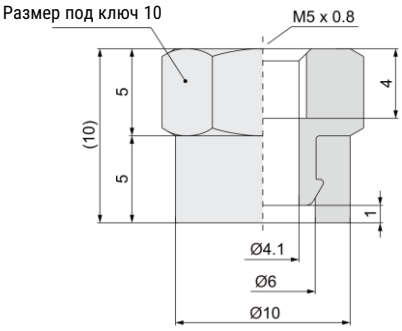

SZP2-T10S-B5

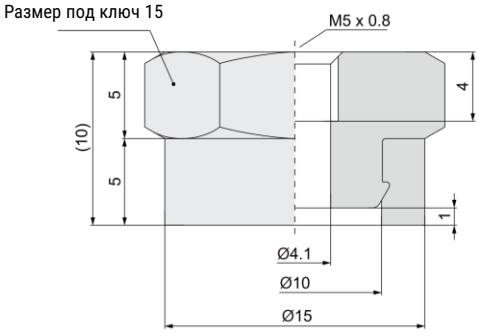

SZP2-T15S-B5

Основные размеры – вакуумные присоски

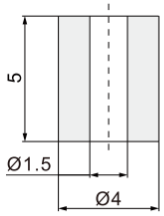

SZP2-04S

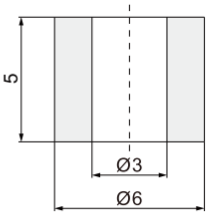

SZP2-06S

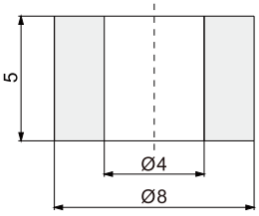

SZP2-06S

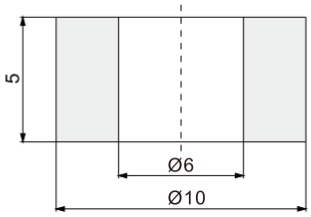

SZP2-10S

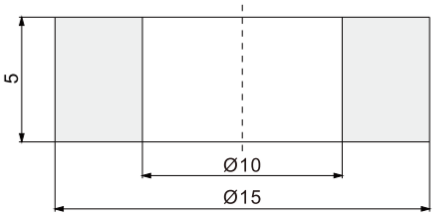

SZP2-15S

Все права защищены

SZP

Вакуумная присоска для тяжелых применений

Описание

- Запасная часть для вакуумных захватов SZP…;
- Надежная присоска больших размеров;
- Усиленная конструкция для переноса тяжелых заготовок

Серия	
SZP	Для присосок диаметром 40…125 мм
SZP2-	Для присосок диаметром 32 и 150…340 мм

Диаметр присоски	
32	32 мм
40	40 мм
50	50 мм
63	63 мм
80	80 мм
100	100 мм
125	125 мм
150	150 мм
250	250 мм
300	300 мм
340	340 мм

Материал присоски	
N	Резина
S	Силикон

Форма присоски	
H	Плоская
HB	Сильфонная 1,5 гофры

Пример заказа: присоска серии SZP, диаметр 80 мм, форма присоски плоская, материал присоски резина, с фиксирующим кольцом
Код заказа: **SZP80HN**

Тип и свойства присосок

Диаметр	Ø32	Ø40	Ø50	Ø63	Ø80	Ø100	Ø125	Ø150	Ø250	Ø300	Ø340
Плоская (H)	●	●	●	●	●	●	●	●	●	●	●
Сильфонная (HB)	●	●	●	●	●	●	●	●			

Технические характеристики

Основные технические характеристики												
Диаметр присоски, мм		32	40	50	63	80	100	125	150	250	300	340
Рабочая среда		Сжатый воздух по ISO 8573-1:2010 [7:-:-]										
Рабочее давление, бар		-0,95…0										
Номинальное усилие удержания при -0,6 бар, Н		48	75	117	187	301	471	736	1060	2945	4241	5447
Рабочая температура, °C	Резина	0…+120										
	Силикон	-30…+200										

Версия 06.2026
Все права защищены

Основные размеры – присоски плоские Ø32, Ø40, Ø50, Ø63, Ø80, Ø100, Ø125, Ø150, Ø250, Ø300, Ø340

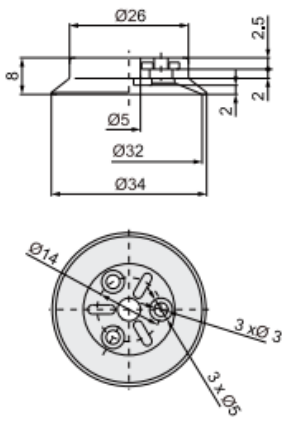

Вакуумная присоска
SZP2-32H□

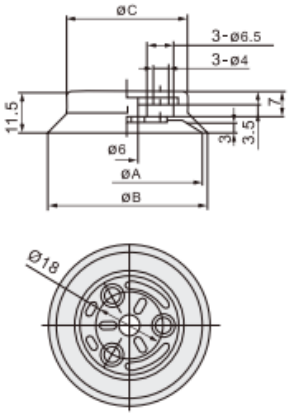

Вакуумный захват	ØA	ØB	ØC
SZP40H□	40	42	32
SZP50H□	50	52	42

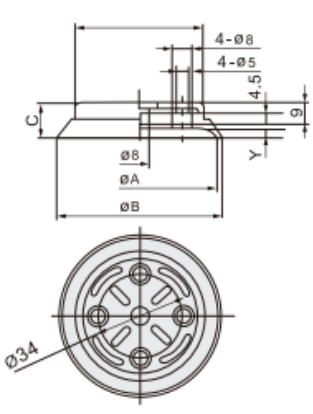

Вакуумный захват	ØA	ØB	C	D	Y
SZP63H□	63	65	14,5	54	3,5
SZP80H□	80	82	16,5	68	4,5

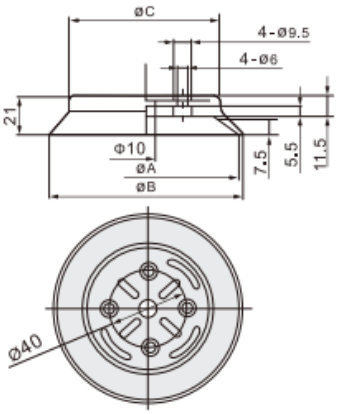

Вакуумный захват	ØA	ØB	ØC
SZP100H□	100	103	80
SZP125H□	125	128	104

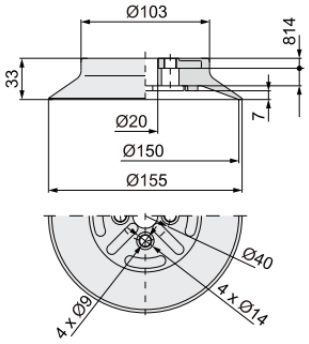

Вакуумная присоска
SZP2-150H□

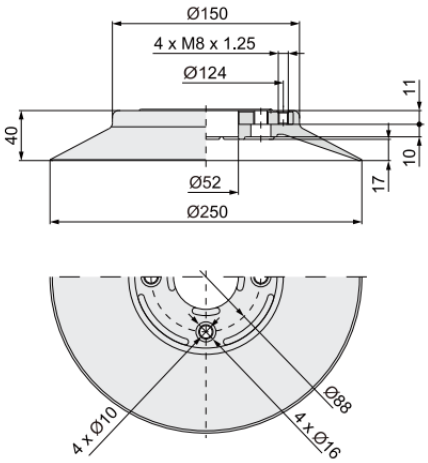

Вакуумная присоска
SZP2-250H□

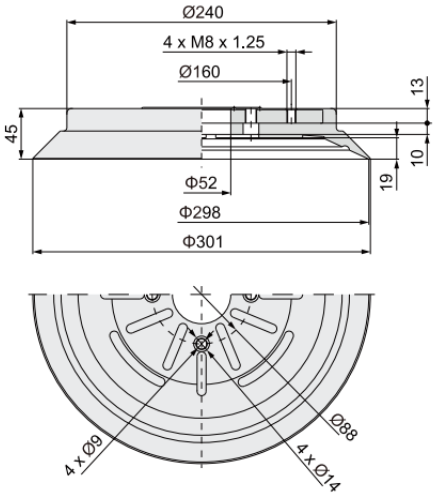

Вакуумная присоска
SZP2-300H□

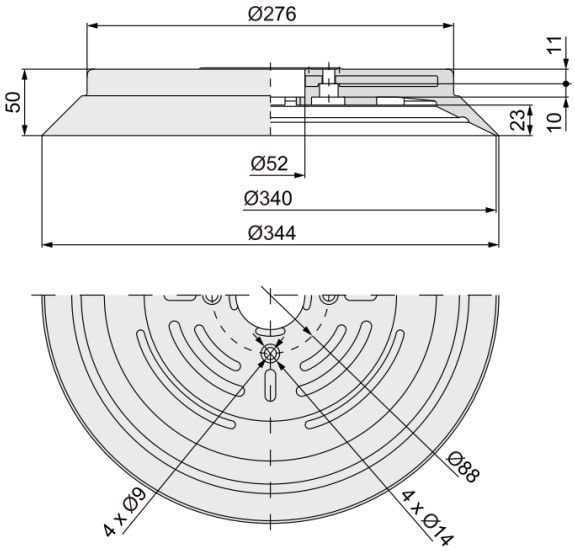

Вакуумная присоска
SZP2-340H□

Все права защищены

Основные размеры – присоски сильфонные Ø32, Ø40, Ø50, Ø63, Ø80, Ø100, Ø125, Ø150

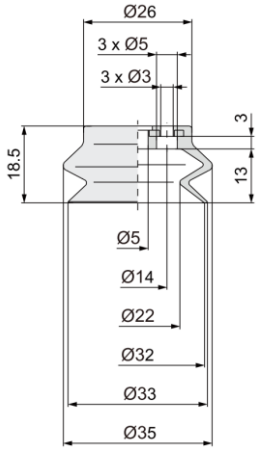

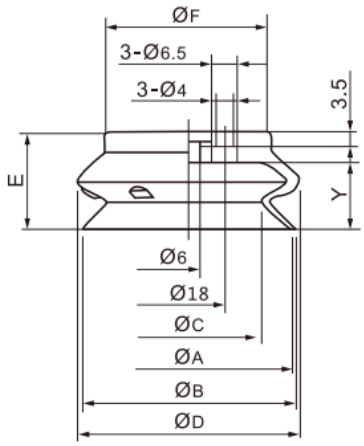

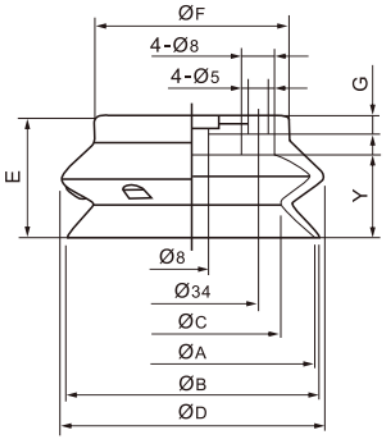

Вакуумная присоска
SZP2-32H□

Вакуумный захват	A	B	C	D	E	F	Y
SZP40HB□	40	41,1	28,4	43,2	20,5	30	3,5
SZP50HB□	50	51,9	35,7	54	24	40,5	4,5

Вакуумный захват	A	B	C	D	E	F	Y
SZP63HB□	63	65,1	45,5	67,6	31,5	50	21,5
SZP80HB□	80	83	58,4	85,1	38	64	27,5

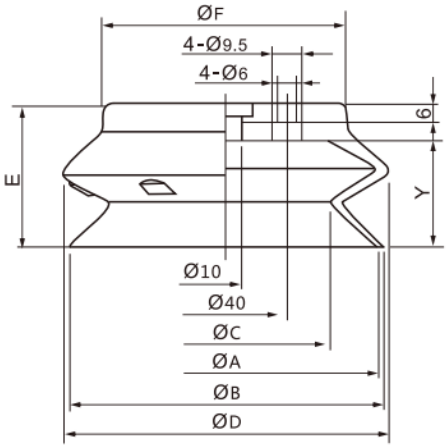

Вакуумный захват	A	B	C	D	E	F	Y
SZP100HB□	100	103	68,6	106,7	48,5	80	35,5
SZP125HB□	125	129	88,6	135	56	105	44

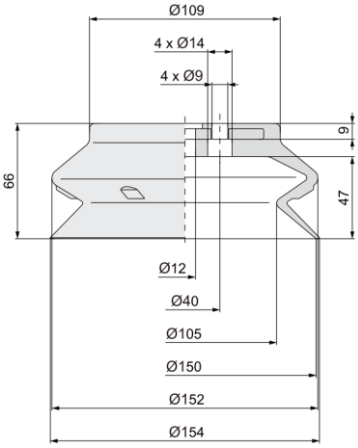

Вакуумная присоска
SZP2-150HB□

Версия 06.2026
Все права защищены

SZPT/X

Вакуумный захват для тяжелых применений

Описание

- Вакуумная присоска с монтажной резьбой;
- Надежная присоска больших размеров;
- Усиленная конструкция для переноса тяжелых заготовок

[ ][ ][ ][ ][ ] - [ ] - [ ]

Серия

SZP	

Подвод вакуума

T	Осевой
X	Радиальный

Диаметр присоски

32	32 мм
40	40 мм
50	50 мм
63	63 мм
80	80 мм
100	100 мм
125	125 мм

Форма присоски

H	Плоская
HB	Сильфонная 1,5 гофры

Материал присоски

N	Резина
S	Силикон

Подключение вакуума

-	Для SZPT
B01	Резьба Rc1/8 (для SZPX)

Монтаж/подвод вакуума

A14	Наружная резьба M14x1
A16	Наружная резьба M16x1
B5	Внутренняя резьба M5x0,8
B8	Внутренняя резьба M8x1,2
B10	Внутренняя резьба M10x1,2
B12	Внутренняя резьба M12x1,75
B16	Внутренняя резьба M16x1,5

Пример заказа: присоска серии SZPT, диаметр 50 мм, форма присоски плоская, материал присоски резина, с адаптером с внутренней резьбой M10x1,2
Код заказа: **SZPT50HN-B10**

Тип и свойства захватов

Серия	Подключение	Тип резьбы	Размер резьбы	Ø32	Ø40, Ø50	Ø63, Ø80	Ø100, Ø125
SZPT	A14	Наружная резьба	M14x1		●		
	A16		MX6x1			●	●
	B5	Внутренняя резьба	M5x0,8	●			
	B8		M8x1,2	●	●	●	
	B10		M10x1,2	●	●	●	
	B12		M12x1,75			●	●
	B16		M16x1,5			●	●
SZPX	B8		M8x1,2		●	●	
	B10		M10x1,2		●	●	●
	B12		M12x1,75			●	●

Диаметр	Ø32	Ø40	Ø50	Ø63	Ø80	Ø100	Ø125
Плоская (H)	●	●	●	●	●	●	●
Сильфонная (HB)	●	●	●	●	●	●	●

Технические характеристики

Основные технические характеристики								
Диаметр присоски, мм		32	40	50	63	80	100	125
Рабочая среда		Сжатый воздух по ISO 8573-1:2010 [7:-:-]						
Рабочее давление, бар		-0,95...0						
Номинальное усилие удержания при -0,6 бар, Н		48	75	117	187	301	471	736
Рабочая температура, °C	Резина	0...+120						
	Силикон	-30...+200						

Все права защищены

Замена присоски

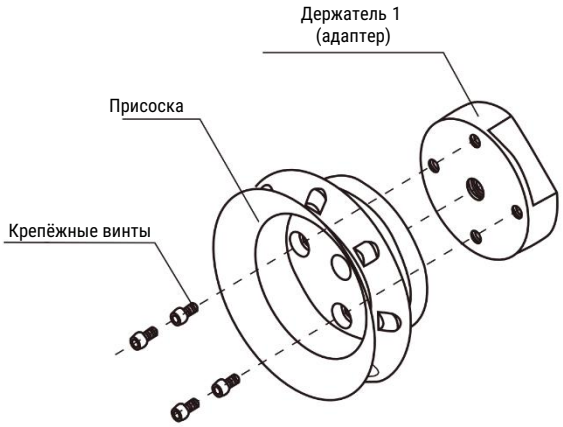

Диаметр присоски	Держатель присоски (адаптер)		
	SZPT		SZPX
	Наружная резьба	Внутренняя резьба	Наружная резьба
	Подвод вакуума	Подвод вакуума 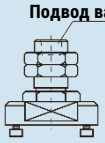	Монтаж, Подвод вакуума 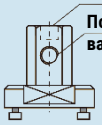
Ø32	SZPT0- B5 B8 B10	SZPT0-A14	SZPX0- B8 B01- B10
Ø40, Ø50	SZPT1- B8 B10	SZPT1-A14	SZPX1- B8 B01- B10
Ø63, Ø80	SZPT2- B8 B10 B12 B16	SZPT2-A16	SZPX2- B10 B01- B12
Ø100, Ø125	SZPT3- B12 B16	SZPT3-A16	SZPX3- B10 B01- B12

Основные размеры – адаптеры для присосок SZPT

Подключение вакуума: внутренняя резьба

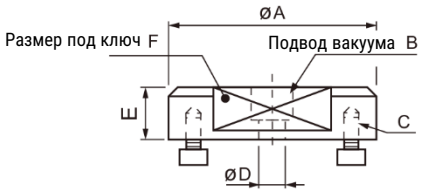

Адаптер	ØA	B	C	ØD	E	F
SZPT0-B5	21	M5x0,8	3 – M2,5x0,45	2	11,5	24
SZPT0-B8		M5x1,25		6		
SZPT0-B10		M10x1,5				
SZPT1-B8	28	M8x1,25	3 – M3x0,5	6	11,5	24
SZPT1-B10		M10x1,5				
SZPT2-B8	48	M8x1,25	4 – M4x0,7	8	11,5	37
SZPT2-B10		M10x1,5				
SZPT2-B12		M12x1,75				
SZPT2-B16		M16x1,75				
SZPT0-B12	70	M12x1,75	4 – M5x0,8	10	13	60
SZPT0-B16		M16x1,75				

Подключение вакуума: наружная резьба

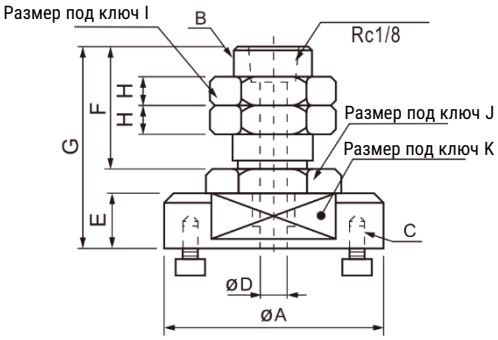

Держатель	ØA	B	C	ØD	E	F	G	H	I	J	K
SZPT0-A14	16	M14x1	3 – M2,5x0,45	3	11,5	25	41,5	5	19	19	22
SZPT1-A14	28		3 – M3x0,5	3	11,5	25	41,5	5	19	19	24
SZPT2-A16	45	M16x1,5	4 – M4x0,7	8	11,5	25	41,5	6	22	24	37
SZPT3-A16	70		4 – M5x0,8	8	13	25	43	6	22	24	60

Основные размеры – держатели для присосок SZPX

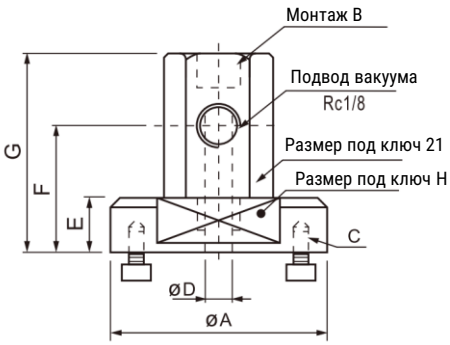

Держатель	ØA	B	C	ØD	E	F	G	H
SZPX0-B01-B8	16	M8x1,25	3 – M2,5x0,45	3	11,5	15	48,5	22
SZPX0-B01-B10		M10x1,5						
SZPX1-B01-B8	28	M8x1,25	3 – M3x0,5	3	11,5	15	48,5	24
SZPX1-B01-B10		M10x1,5	3 – M3x0,5					
SZPX2-B01-B10	45	M10x1,5	4 – M4x0,7	4	11,5	16,5	48,5	37
SZPX2-B01-B12		M12x1,75						
SZPX3-B01-B10	70	M10x1,5	4 – M5x0,8	4	13	28	50	60
SZPX3-B01-B12		M12x1,75						

Версия 06.2026
Все права защищены

Основные размеры – присоски плоские SZPT, держать присоски с внутренней резьбой

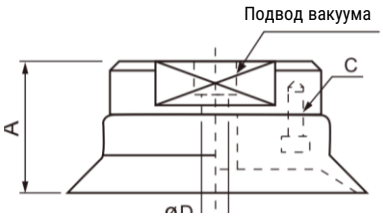

Вакуумный захват	ØA	B	C	D	Адаптер
SZPT32H□-B5	19,5	M5x0,8	3 – M2,5x0,45	5	SZPT0-B5
SZPT32H□-B8		M8x1,25			SZPT0-B8
SZPT32H□-B10		M10x1,5			SZPT0-B10
SZPT40H□-B8	23	M8x1,25	3 – M3x0,5	6	SZPT1-B8
SZPT40H□-B10		M10x1,5			SZPT1-B10
SZPT50H□-B8		M8x1,25			SZPT1-B8
SZPT50H□-B10		M10x1,5			SZPT1-B10
SZPT63H□-B8	16	M8x1,25	4 – M4x0,7	8	SZPT2-B8
SZPT63H□-B10		M10x1,5			SZPT2-B10
SZPT63H□-B12		M12x1,75			SZPT2-B12
SZPT63H□-B16		M16x1,5			SZPT2-B16
SZPT80H□-B8	28	M8x1,25			SZPT2-B8
SZPT80H□-B10		M10x1,5			SZPT2-B10
SZPT80H□-B12		M12x1,75			SZPT2-B12
SZPT80H□-B16		M16x1,5			SZPT2-B16
SZPT100H□-B1 2	34	M12x1,75	4 – M5x0,8	10	SZPT3-B12
SZPT100H□-B16		M16x1,5			SZPT3-B16
SZPT125□-B12		M12x1,75			SZPT3-B12
SZPT125H□-B1 6		M16x1,5			SZPT3-B16

Основные размеры – присоски сильфонные SZPT, держатель присоски с внутренней резьбой

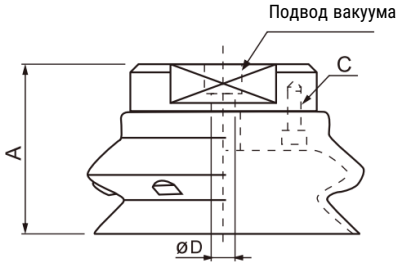

Вакуумный захват	ØA	B	C	D	Адаптер
SZPT32HB□-B5	30	M5x0,8	3 – M2,5x0,45	5	SZPT0-B5
SZPT32HB□-B8		M8x1,25			SZPT0-B8
SZPT32HB□-B10		M10x1,5			SZPT0-B10
SZPT40HB□-B8	32	M8x1,25	3 – M3x0,5	6	SZPT1-B8
SZPT40HB□-B10		M10x1,5			SZPT1-B10
SZPT50HB□-B8	35,5	M8x1,25			SZPT1-B8
SZPT50HB□-B10		M10x1,5			SZPT1-B10
SZPT63HB□-B8	43	M8x1,25	4 – M4x0,7	8	SZPT2-B8
SZPT63HB□-B10		M10x1,5			SZPT2-B10
SZPT63HB□-B12		M12x1,75			SZPT2-B12
SZPT63HB□-B16		M16x1,5			SZPT2-B16
SZPT80HB□-B8	48,5	M8x1,25			SZPT2-B8
SZPT80HB□-B10		M10x1,5			SZPT2-B10
SZPT80HB□-B12		M12x1,75			SZPT2-B12
SZPT80HB□-B16		M16x1,5			SZPT2-B16
SZPT100HB□-B1 2	60,5	M12x1,75	4 – M5x0,8	10	SZPT3-B12
SZPT100HB□-B16		M16x1,5			SZPT3-B16
SZPT125HB□-B12	67	M12x1,75			SZPT3-B12
SZPT125HB□-B1 6		M16x1,5			SZPT3-B16

Основные размеры – присоски плоские SZPT, держать присоски с наружной резьбой

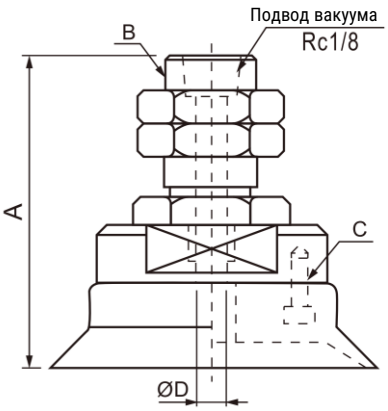

Вакуумный захват	ØA	B	C	D	Адаптер
SZPT32H□-A14	49,5	M14x1,0	3 – M2,5x0,45	3	SZPT0-A14
SZPT40H□-A14	53		3 – M3x0,5		SZPT1-A14
SZPT50H□-A14					SZPT1-A14
SZPT63H□-A16	56	M16x0,7	4 – M4x0,7	8	SZPT2-A16
SZPT80H□-A16	58				SZPT2-A16
SZPT100H□-A16	64				SZPT3-A16
SZPT125H□-A16					SZPT3-A16

Все права защищены

Основные размеры – присоски сильфонные SZPT, держатель присоски с наружной резьбой

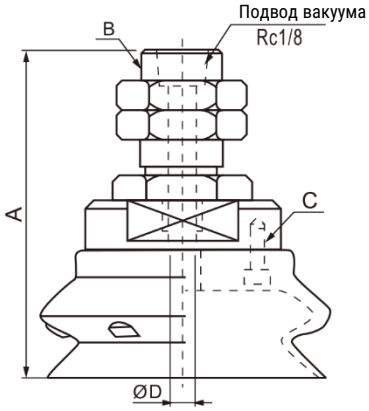

Вакуумный захват	ØA	B	C	D	Адаптер
SZPT32HB□-A14	60	M14x1,0	3 – M2,5x0,45	3	SZPT0-A14
SZPT40HB□-A14	62		3 – M3x0,5		SZPT1-A14
SZPT50HB□-A14	65,5				SZPT1-A14
SZPT63HB□-A16	73	M16x0,7	4 – M4x0,7	8	SZPT2-A16
SZPT80HB□-A16	78,5				SZPT2-A16
SZPT100HB□-A16	90,5				SZPT3-A16
SZPT100HB□-A16	99				SZPT3-A16

Основные размеры – присоски плоские SZPT, держать присоски с наружной резьбой

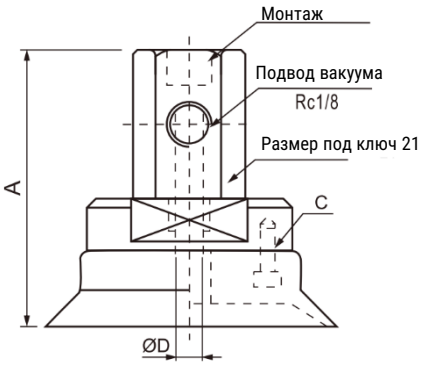

Вакуумный захват	ØA	B	C	D	Адаптер
SZPT32H□-B01-B8	56,5	M8x1,25	3 – M2,5x0,45	3	SZPX0-B8
SZPT32H□-B01-B10		M10x1,5			SZPX0-B10
SZPT40H□-B01-B8	60	M8x1,25	3 – M3x0,5		SZPX0-B8
SZPT40H□-B01-B10		M10x1,5			SZPX0-B10
SZPT50H□-B01-B8		M8x1,25			SZPX0-B8
SZPT50H□-B01-B10		M10x1,5			SZPX0-B10
SZPT63H□-B01-B10	63	M10x1,5	4 – M4x0,7	4	SZPX0-B10
SZPT63H□-B01-B12		M12x1,75			SZPX0-B12
SZPT80H□-B01-B10	65	M10x1,5			SZPX0-B10
SZPT80H□-B01-B12		M12x1,75			SZPX0-B12
SZPT100H□-B01-B10	71	M10x1,5			SZPX0-B10
SZPT100H□-B01-B12		M12x1,75			SZPX0-B12
SZPT125H□-B01-B10		M10x1,5			SZPX0-B10
SZPT125H□-B01-B12		M12x1,75			SZPX0-B12

Основные размеры – присоски сильфонные SZPT, держать присоски с наружной резьбой

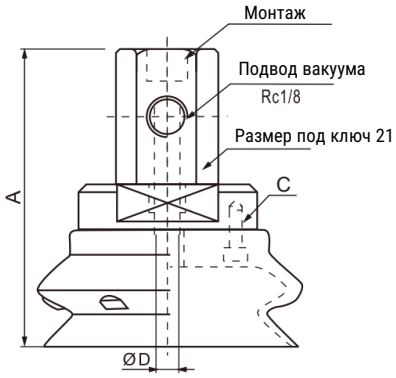

Вакуумный захват	ØA	B	C	D	Адаптер
SZPT32H□-B01-B8	50	M8x1,25	3 – M2,5x0,45	3	SZPX0-B8
SZPT32H□-B01-B10		M10x1,5			SZPX0-B10
SZPT40H□-B01-B8	69	M8x1,25	3 – M3x0,5		SZPX0-B8
SZPT40H□-B01-B10		M10x1,5			SZPX0-B10
SZPT50H□-B01-B8	72,5	M8x1,25			SZPX0-B8
SZPT50H□-B01-B10		M10x1,5			SZPX0-B10
SZPT63H□-B01-B10	80	M10x1,5	4 – M4x0,7	4	SZPX0-B10
SZPT63H□-B01-B12		M12x1,75			SZPX0-B12
SZPT80H□-B01-B10	85,5	M10x1,5			SZPX0-B10
SZPT80H□-B01-B12		M12x1,75			SZPX0-B12
SZPT100H□-B01-B10	97,5	M10x1,5			SZPX0-B10
SZPT100H□-B01-B12		M12x1,75			SZPX0-B12
SZPT125H□-B01-B10	106	M10x1,5			SZPX0-B10
SZPT125H□-B01-B12		M12x1,75			SZPX0-B12

Версия 06.2026
Все права защищены

SZPT/X

Вакуумный захват для тяжелых применений с компенсатором высоты

Описание

- Вакуумный захват с держателем;
- Надежная присоска больших размеров;
- Усиленная конструкция для переноса тяжелых заготовок;
- Компенсатор высоты с ходом 25…100

[ ][ ][ ][ ][ ][ ][ ] - [ ] - [ ]

Серия

SZP	

Подвод вакуума

T	Осевой
X	Радиальный

Диаметр присоски

32	32 мм
40	40 мм
50	50 мм
63	63 мм
80	80 мм
100	100 мм
125	125 мм

Форма присоски

H	Плоская
HB	Сильфонная 1,5 гофры

Материал присоски

N	Резина
S	Силикон

Тип компенсатора

J	Без защиты от проворота

Ход компенсатора высоты

25	25 мм
50	50 мм
75	75 мм
100	100 мм

Подключение вакуума

B01	Резьба Rc1/8

Подключение вакуума

A18	Наружная резьба M18x1,5
A22	Наружная резьба M22x1,5

Пример заказа: присоска серии SZPT, диаметр 50 мм, форма присоски плоская, материал присоски резина, с компенсатором высоты ходом 50 мм с держателем с наружной резьбой M18x1,5
Код заказа: **SZPT50HNJ50-B01-A18**

Тип и свойства присосок

Подключение	Тип резьбы	Размер резьбы	Ø32, Ø40, Ø50, Ø63, Ø80	Ø100, Ø125
A18	Наружная резьба	M18x1,5	●	
A22		M22x1,5		●

Диаметр	Ø32	Ø40	Ø50	Ø63	Ø80	Ø100	Ø125
Плоская (H)	●	●	●	●	●	●	●
Сильфонная (HB)	●	●	●	●	●	●	●

	Ø32, Ø40, Ø50, Ø63, Ø80	Ø100, Ø125
Ход компенсатора 0 мм	6,9 Н	10 Н
Полный ход компенсатора	11,8 Н	15 Н

Технические характеристики

Основные технические характеристики								
Диаметр присоски, мм		32	40	50	63	80	100	125
Рабочая среда		Сжатый воздух по ISO 8573-1:2010 [7:-:-]						
Рабочее давление, бар		-0,95…0						
Номинальное усилие удержания при -0,6 бар, Н		48	75	117	187	301	471	736
Ход компенсатора высоты, мм		25…100						
Рабочая температура, °C	Резина	0…+120						
	Силикон	-30…+200						

Все права защищены

Замена присоски

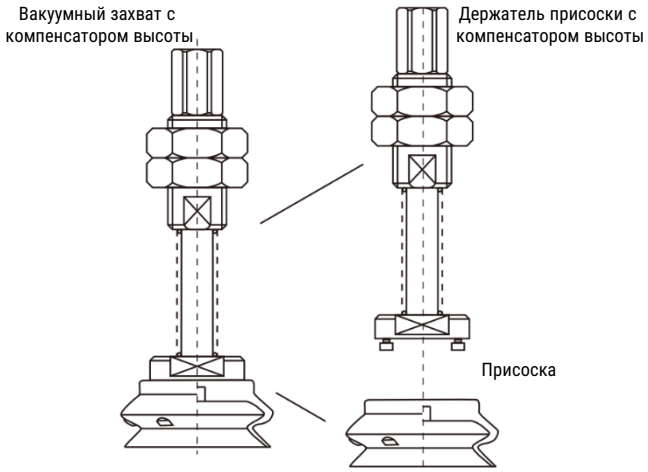

Затяните шестигранные болты на нижней стороне вакуумной присоски с помощью ключа. Обеспечьте равномерное усилие затяжки для достижения плотного прилегания присоски к алюминиевому держателю без зазоров.

Диаметр присоски	Держатель присоски с компенсатором высоты	
	SZPT	SZPX
	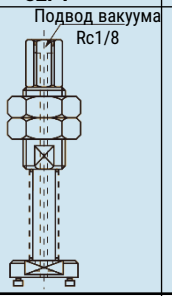	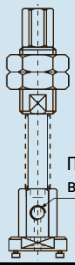
Ø32	25 SZPT0J- 50 -B01-A18 75	25 SZPX0J- 50-B01-A18 75
Ø40, Ø50	25 SZPT1J- 50 -B01-A18 75	25 SZPX1J- 50-B01-A18 75
Ø63, Ø80	25 SZPT2J- 50 -B01-A18 75	25 SZPX2J- 50-B01-A18 75
Ø100, Ø125	25 SZPT3J- 50 -B01-A18 75 100	25 SZPT3J- 50 -B01-A18 75 100

Основные размеры – держатели для присосок SZPT

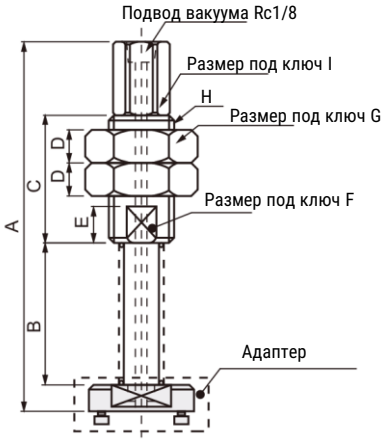

Держатель с компенсатором высоты	A	B	C	D	E	F	G	H	I	Адаптер
SZPT0J25-B01 -A18	107	40	35	9	10	16	27	M18x1,5	14	SZPT0-B8
SZPT0J50-B01-A18	142	75								
SZPT0J75-B01 -A18	478	116								
SZPT1J25-B01 -A18	107	40								SZPT1-B8
SZPT1J50-B01 -A18	142	75								
SZPT1J75-B01 -A18	478	116								
SZPT2J25-B01-A18	107	40								SZPT2-B8
SZPT2J50-B01-A18	142	75								
SZPT2J75-B01 -A18	478	116								
SZPT3J25-B01-A22	131	44	50	9,5	10	19	30	M22x1,5	17	SZPT3-B12
SZPT3J50-B01-A22	167	80								
SZPT3J75-B01-A22	197	120								
SZPT3J100-B01-A22	242	155								

Основные размеры – держатели для присосок SZPX

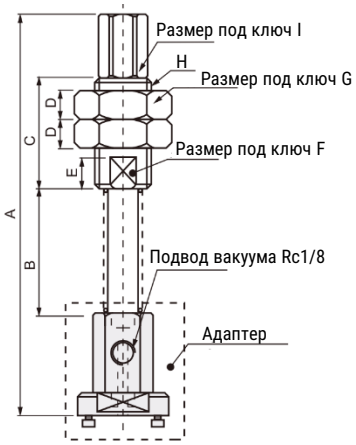

Компенсатор высоты	A	B	C	D	E	F	G	H	I	Адаптер
SZPX0J25-B01 -A18	139,5	40	35	9	10	16	27	M18x1,5	14	SZPX0-B8
SZPX0J50-B01-A18	174,5	75								
SZPX0J75-B01 -A18	210,5	116								
SZPX1J25-B01-A18	139,5	40								SZPX1-B8
SZPX1J50-B01-A18	174,5	75								
SZPX1J75-B01-A18	210,5	116								
SZPX2J25-B01 -A18	139,5	40								SZPX2-B8
SZPX2J50-B01-A18	174,5	75								
SZPX2J75-B01 -A18	210,5	116								
SZPX3J25-B01-A22	165	44	50	9,5	10	19	30	M22x1,5	17	SZPX3-B12
SZPX3J50-B01-A22	201	80								
SZPX3J75-B01-A22	241	120								
SZPX3J100-B01-A22	276	155								

Все права защищены

Основные размеры – присоски плоские SZPT, с компенсатором высоты

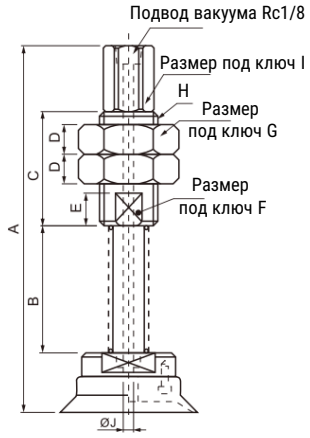

Вакуумный захват	A	B	C	D	E	F	G	H	I	ØJ	Держатель с компенсатором высоты
SZPT32H□J25-B01-A18	115	40	35	9	10	16	27	M18x1,5	14	3	SZPT0J25-B01-A18
SZPT32H□J50-B01-A18	150	75									SZPT0J50-B01-A18
SZPT32H□J75-B01-A18	186	116									SZPT0J75-B01-A18
SZPT40H□J25-B01-A18	118,5	40									SZPT1J25-B01-A18
SZPT40H□J50-B01-A18	153,5	75									SZPT1J50-B01 -A18
SZPT40H□J75-B01-A18	189,5	116									SZPT1J75-B01-A18
SZPT50H□J25-B01-A18	118,5	40									SZPT1J25-B01-A18
SZPT50H□J50-B01-A18	153,5	75									SZPT1J50-B01-A18
SZPT50H□J75-B01-A18	189,5	116									SZPT1J75-B01-A18
SZPT63H□J25-B01-A18	121,5	40									SZPT2J25-B01-A18
SZPT63H□J50-B01-A18	156,5	75									SZPT2J50-B01-A18
SZPT63H□J75-B01-A18	192,5	116									SZPT2J75-B01-A18
SZPT80H□J25-B01-A18	123,5	40									SZPT2J25-B01-A18
SZPT80H□J50-B01-A18	158,5	75									SZPT2J50-B01-A18
SZPT80H□J75-B01-A18	194,5	116									SZPT2J75-B01-A18
SZPT100H□J25-B01-A22	152	44	50	9,5	10	19	30	M22x1,5	17	4	SZPT3J25-B01-A22
SZPT100H□J50-B01-A22	188	80									SZPT3J50-B01-A22
SZPT100H□J75-B01-A22	228	120									SZPT3J75-B01-A22
SZPT100H□J100-B01-A22	163	155									SZPT3J100-B01-A22
SZPT125H□J25-B01-A22	152	44									SZPT3J25-B01-A22
SZPT125H□J50-B01-A22	188	80									SZPT3J50-B01-A22
SZPT125H□J75-B01-A22	228	120									SZPT3J75-B01-A22
SZPT125H□J100-B01-A22	163	155									SZPT3J100-B01-A22

Основные размеры – присоски сильфонные SZPT, с компенсатором высоты

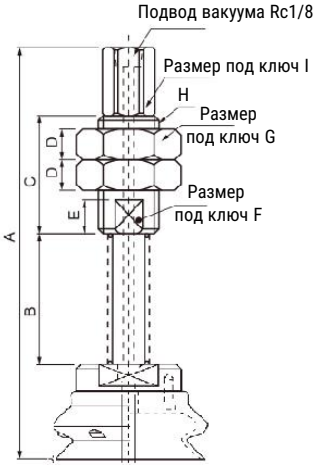

Вакуумный захват	A	B	C	D	E	F	G	H	I	ØJ	Держатель с компенсатором высоты
SZPT32HB□J25-B01-A18	125,5	40	35	9	10	16	27	M18x1,5	14	3	SZPT0J25-B01-A18
SZPT32HB□J50-B01-A18	160,5	75									SZPT0J50-B01-A18
SZPT32HB□J75-B01-A18	196,5	116									SZPT0J75-B01-A18
SZPT40HB□J25-B01-A18	127,5	40									SZPT1J25-B01-A18
SZPT40HB□J50-B01-A18	162,5	75									SZPT1J50-B01 -A18
SZPT40HB□J75-B01-A18	162,5	116									SZPT1J75-B01-A18
SZPT50HB□J25-B01-A18	106	40									SZPT1J25-B01-A18
SZPT50HB□J50-B01-A18	166	75									SZPT1J50-B01-A18
SZPT50HB□J75-B01-A18	202	116									SZPT1J75-B01-A18
SZPT63HB□J25-B01-A18	138,5	40									SZPT2J25-B01-A18
SZPT63HB□J50-B01-A18	173,5	75									SZPT2J50-B01-A18
SZPT63HB□J75-B01-A18	209,5	116									SZPT2J75-B01-A18
SZPT80HB□J25-B01-A18	144	40									SZPT2J25-B01-A18
SZPT80HB□J50-B01-A18	179	75									SZPT2J50-B01-A18
SZPT80HB□J75-B01-A18	215	116									SZPT2J75-B01-A18
SZPT100HB□J25-B01-A22	178,5	44	50	9,5	10	19	30	M22x1,5	17	4	SZPT3J25-B01-A22
SZPT100HB□J50-B01-A22	214,5	80									SZPT3J50-B01-A22
SZPT100HB□J75-B01-A22	254,5	120									SZPT3J75-B01-A22
SZPT100HB□J100-B01-A22	289,5	155									SZPT3J100-B01-A22
SZPT125HB□J25-B01-A22	185	44									SZPT3J25-B01-A22
SZPT125HB□J50-B01-A22	221	80									SZPT3J50-B01-A22
SZPT125HB□J75-B01-A22	161	120									SZPT3J75-B01-A22
SZPT125HB□J100-B01-A22	296	155									SZPT3J100-B01-A22

Все права защищены

Основные размеры – присоски плоские SZPX, с компенсатором высоты

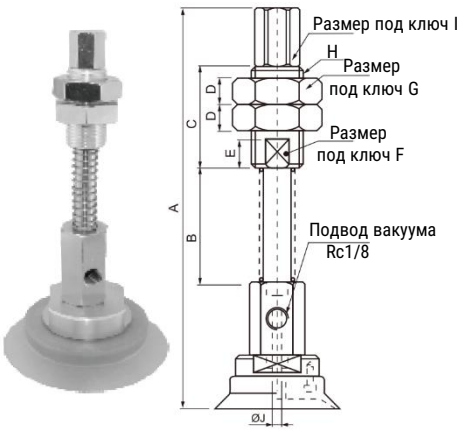

Вакуумный захват	A	B	C	D	E	F	G	H	I	ØJ	Компенсатор высоты
SZPX32H□J25-B01-A18	147,5	40	35	9	10	16	27	M18x1,5	14	3	SZPX0J25-B01-A18
SZPX32H□J50-B01-A18	182,5	75									SZPX0J50-B01-A18
SZPX32H□J75-B01-A18	218,5	116									SZPX0J75-B01-A18
SZPX40H□J25-B01-A18	151	40									SZPX1J25-B01-A18
SZPX40H□J50-B01-A18	186	75									SZPX1J50-B01-A18
SZPX40H□J75-B01-A18	222	116									SZPX1J75-B01-A18
SZPX50H□J25-B01-A18	151	40									SZPX1J25-B01-A18
SZPX50H□J50-B01-A18	186	75									SZPX1J50-B01-A18
SZPX50H□J75-B01-A18	222	116									SZPX1J75-B01-A18
SZPX63H□J25-B01-A18	154	40									SZPX2J25-B01-A18
SZPX63H□J50-B01-A18	189	75									SZPX2J50-B01-A18
SZPX63H□J75-B01-A18	225	116									SZPX2J75-B01-A18
SZPX80H□J25-B01-A18	156	40									SZPX2J25-B01-A18
SZPX80H□J50-B01-A18	191	75									SZPX2J50-B01-A18
SZPX80H□J75-B01-A18	227	116									SZPX2J75-B01-A18
SZPX100H□J25-B01-A22	186	44	50	9,5	10	19	30	M22x1,5	17	4	SZPX3J25-B01-A22
SZPX100H□J50-B01-A22	222	80									SZPX3J50-B01-A22
SZPX100H□J75-B01-A22	162	120									SZPX3J75-B01-A22
SZPX100H□J100-B01-A22	297	155									SZPX3J100-B01-A22
SZPX125H□J25-B01-A22	186	44									SZPX3J25-B01-A22
SZPX125H□J50-B01-A22	222	80									SZPX3J50-B01-A22
SZPT125H□J75-B01-A22	162	120									SZPX3J75-B01-A22
SZPX125H□J100-B01-A22	297	155									SZPX3J100-B01-A22

Основные размеры – присоски сильфонные SZPX, с компенсатором высоты

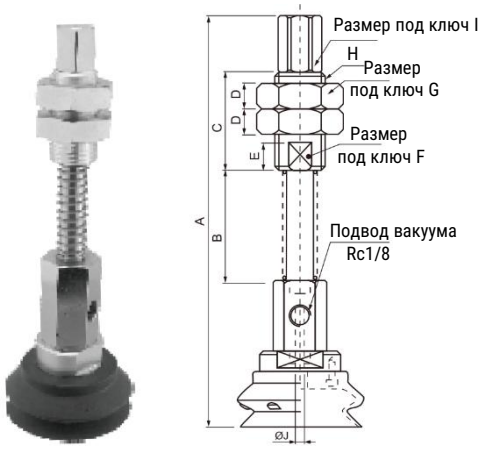

Вакуумный захват	A	B	C	D	E	F	G	H	I	ØJ	Компенсатор высоты
SZPX32HB□J25-B01-A18	158	40	35	9	10	16	27	M18x1,5	14	3	SZPX0J25-B01-A18
SZPX32HB□J50-B01-A18	193	75									SZPX0J50-B01-A18
SZPX32HB□J75-B01-A18	229	116									SZPX0J75-B01-A18
SZPX40HB□J25-B01-A18	160	40									SZPX1J25-B01-A18
SZPX40HB□J50-B01-A18	195	75									SZPX1J50-B01-A18
SZPX40HB□J75-B01-A18	231	116									SZPX1J75-B01-A18
SZPX50HB□J25-B01-A18	163,5	40									SZPX1J25-B01-A18
SZPX50HB□J50-B01-A18	198,5	75									SZPX1J50-B01-A18
SZPX50HB□J75-B01-A18	234,5	116									SZPX1J75-B01-A18
SZPX63HB□J25-B01-A18	171	40									SZPX2J25-B01-A18
SZPX63HB□J50-B01-A18	206	75									SZPX2J50-B01-A18
SZPX63HB□J75-B01-A18	242	116									SZPX2J75-B01-A18
SZPX80HB□J25-B01-A18	176,5	40									SZPX2J25-B01-A18
SZPX80HB□J50-B01-A18	211,5	75									SZPX2J50-B01-A18
SZPX80HB□J75-B01-A18	247,5	116									SZPX2J75-B01-A18
SZPX100HB□J25-B01-A22	212,5	44	50	9,5	10	19	30	M22x1,5	17	4	SZPX3J25-B01-A22
SZPX100HB□J50-B01-A22	248,5	80									SZPX3J50-B01-A22
SZPX100HB□J75-B01-A22	288,5	120									SZPX3J75-B01-A22
SZPX100HB□J100-B01-A22	323,5	155									SZPX3J100-B01-A22
SZPX125HB□J25-B01-A22	221	44									SZPX3J25-B01-A22
SZPX125HB□J50-B01-A22	257	80									SZPX3J50-B01-A22
SZPT125HB□J75-B01-A22	297	120									SZPX3J75-B01-A22
SZPX125HB□J100-B01-A22	332	155									SZPX3J100-B01-A22

Версия 06.2026
Все права защищены

SZP2-T/X

Вакуумный захват для тяжелых применений с компенсатором угла

Описание

- Вакуумный захват с держателем;
- Надежная присоска больших размеров;
- Усиленная конструкция для переноса тяжелых заготовок;
- Компенсатор угла 15 градусов

[ ] - [ ] [ ] [ ] [ ] [ ]

Серия

SZP2	

Подвод вакуума

T	Осевой
X	Радиальный

Тип компенсатора

F	Компенсатор угла

Диаметр присоски

32	32 мм
40	40 мм
50	50 мм
63	63 мм
80	80 мм
100	100 мм
125	125 мм

Материал присоски

N	Резина
S	Силикон

Форма присоски

H	Плоская
HB	Сильфонная 1,5 гофры

Пример заказа: присоска серии SZP2, осевой подвод вакуума, диаметр присоски 50 мм, форма присоски плоская, материал присоски резина, с компенсатором угла
Код заказа: **SZP2-TF50HN**

Тип и свойства присосок

Диаметр	Ø32	Ø40	Ø50	Ø63	Ø80	Ø100	Ø125
Плоская (H)	●	●	●	●	●	●	●
Сильфонная (HB)	●	●	●	●	●	●	●

Технические характеристики

Основные технические характеристики								
Диаметр присоски, мм		32	40	50	63	80	100	125
Рабочая среда		Сжатый воздух по ISO 8573-1:2010 [7:-:-]						
Рабочее давление, бар		-0,95…0						
Номинальное усилие удержания при -0,6 бар, Н		48	75	117	187	301	471	736
Макс отклонение компенсатора угла, °		15						
Рабочая температура, °C	Резина	0…+120						
	Силикон	-30…+200						

Все права защищены

Основные размеры – держатели для присосок, осевой подвод вакуума

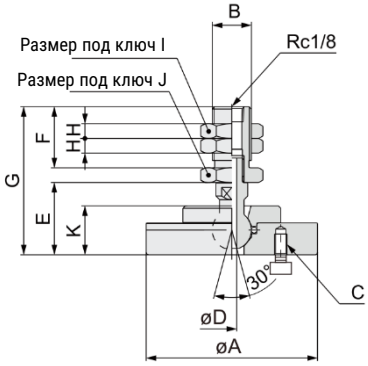

Держатель с компенсатором угла	ØA	B	C	ØD	E	F	G	H	I	J	K
SZP2A-TF0	30	M14x1	3-M2,5x0,45	2	21,5	21	47,5	5	19	19	14,5
SZP2A-TF1	30	M14x1	3-M3x0,5	2	21,5	21	47,5	5	19	19	14,5
SZP2A-TF2	50	M16x1,5	4-M4x0,7	4	28,5	25	59,5	6	22	22	19
SZP2A-TF3	70	M16x1,5	4-M5x0,8	4	29,5	25	60,5	6	22	22	20

Основные размеры – держатели для присосок, радиальный подвод вакуума

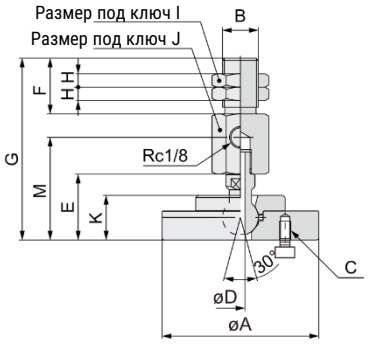

Держатель с компенсатором угла	ØA	B	C	ØD	E	F	G	H	I	J	K
SZP2A-XF0	30	M14x1	3-M2,5x0,45	2	21,5	21	59,5	5	19	19	14,5
SZP2A-XF1	30	M14x1	3-M3x0,5	2	21,5	21	59,5	5	19	19	14,5
SZP2A-XF2	50	M16x1,5	4-M4x0,7	4	28,5	25	80,5	6	22	22	19
SZP2A-XF3	70	M16x1,5	4-M5x0,8	4	29,5	25	81,5	6	22	22	20

Основные размеры – присоски плоские, осевой подвод вакуума

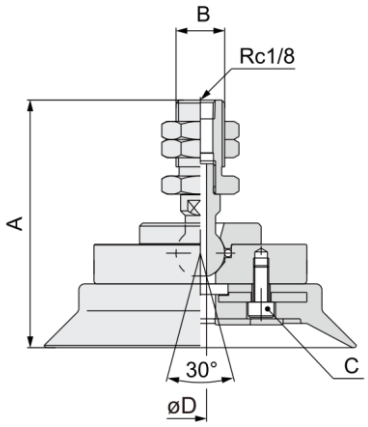

Вакуумный захват	ØA	B	C	ØD	Держатель с компенсатором угла
SZP2-TF32H☐	55,5	M14x1	3-M2,5x0,45	2	SZP2A-TF0
SZP2-TF40H☐	59		3-M3x0,5		SZP2A-TF1
SZP2-TF50H☐	59				
SZP2-TF63H☐	74	M16x1,5	4-M4x0,7	4	SZP2A-TF2
SZP2-TF80H☐	76				
SZP2-TF100H☐	81,5		4-M5x0,8		SZP2A-TF3
SZP2-TF125H☐	81,5				

Основные размеры – присоски сильфонные, осевой подвод вакуума

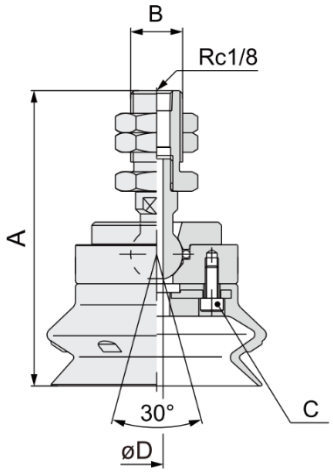

Вакуумный захват	ØA	B	C	ØD	Держатель с компенсатором угла
SZP2-TF32HB☐	66	M14x1	3-M2,5x0,45	2	SZP2A-TF0
SZP2-TF40HB☐	68		3-M3x0,5		SZP2A-TF1
SZP2-TF50HB☐	71,5				
SZP2-TF63HB☐	91	M16x1,5	4-M4x0,7	4	SZP2A-TF2
SZP2-TF80HB☐	96,5				
SZP2-TF100HB☐	108		4-M5x0,8		SZP2A-TF3
SZP2-TF125HB☐	116,5				

Все права защищены

Основные размеры – присоски плоские, радиальный подвод вакуума

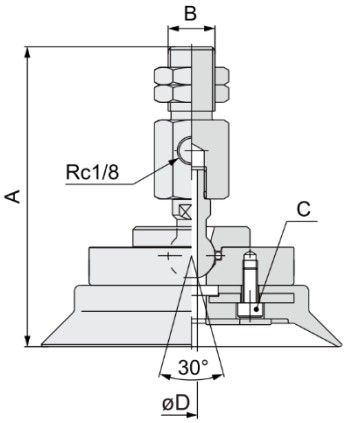

Держатель	ØA	B	C	ØD	Держатель с компенсатором угла
SZP2-XF32H☐	67,5	M14x1	3-M2,5x0,45	2	SZP2A-XF0
SZP2-XF40H☐	71		3-M3x0,5		SZP2A-XF1
SZP2-XF50H☐	71				
SZP2-XF63H☐	95	M16x1,5	4-M4x0,7	4	SZP2A-XF2
SZP2-XF80H☐	97				
SZP2-XF100H☐	102,5		4-M5x0,8		SZP2A-XF3
SZP2-XF125H☐	102,5				

Основные размеры – присоски сильфонные, радиальный подвод вакуума

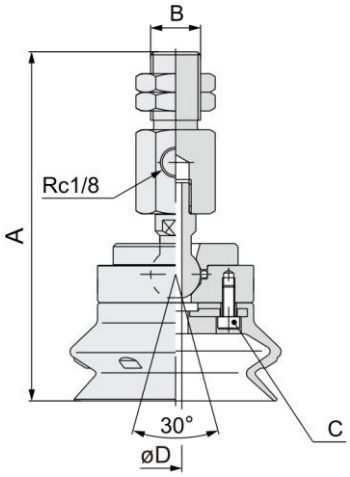

Вакуумный захват	ØA	B	C	ØD	Держатель с компенсатором угла
SZP2-XF32HB☐	78	M14x1	3-M2,5x0,45	2	SZP2A-XF0
SZP2-XF40HB☐	80		3-M3x0,5		SZP2A-XF1
SZP2-XF50HB☐	83,5				
SZP2-XF63HB☐	112	M16x1,5	4-M4x0,7	4	SZP2A-XF2
SZP2-XF80HB☐	117,5				
SZP2-XF100HB☐	129		4-M5x0,8		SZP2A-XF3
SZP2-XF125HB☐	137,5				

Все права защищены

SZP2-T/X

Вакуумный захват для тяжелых применений с компенсаторами высоты и угла

Описание

- Вакуумный захват с держателем;
- Надежная присоска больших размеров;
- Усиленная конструкция для переноса тяжелых заготовок;
- Компенсатор высоты с ходом 25…100;
- Компенсатор угла 15 градусов

[ ] - [ ] [ ] [ ] [ ] [ ] [ ] [ ]

Серия

SZP2	

Подвод вакуума

T	Осевой
X	Радиальный

Тип компенсатора

F	Компенсатор угла

Диаметр присоски

32	32 мм
40	40 мм
50	50 мм
63	63 мм
80	80 мм
100	100 мм
125	125 мм

Форма присоски

H	Плоская
HB	Сильфонная 1,5 гофры

Материал присоски

N	Резина
S	Силикон

Тип компенсатора

JB	Без защиты от проворота

Ход компенсатора высоты

25	25 мм
50	50 мм
75	75 мм
100	100 мм

Пример заказа: присоска серии SZP2, осевой подвод вакуума, диаметр 50 мм, форма присоски плоская, материал присоски резина, с компенсатором угла, компенсатор высоты 50 мм
Код заказа: **SZP2-TF50HNJB50**

Тип и свойства присосок

Диаметр	Ø32	Ø40	Ø50	Ø63	Ø80	Ø100	Ø125
Плоская (H)	●	●	●	●	●	●	●
Сильфонная (HB)	●	●	●	●	●	●	●

	Ø32, Ø40, Ø50, Ø63, Ø80	Ø100, Ø125
Ход компенсатора 0 мм	6,9 Н	10 Н
Полный ход компенсатора	11,8 Н	15 Н

Технические характеристики

Основные технические характеристики								
Диаметр присоски, мм		32	40	50	63	80	100	125
Рабочая среда		Сжатый воздух по ISO 8573-1:2010 [7:-:-]						
Рабочее давление, бар		-0,95…0						
Номинальное усилие удержания при -0,6 бар, Н		48	75	117	187	301	471	736
Ход компенсатора высоты, мм		25…100						
Макс отклонение компенсатора угла, °		15						
Рабочая температура, °C	Резина	0…+120						
	Силикон	-30…+200						

Версия 06.2026
Все права защищены

Основные размеры – держатели для присосок с компенсатором высот и угла, осевой подвод вакуума

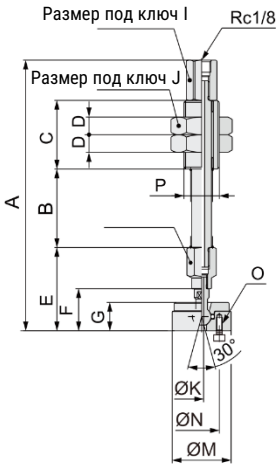

Держатель	A	B	C	D	E	F	G	H	I	J	K	M	N	O	P
SZP2B-TF0JB25	138	40	35	9	42,5	21,5	14,5	13	14	27	2	30	14	3-M2,5x0,45	M18x1,5
SZP2B-TF0JB50	173	75													
SZP2B-TF0JB75	209	111													
SZP2B-TF1JB25	138	40											18	3-M3x0,5	
SZP2B-TF1JB50	173	75													
SZP2B-TF1JB75	209	111													
SZP2B-TF2JB25	172,5	44	50	9,5	54,5	28,5	19	17	17	30	4	50	34	4-M4x0,7	M22x1,5
SZP2B-TF2JB50	208,5	80													
SZP2B-TF2JB75	248,5	120													
SZP2B-TF2JB100	283,5	155													
SZP2B-TF3JB25	173,5	44			55,5	29,5	20	17	17	30	4	70	40	4-M5x0,8	
SZP2B-TF3JB50	209,5	80													
SZP2B-TF3JB75	249,5	120													
SZP2B-TF3J B100	284,5	155													

Основные размеры – держатели для присосок с компенсатором, осевой подвод вакуума

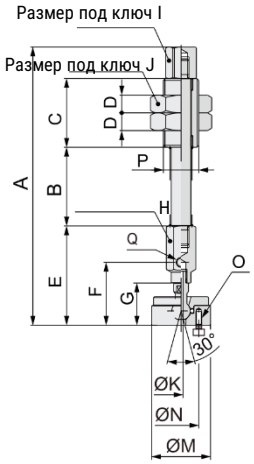

Держатель	A	B	C	D	E	F	G	H	I	J	K	M	N	O	P	Q
SZP2B-XF0JB25	141,5	40	35	9	42,5	21,5	14,5	13	14	27	2	30	14	3-M2,5x0,45	M18x1,5	M5x0,8
SZP2B-XF0JB50	176,5	75														
SZP2B-XF0JB75	212,5	111														
SZP2B-XF1JB25	141,5	40											18	3-M3x0,5		
SZP2B-XF1JB50	176,5	75														
SZP2B-XF1JB75	212,5	111														
SZP2B-XF2JB25	182,5	44	50	9,5	54,5	28,5	19	17	17	30	4	50	34	4-M4x0,7	M22x1,5	Rc1/8
SZP2B-XF2JB50	218,5	80														
SZP2B-XF2JB75	258,5	120														
SZP2B-XF2JB100	293,5	155														
SZP2B-XF3JB25	182,5	44			55,5	29,5	20	17	17	30	4	70	40	4-M5x0,8		
SZP2B-XF3JB50	218,5	80														
SZP2B-XF3JB75	258,5	120														
SZP2B-XF3JB100	293,5	155														

Основные размеры – присоски плоские, осевой подвод вакуума

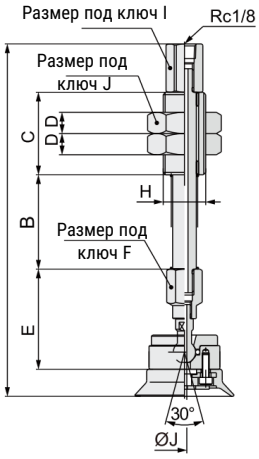

Вакуумный захват	A	B	C	D	E	F	G	H	I	ØJ	Держатель
SZP2-TF32H□JB25	146	40	35	9	42,5	13	27	M18x1,5	14	2	SZP2B-TF0JB25
SZP2-TF32H□JB50	181	75									SZP2B-TF0JB50
SZP2-TF32H□JB75	217	111									SZP2B-TF0JB75
SZP2-TF40H□JB25	149,5	40									SZP2B-TF1JB25
SZP2-TF40H□JB50	184,5	75									SZP2B-TF1JB50
SZP2-TF40H□JB75	220,5	111									SZP2B-TF1JB75
SZP2-TF50H□JB25	149,5	40									SZP2B-TF1JB25
SZP2-TF50H□JB50	184,5	75									SZP2B-TF1JB50
SZP2-TF50H□JB75	220,5	111									SZP2B-TF1JB75
SZP2-TF63H□JB25	187	44	50	9,5	54,5	17	30	M22x1,5	17	4	SZP2B-TF2JB25
SZP2-TF63H□JB50	223	80									SZP2B-TF2JB50
SZP2-TF63H□JB75	163	120									SZP2B-TF2JB75
SZP2-TF63H□JB100	298	155									SZP2B-TF2JB100
SZP2-TF80H□JB25	189	44									SZP2B-TF2JB25
SZP2-TF80H□JB50	225	80									SZP2B-TF2JB50
SZP2-TF80H□JB75	165	120									SZP2B-TF2JB75
SZP2-TF80H□JB100	300	155									SZP2B-TF2JB100
SZP2-TF100H□JB25	194,5	44			55,5						SZP2B-TF3JB25
SZP2-TF100H□JB50	230,5	80									SZP2B-TF3JB50
SZP2-TF100H□JB75	270,5	120									SZP2B-TF3JB75
SZP2-TF100H□JB100	305,5	155									SZP2B-TF3JB100
SZP2-TF125H□JB25	194,5	44									SZP2B-TF3JB25
SZP2-TF125H□JB50	230,5	80									SZP2B-TF3JB50
SZP2-TF125H□JB75	270,5	120									SZP2B-TF3JB75
SZP2-TF125H□JB100	305,5	155									SZP2B-TF3JB100

Все права защищены

Основные размеры – присоски сильфонные, осевой подвод вакуума

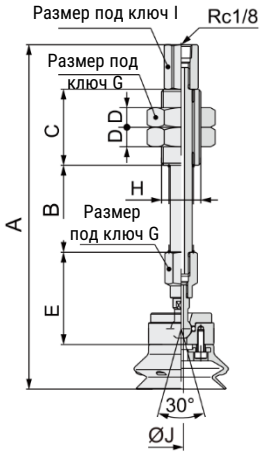

Вакуумный захват	A	B	C	D	E	F	G	H	I	ØJ	Держатель
SZP2-TF32HB□JB25	156,5	40	35	9	42,5	13	27	M18x1,5	14	2	SZP2B-TF0JB25
SZP2-TF32HB□JB50	191,5	75									SZP2B-TF0JB50
SZP2-TF32HB□JB75	227,5	111									SZP2B-TF0JB75
SZP2-TF40HB□JB25	58,5	40									SZP2B-TF1JB25
SZP2-TF40HB□JB50	193,5	75									SZP2B-TF1JB50
SZP2-TF40HB□JB75	229,5	111									SZP2B-TF1JB75
SZP2-TF50HB□JB25	158,5	40									SZP2B-TF1JB25
SZP2-TF50HB□JB50	193,5	75									SZP2B-TF1JB50
SZP2-TF50HB□JB75	229,5	111									SZP2B-TF1JB75
SZP2-TF63HB□JB25	204	44	50	9,5	54,5	17	30	M22x1,5	17	4	SZP2B-TF2JB25
SZP2-TF63HB□JB50	240	80									SZP2B-TF2JB50
SZP2-TF63HB□JB75	280	120									SZP2B-TF2JB75
SZP2-TF63HB□JB100	315	155									SZP2B-TF2JB100
SZP2-TF80HB□JB25	209,5	44									SZP2B-TF2JB25
SZP2-TF80HB□JB50	245,5	80									SZP2B-TF2JB50
SZP2-TF80HB□JB75	285,5	120									SZP2B-TF2JB75
SZP2-TF80HB□JB100	320,5	155									SZP2B-TF2JB100
SZP2-TF100HB□JB25	221	44			55,5						SZP2B-TF3JB25
SZP2-TF100HB□JB50	257	80									SZP2B-TF3JB50
SZP2-TF100HB□JB75	297	120									SZP2B-TF3JB75
SZP2-TF100HB□JB100	332	155									SZP2B-TF3JB100
SZP2-TF125HB□JB25	229,5	44									SZP2B-TF3JB25
SZP2-TF125HB□JB50	165,5	80									SZP2B-TF3JB50
SZP2-TF125HB□JB75	305,5	120									SZP2B-TF3JB75
SZP2-TF125HB□JB100	340,5	155									SZP2B-TF3JB100

Основные размеры – присоски плоские, радиальный подвод вакуума

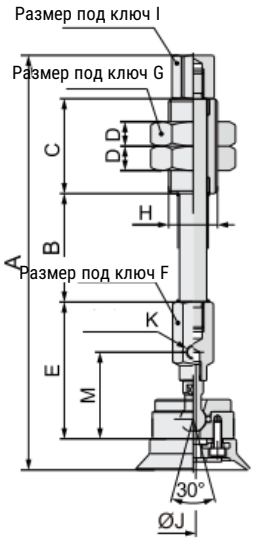

Вакуумный захват	A	B	C	D	E	F	G	H	I	ØJ	K	E	Держатель
SZP2-XF32H□JB25	149,5	40	35	9	42,5	13	27	M18x1,5	14	2	M5x0,8	32	SZP2B-XF0JB25
SZP2-XF32H□JB50	184,5	75											SZP2B-XF0JB50
SZP2-XF32H□JB75	220,5	111											SZP2B-XF0JB75
SZP2-XF40H□JB25	153	40											SZP2B-XF1JB25
SZP2-XF40H□JB50	188	75											SZP2B-XF1JB50
SZP2-XF40H□JB75	224	111											SZP2B-XF1JB75
SZP2-XF50H□JB25	153	40											SZP2B-XF1JB25
SZP2-XF50H□JB50	188	75											SZP2B-XF1JB50
SZP2-XF50H□JB75	224	111											SZP2B-XF1JB75
SZP2-XF63H□JB25	197	44	50	9,5	54,5	17	30	M22x1,5	17	4	Rc1/8	45	SZP2B-XF2JB25
SZP2-XF63H□JB50	233	80											SZP2B-XF2JB50
SZP2-XF63H□JB75	273	120											SZP2B-XF2JB75
SZP2-XF63H□JB100	308	155											SZP2B-XF2JB100
SZP2-XF80H□JB25	199	44											SZP2B-XF2JB25
SZP2-XF80H□JB50	235	80											SZP2B-XF2JB50
SZP2-XF80H□JB75	275	120											SZP2B-XF2JB75
SZP2-XF80H□JB100	310	155											SZP2B-XF2JB100
SZP2-XF100H□JB25	204,5	44			55,5							46	SZP2B-XF3JB25
SZP2-XF100H□JB50	240,5	80											SZP2B-XF3JB50
SZP2-XF100H□JB75	280,5	120											SZP2B-XF3JB75
SZP2-XF100H□JB100	315,5	155											SZP2B-XF3JB100
SZP2-XF125H□JB25	204,5	44											SZP2B-XF3JB25
SZP2-XF125H□JB50	240,5	80											SZP2B-XF3JB50
SZP2-XF125H□B75	280,5	120											SZP2B-XF3JB75
SZP2-XF125H□JB100	315,5	155											SZP2B-XF3JB100

Версия 06.2026
Все права защищены

Основные размеры – присоски сильфонная, радиальный подвод вакуума

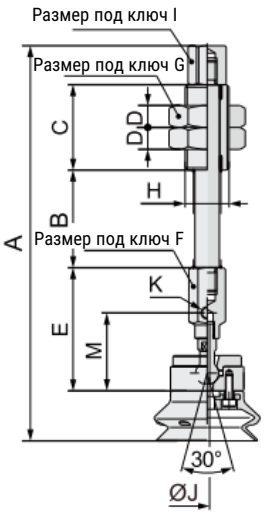

Вакуумный захват	A	B	C	D	E	F	G	H	I	ØJ	K	E	Держатель
SZP2-XF32HB□JB25	160	40	35	9	42,5	13	27	M18x1,5	14	2	M5x0,8	32	SZP2B-XF0JB25
SZP2-XF32HB□JB50	195	75											SZP2B-XF0JB50
SZP2-XF32HB□JB75	231	111											SZP2B-XF0JB75
SZP2-XF40HB□JB25	162	40											SZP2B-XF1JB25
SZP2-XF40HB□JB50	197	75											SZP2B-XF1JB50
SZP2-XF40HB□JB75	233	111											SZP2B-XF1JB75
SZP2-XF50HB□JB25	165,5	40											SZP2B-XF1JB25
SZP2-XF50HB□JB50	200,5	75											SZP2B-XF1JB50
SZP2-XF50HB□JB75	236,5	111											SZP2B-XF1JB75
SZP2-XF63HB□JB25	214	44	50	9,5	54,5	17	30	M22x1,5	17	4	Rc1/8	45	SZP2B-XF2JB25
SZP2-XF63HB□JB50	250	80											SZP2B-XF2JB50
SZP2-XF63HB□JB75	290	120											SZP2B-XF2JB75
SZP2-XF63HB□JB100	325	155											SZP2B-XF2JB100
SZP2-XF80HB□JB25	219,5	44											SZP2B-XF2JB25
SZP2-XF80HB□JB50	255,5	80											SZP2B-XF2JB50
SZP2-XF80HB□JB75	295,5	120											SZP2B-XF2JB75
SZP2-XF80HB□JB100	330,5	155											SZP2B-XF2JB100
SZP2-XF100HB□JB25	231	44			55,5							46	SZP2B-XF3JB25
SZP2-XF100HB□JB50	167	80											SZP2B-XF3JB50
SZP2-XF100HB□JB75	307	120											SZP2B-XF3JB75
SZP2-XF100HB□JB100	342	155											SZP2B-XF3JB100
SZP2-XF125HB□JB25	239,5	44											SZP2B-XF3JB25
SZP2-XF125HB□JB50	275,5	80											SZP2B-XF3JB50
SZP2-XF125HB□B75	315,5	120											SZP2B-XF3JB75
SZP2-XF125HB□JB100	350,5	155											SZP2B-XF3JB100

Все права защищены

SZP

Вакуумная присоска, антистатическая

Описание

- Запасная часть для вакуумных захватов SZP…;
- Экономичная присоска для простых применений;
- Антистатический материал

Серия	
SZP	

Диаметр присоски	
06	6 мм
08	8 мм
10	10 мм
13	13 мм

Материал присоски	
GN	Резина антистатическая
GS	Силикон антистатический

Форма присоски	
U	Плоская
B	Сильфонная 1,5 гофры

Пример заказа: присоска серии SZP, диаметр присоски 6 мм, форма присоски плоская, материал присоски резина антистатическая
Код заказа: **SZP06UGN**

Основные размеры – присоски плоские

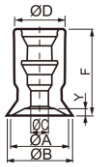

SZP06…08U□

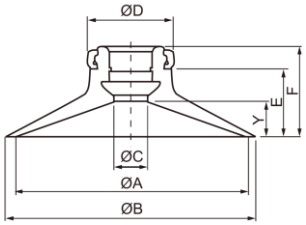

SZP10…13U□

Вакуумная присоска	ØA	ØB	ØC	ØD	E	F	Y
SZP06U□	6	7	2,5	7	–	12	0,8
SZP08U□	8	9	2,5	7	–	12	1
SZP10U□	10	12	5	13	7,7	12	3
SZP13U□	13	15	5	13	7,7	12	3

Основные размеры – присоски сильфонные

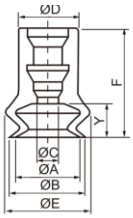

SZP06…08B□

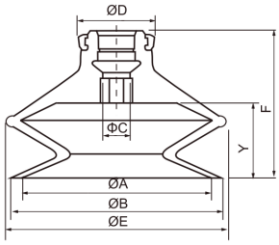

SZP10…13B□

Вакуумная присоска	ØA	ØB	ØC	ØD	E	F	Y
SZP06B□	6	7	2,5	7	9,1	13	4
SZP08B□	8	9	2,5	7	10,1	13	4
SZP10B□	10	12	4	13	13,8	16	5,5
SZP13B□	13	15	4	13	19	18,5	7,5

Версия 06.2026
Все права защищены

SZP2

Вакуумная присоска, антистатическая

Серия

SZP2	

Диаметр присоски

B04	4 мм
B06	6 мм

Материал присоски

GN	Резина антистатическая
GS	Силикон антистатический

Форма присоски

MU	Плоская

Пример заказа: присоска серии SZP2, диаметр 6 мм, форма присоски плоская, материал присоски резина антистатическая
Код заказа: **SZP2B06MUGN**

Основные размеры

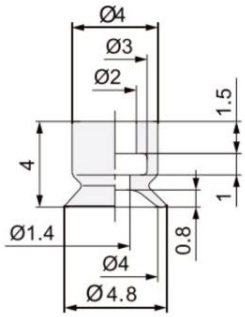

SZP2B04MU□

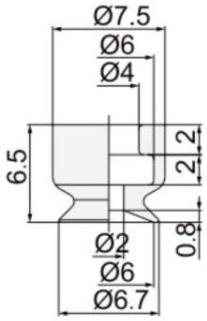

SZP2B06MU□

SZP3

Вакуумная присоска, антистатическая

Серия

SZP3	

Диаметр присоски

06	6 мм
08	8 мм

Материал присоски

GN	Резина антистатическая
GS	Силикон антистатический

Форма присоски

B	Сильфонная 1,5 гофры

Пример заказа: плоская присоска серии SZP3, диаметр 6 мм, форма присоски Сильфонная 1,5 гофры, материал присоски резина антистатическая
Код заказа: **SZP2B06MUGN**

Основные размеры

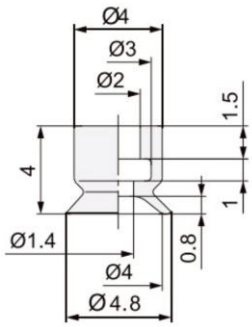

SZP2B04MU□

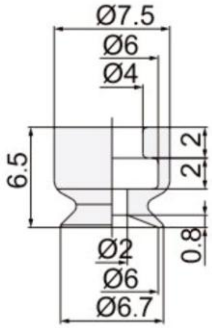

SZP2B06MU□

Все права защищены

SZP

Вакуумная присоска, не оставляющая следов

Описание

- Запасная часть для вакуумных захватов SZP…
- Экономичная присоска для простых применений
- Не оставляющий следов материал

					-	

Серия

SZP	

Диаметр присоски

06	6 мм
10	10 мм
16	16 мм
25	25 мм
40	40 мм

Форма присоски

U	Плоская

Материал присоски

LH	Резина, не оставляющая следов

Фиксирующее кольцо

	С фиксирующем кольцом
X19	Без фиксирующего кольца

Пример заказа: присоска серии SZP, диаметр 16 мм, форма присоски плоская, материал присоски резина, не оставляющая следов, без фиксирующего кольца
Код заказа: **SZP16ULH-X19**

Основные размеры

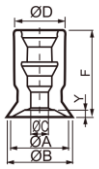

SZP06ULH

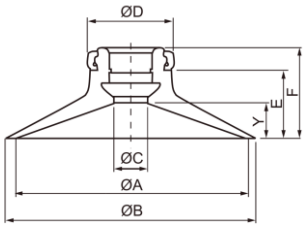

SZP10…40ULH

Вакуумная присоска	ØA	ØB	ØC	ØD	E	F	Y
SZP06ULH	6	7	2,5	7	–	12	0,8
SZP10ULH	10	12	5	13	7,7	12	3
SZP16ULH	16	18	5	13	8,2	12,5	3,5
SZP25ULH	25	28	5	15	9,5	14	4
SZP40ULH	40	43	7	18	13,7	18,5	6,5

Версия 06.2026
Все права защищены

SZP3E

Вакуумная присоска для тяжёлых условий, не оставляющая следов

Описание

- Запасная часть для вакуумных захватов SZP…
- Надежная присоска больших размеров
- Усиленная конструкция для переноса тяжелых заготовок
- Не оставляющий следов материал

						-

Серия

SZP3E	

Диаметр присоски

50	50 мм
63	63 мм
80	80 мм
100	100 мм
125	125 мм

Форма присоски

UM	Плоская с рёбрами жёсткости

Материал присоски

LH	Резина, не оставляющая следов

Держатель

	Без адаптера
P	С адаптером

Пример заказа: присоска серии SZP3E, диаметр 50 мм, форма присоски плоская с рёбрами жёсткости, материал присоски резина, не оставляющая следов, с адаптером
Код заказа: **SZP3E-50UMLH-P**

Основные размеры

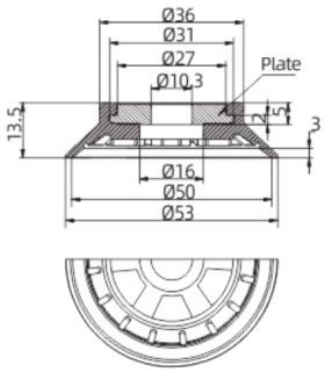

SZP3E-50UMLH-☐

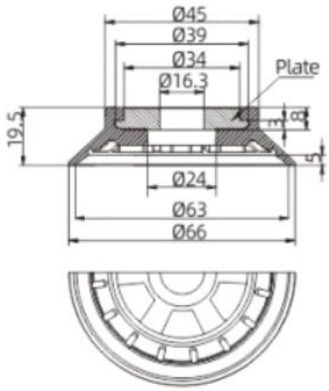

SZP3E-63UMLH-☐

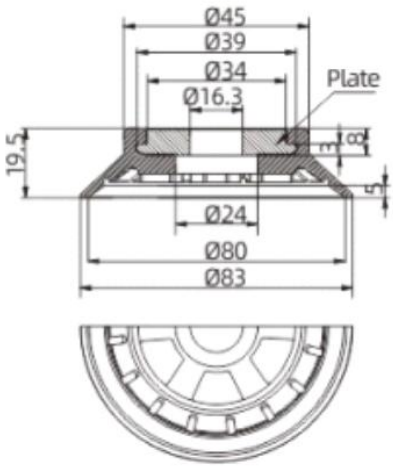

SZP3E-83UMLH-☐

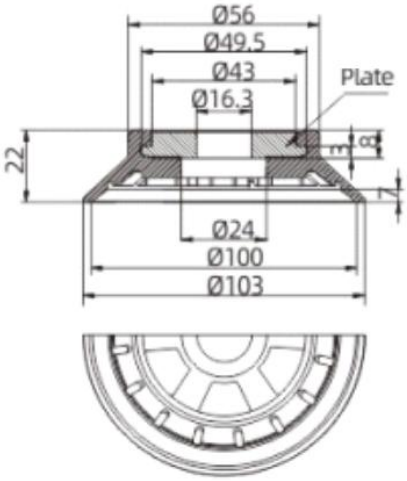

SZP3E-100UMLH-☐

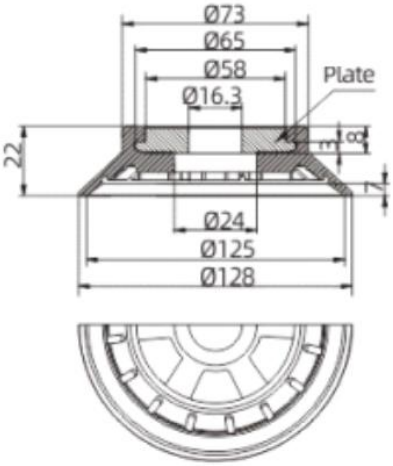

SZP3E-125UMLH-☐

Все права защищены

SZP

Вставка для вакуумной присоски, не оставляющая следов

Описание

- Не оставляют следы на заготовке
- Вставка из PEEK
- Присоска не контактирует с заготовкой
- Подходит для присосок ZSP

□ - □□

Серия

SZP2	

Диаметр

06	6 мм
10	10 мм
16	16 мм
20	20 мм
25	25 мм
32	40 мм

Материал

PK	PEEK

Пример заказа: присоска серии SZP, диаметр 16 мм, форма присоски плоская, материал присоски PEEK
Код заказа: **SZP2-16PK**

Установка вставки

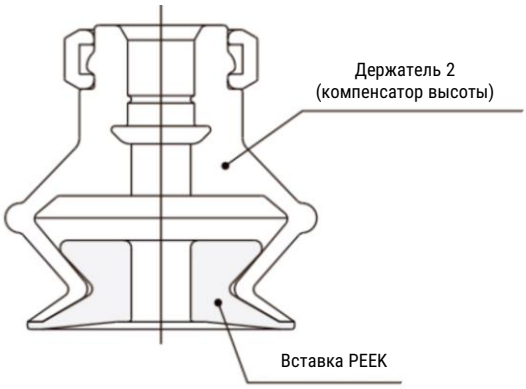

- Вставка может быть установлена только в гофрированные присоски EMC
- Перед установкой вставку необходимо очистить

Основные размеры

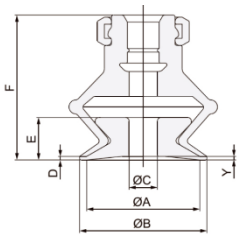

Вставка	Вакуумная присоска	A	B	C	D	E	F	Y
SZP2-06PK	SZP06B□	6	7	1,6	0,5	3	13,5	0,5
SZP2-10PK	SZP10B□	10	12	3,5		3,5	16,5	
SZP2-16PK	SZP16B□	16	18	4		6	20,5	
SZP2-20PK	SZP20B□	20	22	8	1	8,5	24,5	1
SZP2-25PK	SZP25B□	25	27	10			25	
SZP2-32PK	SZP32B□	32	34			11,5	30	

Версия 06.2026
Все права защищены